Schulte-Schlagbaum AG

Next level access since 1833

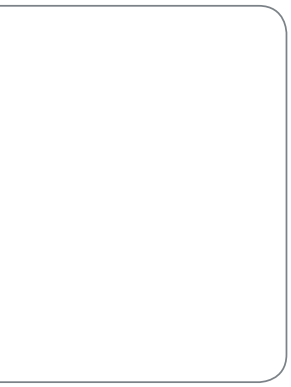

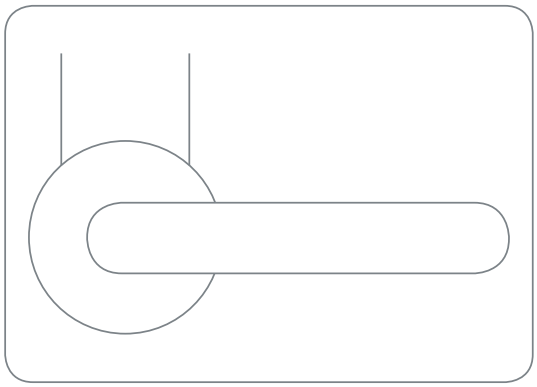

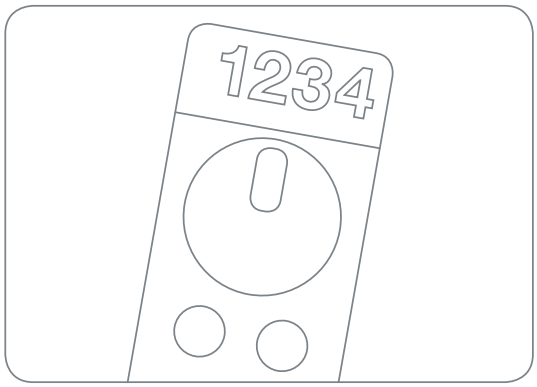

PRODUKT-KATALOG

SAFE-O-TRONIC® *access*
Tür- und Möbelschließsysteme

SAFE-O-TRONIC® *access*
Produktkatalog

SAFE-O-TRONIC® *access*
Electronic Identification and Locking System

SAFE-O-TRONIC® *access* DS

Tür-schließsysteme

SAFE-O-TRONIC® *access* DS-T

SAFE-O-TRONIC® *access* CS

SAFE-O-TRONIC® *access* LS

Möbel-schließsysteme

SAFE-O-TRONIC® *access* TS

Terminals

Hinweise zu diesem Produktkatalog

© Copyright 2013 by

Schulte-Schlagbaum AG
Nevigeser Straße 100-110
D-42553 Velbert
Telefon: +49 2051 2086-0
http:/www.sag-schlagbaum.com

Ausgabe: 20130402

Version: 1.0

Dokumentnummer: Produktkatalog
SAFE-O-TRONIC access_V2
20130402.docx

SAFE-O-TRONIC® ist ein eingetragenes Warenzeichen der Schulte-Schlagbaum AG.

Inhalt

Tür-schließsysteme

SAFE-O-TRONIC® *access* DS

Beschlaggarnituren 08
Individualisierung 16
Zubehör 17
Mechanische Schließzylinder 19
Beschlag-Zubehör 20

SAFE-O-TRONIC® *access* DS-T

Varianten 28
Individualisierung 34
Zubehör 35
Beschläge 36
Beschlag-Zubehör 43
Übersicht 46

SAFE-O-TRONIC® *access* CS

Varianten 50
Zubehör 58
Beschläge 60
Beschlag-Zubehör 67
Übersicht 70

Möbel-schließsysteme

SAFE-O-TRONIC® *access* LS

Varianten 74
Individualisierung 82
Zubehör 83
Übersicht 84

Terminals

SAFE-O-TRONIC® *access* TS

Varianten 88

Zusatz-komponenten

Programmierzubehör 100
Software 104
RFID-Datenträger 108

SAFE-O-TRONIC® *access*
Electronic Identification and Locking System

Architektur und Technologie

Alle Komponenten des SAFE-O-TRONIC® *access* Schließsystems wurden in eine einheitliche, durchgängige Produktlinie integriert.

Produktlinie

Zur Produktlinie SAFE-O-TRONIC® *access* gehören folgende Systeme:

- SAFE-O-TRONIC® *access* DS Türschließsystem
- SAFE-O-TRONIC® *access* CS Zylinderschließsystem
- SAFE-O-TRONIC® *access* LS Möbelschließsystem
- SAFE-O-TRONIC® *access* TS Terminalsystem.

Neben dem funktionsorientierten durchgängigen Design besteht ebenso ein durchgängiges Programmierkonzept.

Identifikation

Bei den SAFE-O-TRONIC® *access* Schließsystemen werden PIN-Code- und RFID-Technologien kombiniert. Durch Integration der NFC-Technologie ist auch das Mobiltelefon als Schlüssel für die SAFE-O-TRONIC® *access* Schließsysteme einsetzbar.

Normen

SAFE-O-TRONIC® *access* DS ist für den Einsatz an Feuer- und Rauchschutztüren, sowie für Notausgangsverschlüsse nach DIN EN 179 zugelassen.

SAFE-O-TRONIC® *access* CS ist zusätzlich zu DIN EN 179 auch nach DIN EN 1125 zugelassen.

Alle Schließsysteme erfüllen die Anforderungen der elektromagnetischen Verträglichkeit (EMV) und sind CE-konform.

Systemlandschaft SAFE-O-TRONIC® *access*

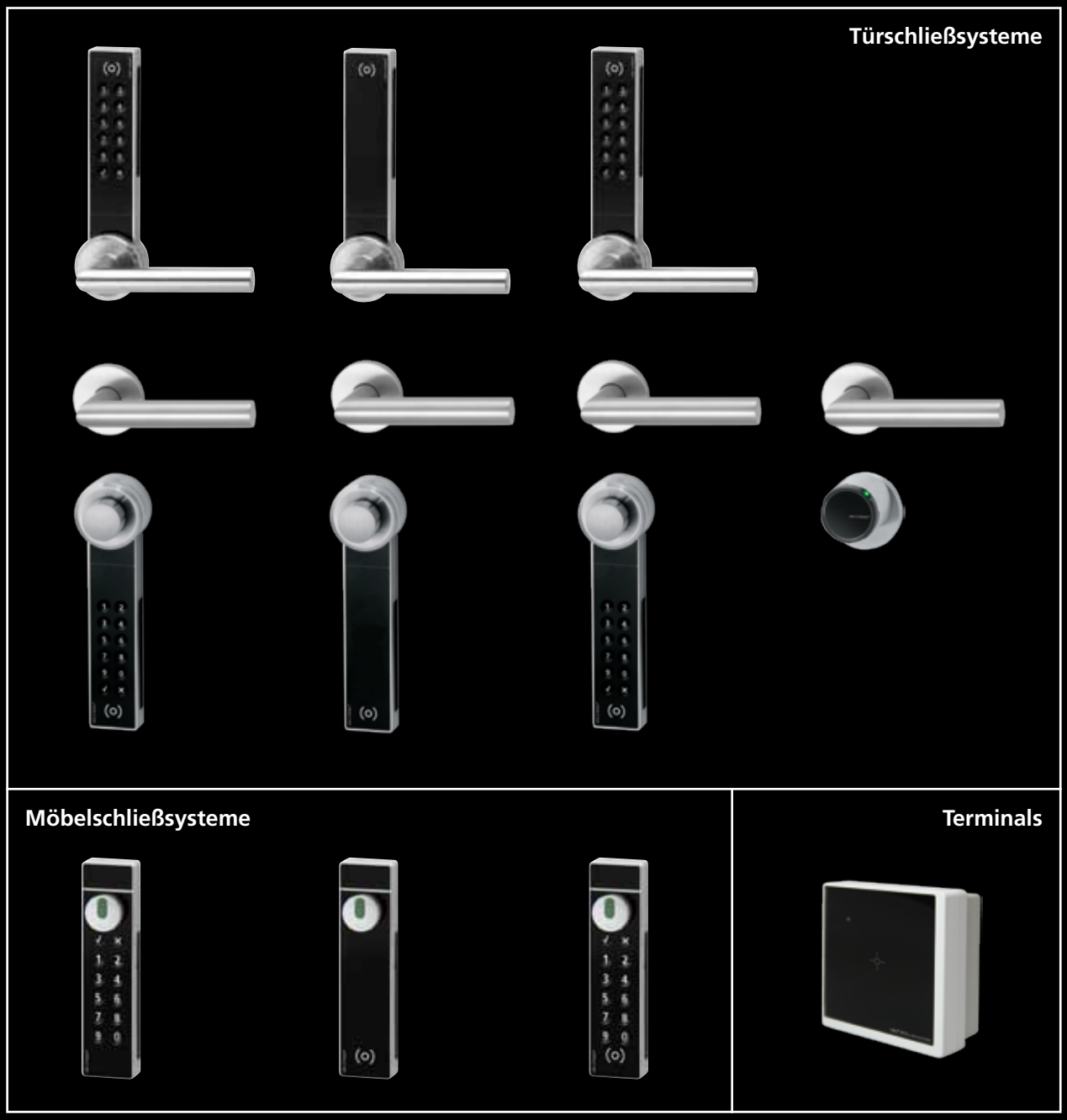

SAFE-O-TRONIC® *access*
Electronic Identification and Locking System

Design und Organisation

Individualisierung

In den Jahren 2010, 2011 und 2012 wurden die SAFE-O-TRONIC® *access* Schließsysteme mit verschiedenen Designpreisen ausgezeichnet

Durch die Möglichkeit der Individualisierung lassen sich die Möbel- und Türschließsysteme in die verschiedensten Architektur- und Designkonzepte integrieren. SAFE-O-TRONIC® *access* DS Schließsysteme können mit verschiedenen Türdrückern und Rosetten kombiniert werden. Die Frontblende und Dekor-Drückerrosetten lassen sich frei gestalten.

Kartenbasiertes Netzwerk

Durch den optionalen Einsatz eines virtuellen kartenbasierten Netzwerkes, SAFE-O-TRONIC® *access* CyberNet werden SAFE-O-TRONIC® *access* Offline-Schließsysteme mit dem Komfort von Online-Schließsystemen ausgestattet.

Nutzenvorteile im Überblick:

Bei Inbetriebnahme der Schließanlage:

- Einfache und komfortable Programmierung der Offline-Schließsysteme am PC – ohne Begehung der Türen und Schränke
- Selbsttätige Programmierung vorhandener Ausweise

Im laufenden Betrieb:

- Einfache und bequeme Schließanlagenverwaltung am PC – ohne Verkabelung von Türen und Möbeln
- Einfache Veränderungen / Aktualisierungen der Schließberechtigungen der einzelnen Nutzer am PC
- Schnelle Reaktion bei Kartenverlust
- Einfache Codierung und Ausgabe neuer Ausweise für Mitarbeiter oder Besucher
- Einfache Integration in vorhandene Online-Zutrittskontrollsysteme
- Online-Protokollierung aller Aktionen an den CyberSpots
- Hohe Flexibilität:
  Bis zu 4.000 verschiedene Schließberechtigungen (Schließgruppen) lassen sich einrichten.

Integration

Die Einbindung der SAFE-O-TRONIC® *access* Schließsysteme in vorhandene oder geplante Datensysteme, z.B. Frontoffice-, Gästemanagement- oder Zeiterfassungssysteme ist jederzeit möglich. Für die Integration stehen XML- und CSV-Schnittstellen zum Datenaustausch sowie verschiedene Softwaretools zur Verfügung.

Individualisierung

Kartenbasiertes Netzwerk SAFE-O-TRONIC® CyberNet

Zutrittskontrolle

Personalzeiterfassung

Bargeldlose Abrechnung

EtherNet

CyberNet
Datenaustausch
per RFID-Datenträger

Türschließsysteme
SAFE-O-TRONIC® *access* DS

Designpreis Deutschland 2011 NOMINEE

iF product design award 2011

Beschlaggarnituren
SAFE-O-TRONIC® *access* DS200

PIN-Code-Türschließsystem

zur Einkupplung eines Drückers

Schließeinheit mit PIN-Code-Funktion sowie mit RFID-Programmier- und RFID-MasterKey-Funktion, kapazitive Tastatur, Gehäuse Edelstahl matt.

Der freilaufende Türdrücker wird eingekuppelt, so dass man die Schlossfalle des Einsteckschlosses betätigen kann. SAFE-O-TRONIC® *access* DS200 ist für rechte und linke Türen universell einsetzbar. Die Montage erfolgt auf Türen mit Einsteckschlössern nach DIN 18251, bei Feuerschutztüren nach DIN FS 18273 und ist unabhängig vom Entfernungsmaß.

product design award 2011

German Design Award 2012 NOMINEE

Designprämiertes Schließsystem:
if product design award 2011 und
Nominierung Designpreis Deutschland 2012

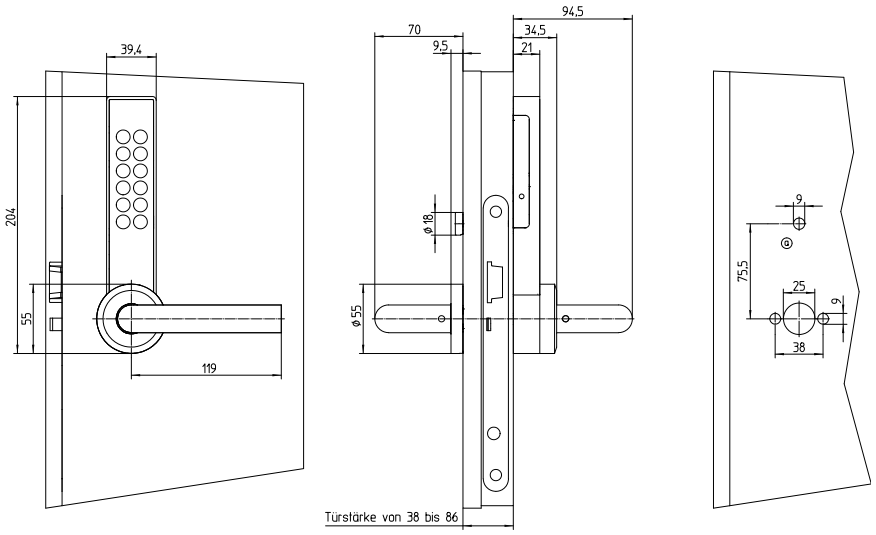

Technische Daten

- Abmessungen (HxBxT): 204mm x 55mm x 21mm (Maße ohne Türdrücker)
- Gewicht (ohne Türdrücker): ca. 600 g
- Oberfläche Gehäuse: Edelstahl matt
- Standard Alkaline Batterien auf der Türaußenseite
- Batterielebensdauer: ca. 3 Jahre oder ca. 30.000 Betätigungen
- Schutzklasse IP 43 nach DIN EN 60529
- Für Türstärken von 38mm bis 86mm, weitere Türstärken optional
- Temperaturbereich Funktion: 0 bis +60°C
- Temperaturbereich Lagerung: -15 bis +70°C
- Relative Luftfeuchte: 10 – 90% nicht kondensierend

Ausführungen

SAFE-O-TRONIC® *access* DS200 ist in den folgenden Ausführungen lieferbar:

 # 50201.2DR-3
Mit Edelstahl-Drückerlochteil außen und Edelstahl-Drückerlochteil mit Rosette innen, L-Form Klasse 3, auf der Türinnenseite mit Unterkonstruktion aus glasfaserverstärktem Kunststoff und Hochhaltefeder, festdrehbar gelagert, mit zweigeteilten runden Deck- und PZ-Rosetten und unsichtbarer Befestigung.

Klassifizierungsschlüssel nach DIN EN 1906:

3 7 - 0 1 4 0 U

 # 50201.2DR-4
Mit Edelstahl-Drückerlochteil außen und Edelstahl-Drückerlochteil mit Rosette innen, L-Form Klasse 4, auf der Türinnenseite mit Stahl-Unterkonstruktion, Präzisionskugellager, mit einteiliger runder Deck- und PZ-Rosette und unsichtbarer Befestigung.

Optional:

U-Form Türdrücker
Typ 202 oder Typ 209

Klassifizierungsschlüssel nach DIN EN 1906:

4 7 - C1 1 4 0 U

 # 50201.2FS
Mit Edelstahl-Drückerlochteil außen und Edelstahl-Drückerlochteil mit Rosette innen, L-Form Klasse 4 FS, auf der Türinnenseite mit Stahl-Unterkonstruktion, Präzisionskugellager, mit einteiliger runder Deck- und PZ-Rosette und unsichtbarer Befestigung für Feuerschutztüren nach DIN FS 18273.

Optional:

U-Form Türdrücker
Typ 202 oder Typ 209

Klassifizierungsschlüssel nach DIN EN 1906:

4 7 - C1 1 4 0 U

Beschlaggarnituren
SAFE-O-TRONIC® *access* DS300

RFID-Türschließsystem

zur Einkupplung eines Drückers

Schließeinheit mit RFID-Funktion, mit berührungslosem Wecksensor, Gehäuse Edelstahl matt.

Der freilaufende Türdrücker wird eingekuppelt, so dass man die Schlossfalle des Einsteckschlosses betätigen kann. SAFE-O-TRONIC® *access* DS300 ist für rechte und linke Türen universell einsetzbar. Die Montage erfolgt auf Türen mit Einsteckschlössern nach DIN 18251, bei Feuerschutztüren nach DIN FS 18273 und ist unabhängig vom Entfernungsmaß.

product design award 2011

German Design Award 2012 NOMINEE

Designprämiertes Schließsystem:
if product design award 2011 und
Nominierung Designpreis Deutschland 2012

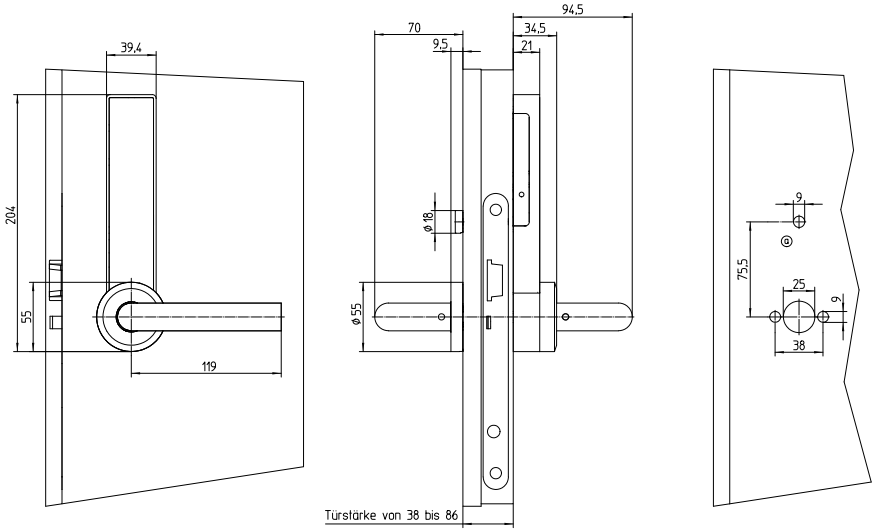

Technische Daten

- Abmessungen (HxBxT): 204mm x 55mm x 21mm (Maße ohne Türdrücker)
- Gewicht (ohne Türdrücker): ca. 600 g
- Oberfläche Gehäuse: Edelstahl matt
- Standard Alkaline Batterien auf der Türaußenseite
- Batterielebensdauer: ca. 3 Jahre oder ca. 30.000 Betätigungen
- Schutzklasse IP 43 nach DIN EN 60529
- Für Türstärken von 38mm bis 86mm, weitere Türstärken optional
- Temperaturbereich Funktion: 0 bis +60°C
- Temperaturbereich Lagerung: -15 bis +70°C
- Relative Luftfeuchte: 10 – 90% nicht kondensierend

Ausführungen

SAFE-O-TRONIC® *access* DS300 ist in den folgenden Ausführungen lieferbar:

 # 50201.3DR-3
Mit Edelstahl-Drückerlochteil außen und Edelstahl-Drückerlochteil mit Rosette innen, L-Form Klasse 3, auf der Türinnenseite mit Unterkonstruktion aus glasfaserverstärktem Kunststoff und Hochhaltefeder, festdrehbar gelagert, mit zweigeteilten runden Deck- und PZ-Rosetten und unsichtbarer Befestigung.

Klassifizierungsschlüssel nach DIN EN 1906:

3 7 - 0 1 4 0 U

 # 50201.3DR-4
Mit Edelstahl-Drückerlochteil außen und Edelstahl-Drückerlochteil mit Rosette innen, L-Form Klasse 4, auf der Türinnenseite mit Stahl-Unterkonstruktion, Präzisionskugellager, mit einteiliger runder Deck- und PZ-Rosette und unsichtbarer Befestigung.

Optional:

U-Form Türdrücker
Typ 202 oder Typ 209

Klassifizierungsschlüssel nach DIN EN 1906:

4 7 - C1 1 4 0 U

 # 50201.3FS
Mit Edelstahl-Drückerlochteil außen und Edelstahl-Drückerlochteil mit Rosette innen, L-Form Klasse 4 FS, auf der Türinnenseite mit Stahl-Unterkonstruktion, Präzisionskugellager, mit einteiliger runder Deck- und PZ-Rosette und unsichtbarer Befestigung für Feuerschutztüren nach DIN FS 18273.

Optional:

U-Form Türdrücker
Typ 202 oder Typ 209

Klassifizierungsschlüssel nach DIN EN 1906:

4 7 - C1 1 4 0 U

Beschlaggarnituren
SAFE-O-TRONIC® *access* DS300 DND

RFID-Türschließsystem mit Do-not-disturb Funktion

zur Einkupplung eines Drückers

Schließeinheit mit RFID- und Do-not-disturb Funktion, mit berührungslosem Wecksensor, Gehäuse Edelstahl matt.

Der freilaufende Türdrücker wird eingekuppelt, so dass man die Schlossfalle des Einsteckschlosses betätigen kann. Die Montage erfolgt auf Türen mit Einsteckschlössern nach DIN 18251, bei Feuerschutztüren nach DIN FS 18273 und ist unabhängig vom Entfernungsmaß.

product design award 2011

German Design Award 2012 NOMINEE

Designprämiertes Schließsystem:
if product design award 2011 und
Nominierung Designpreis Deutschland 2012

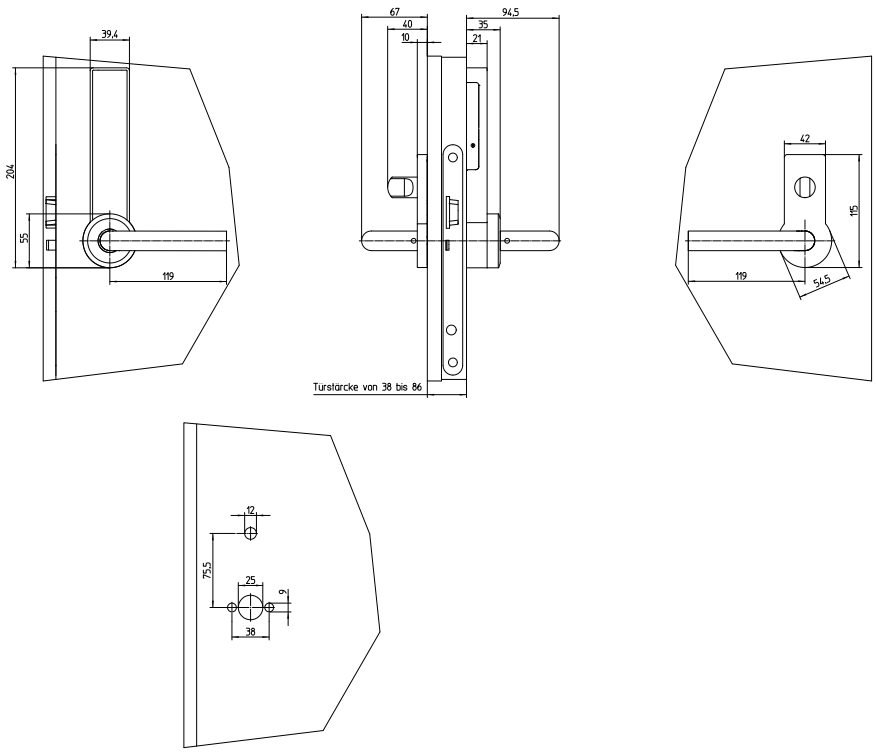

Do-not-disturb Funktion:

Für Gastzimmertüren bietet SAFE-O-TRONIC® *access* DS300 DND die Möglichkeit, ungewollte Zutritte während der Zimmerbelegung auszuschließen.

Technische Daten

- Abmessungen (HxBxT): 204mm x 55mm x 21mm (Maße ohne Türdrücker)
- Gewicht (ohne Türdrücker): ca. 600 g
- Oberfläche Gehäuse: Edelstahl matt
- Standard Alkaline Batterien auf der Türaußenseite
- Batterielebensdauer: ca. 3 Jahre oder ca. 30.000 Betätigungen
- Schutzklasse IP 43 nach DIN EN 60529
- Für Türstärken von 38mm bis 86mm, weitere Türstärken optional
- Temperaturbereich Funktion: 0 bis +60°C
- Temperaturbereich Lagerung: -15 bis +70°C
- Relative Luftfeuchte: 10 – 90% nicht kondensierend

Ausführungen

SAFE-O-TRONIC® *access* DS300 DND ist in den folgenden Ausführungen lieferbar:

 # 50201.3DR DND
Mit Edelstahl-Drückerlochteil außen und Do-not-disturb Innenschild L-Form Klasse 4.
In Feuerschutzausführung nach DIN 18273.

Optional:

U-Form Türdrücker
Typ 202 oder Typ 209

Klassifizierungsschlüssel nach DIN EN 1906:

4 7 - C1 1 5 4 U

Beschlaggarnituren
SAFE-O-TRONIC® *access* DS400

RFID-/PIN-Code-Türschließsystem

zur Einkupplung eines Drückers

Schließeinheit mit PIN-Code- und RFID-Funktion, mit berührungslosem Wecksensor, Gehäuse Edelstahl matt.

Der freilaufende Türdrücker wird eingekuppelt, so dass man die Schlossfalle des Einsteckschlosses betätigen kann. SAFE-O-TRONIC® *access* DS400 ist für rechte und linke Türen universell einsetzbar. Die Montage erfolgt auf Türen mit Einsteckschlössern nach DIN 18251, bei Feuerschutztüren nach DIN FS 18273 und ist unabhängig vom Entfernungsmaß.

product design award 2011

German Design Award 2012 NOMINEE

Designprämiertes Schließsystem:
if product design award 2011 und
Nominierung Designpreis Deutschland 2012

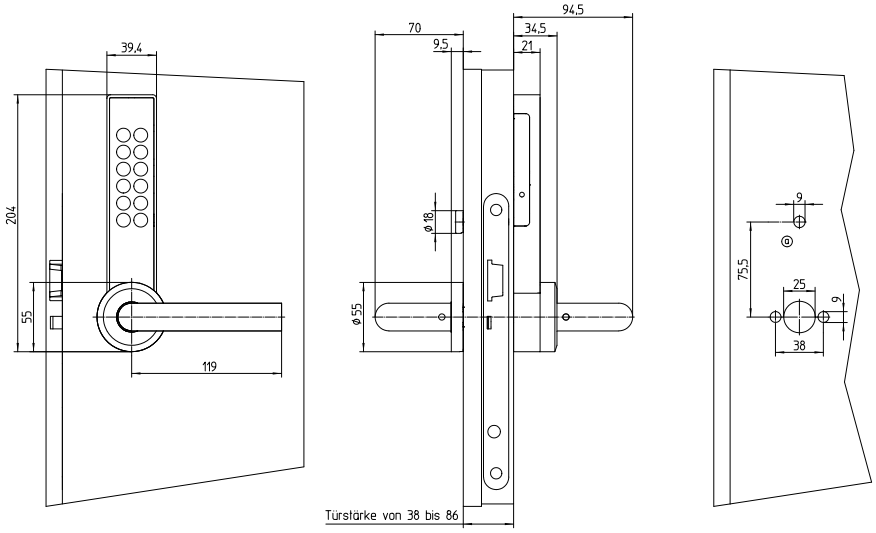

Technische Daten

- Abmessungen (HxBxT): 204mm x 55mm x 21mm (Maße ohne Türdrücker)
- Gewicht (ohne Türdrücker): ca. 600 g
- Oberfläche Gehäuse: Edelstahl matt
- Standard Alkaline Batterien auf der Türaußenseite
- Batterielebensdauer: ca. 3 Jahre oder ca. 30.000 Betätigungen
- Schutzklasse IP 43 nach DIN EN 60529
- Für Türstärken von 38mm bis 86mm, weitere Türstärken optional
- Temperaturbereich Funktion: 0 bis +60°C
- Temperaturbereich Lagerung: -15 bis +70°C
- Relative Luftfeuchte: 10 – 90% nicht kondensierend

Ausführungen

SAFE-O-TRONIC® *access* DS400 ist in den folgenden Ausführungen lieferbar:

 # 50201.4DR-3
Mit Edelstahl-Drückerlochteil außen und Edelstahl-Drückerlochteil mit Rosette innen, L-Form Klasse 3, auf der Türinnenseite mit Unterkonstruktion aus glasfaserverstärktem Kunststoff und Hochhaltefeder, festdrehbar gelagert, mit zweigeteilten runden Deck- und PZ-Rosetten und unsichtbarer Befestigung.

Klassifizierungsschlüssel nach DIN EN 1906:

3 7 - 0 1 4 0 U

 # 50201.4DR-4
Mit Edelstahl-Drückerlochteil außen und Edelstahl-Drückerlochteil mit Rosette innen, L-Form Klasse 4, auf der Türinnenseite mit Stahl-Unterkonstruktion, Präzisionskugellager, mit einteiliger runder Deck- und PZ-Rosette und unsichtbarer Befestigung.

Optional:

U-Form Türdrücker
Typ 202 oder Typ 209

Klassifizierungsschlüssel nach DIN EN 1906:

4 7 - C1 1 4 0 U

 # 50201.4FS
Mit Edelstahl-Drückerlochteil außen und Edelstahl-Drückerlochteil mit Rosette innen, L-Form Klasse 4 FS, auf der Türinnenseite mit Stahl-Unterkonstruktion, Präzisionskugellager, mit einteiliger runder Deck- und PZ-Rosette und unsichtbarer Befestigung für Feuerschutztüren nach DIN FS 18273.

Optional:

U-Form Türdrücker
Typ 202 oder Typ 209

Klassifizierungsschlüssel nach DIN EN 1906:

4 7 - C1 1 4 0 U

Individualisierung

Bedruckung Frontblende

mit Motiv (z.B. Logo, Grafik oder Schriftzug)

Bedruckung der Frontblende für alle Verschlüsse der Anlage.

Die Optik der SAFE-O-TRONIC® *access* DS Türschließsysteme kann optional mit kundenspezifischen Bildmotiven gestaltet werden.

Ausführungen

 # 384DL2001

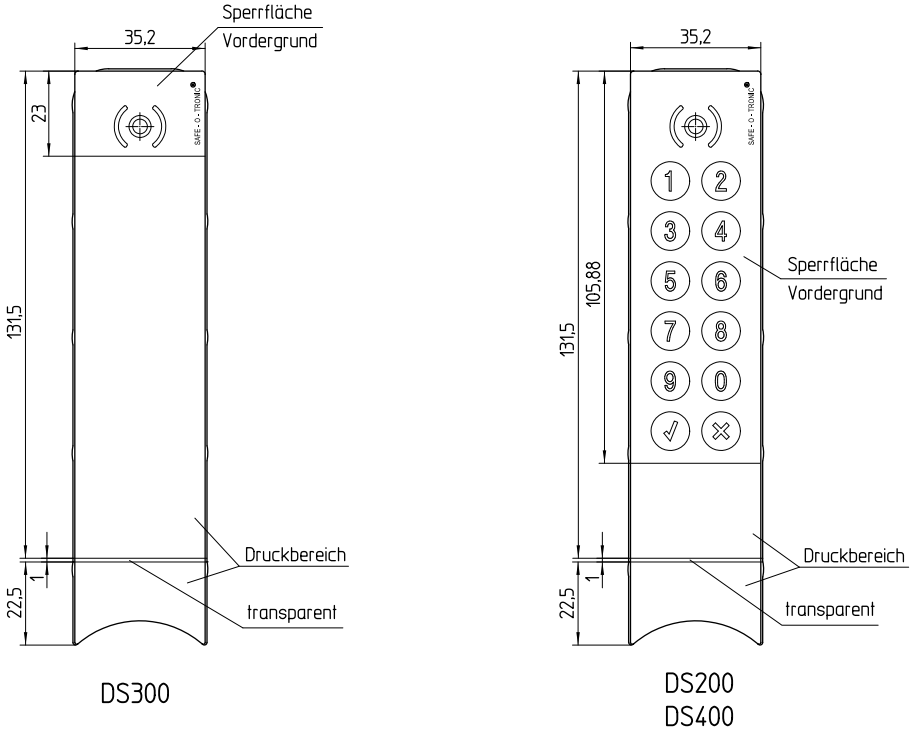

rückseitig bedruckt

Dekor-Drückerrosette

aus Holz

Dekor-Drückerrosette zur Individualisierung.

Mit den leicht auswechselbaren Dekor-Drückerrosetten aus Holz passt sich das Türschließsystem SAFE-O-TRONIC® *access* DS an die Optik des Türblattes an.

Ausführungen

 # 50299530
Buche hell

 # 50299531
Buche schwarz

 # 50299532
Eiche

Zubehör

Batteriepack

 # 38400200

Batteriepack, bestehend aus 3 Standard Alkaline Batterien,
für SAFE-O-TRONIC® *access* DS, DS-T und LS.

Batterielebensdauer: ca. 3 Jahre oder ca. 30.000 Betätigungen.

Mechanischer Schließzylinder

6-stiftiges System für den Einsatz als Notzylinder
für SAFE-O-TRONIC® *access* DS

Ausführungen

 # 50204WDZ
Mechanischer Schließ-Doppelzylinder 030/030, HS,
incl. 3 Einzelschlüssel,
Verlängerung bis zu einer Gesamtlänge je Seite von 80 mm möglich

 # 50204WHZ
Mechanischer Schließ-Halbzylinder 000/030, HS,
incl. 3 Einzelschlüssel,
Verlängerung bis zu einer Gesamtlänge außen von 80 mm möglich

 # 50204WKZ
Mechanischer Knaufzylinder Halbzylinder 000/030, HS,
incl. 3 Einzelschlüssel,
Verlängerung bis zu einer Gesamtlänge außen von 80 mm möglich

 # 50204WHS
Hauptschlüssel (HS)

Beschlag-Zubehör

Drücker (Einzelteile), Typ 203

Oberfläche Edelstahl matt

Ausführungen

 # 50299550H
Drückerlochteil L-Form, Typ 203, 8mm, Klasse 3
Drückerlochteil außen

 # 50299561H
Drückerlochteil, L-Form, Typ 203, 9mm, Klasse 4, FS
Drückerlochteil außen

 # 50299552H
Drückerlochteil mit Rosette L-Form, Typ 203, 8mm, Klasse 3
Drückerlochteil incl. Drückerrosette innen

 # 50299553H
Drückerlochteil mit Rosette L-Form Typ 203, 9mm, Klasse 4, FS
Drückerlochteil incl. Drückerrosette innen

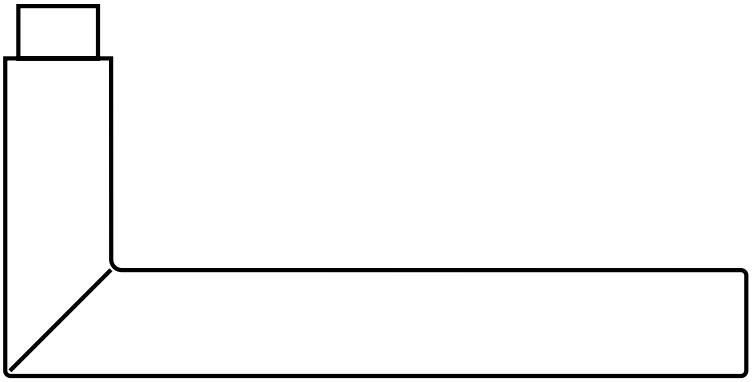

Drücker (Einzelteile), Typ 202

Oberfläche Edelstahl matt

Ausführungen

 # 50299562H
Drückerlochteil U-Form, Typ 202, 9mm, Klasse 4, FS
Drückerlochteil außen

 # 50299564H
Drückerlochteil mit Rosette U-Form, Typ 202, 8mm , Klasse 4
Drückerlochteil incl. Drückerrosette innen

#50299565H
Drückerlochteil mit Rosette U-Form, Typ 202, 9mm, Klasse 4, FS
Drückerlochteil incl. Drückerrosette innen

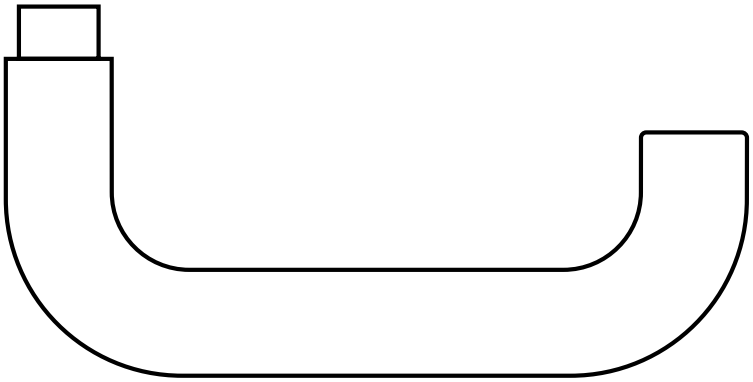

Beschlag-Zubehör

Drücker (Einzelteile), Typ 209

Oberfläche Edelstahl matt

Ausführungen

#50299563H
Drückerlochteil U-Form, Typ 209, 9mm, Klasse 4 , FS
Drückerlochteil außen

 # 50299566H
Drückerlochteil mit Rosette U-Form, Typ 209, 8mm, Klasse 4
Drückerlochteil incl. Drückerrosette innen

 # 50299567H
Drückerlochteil mit Rosette U-Form, Typ 209, 9mm, Klasse 4, FS
Drückerlochteil incl. Drückerrosette innen

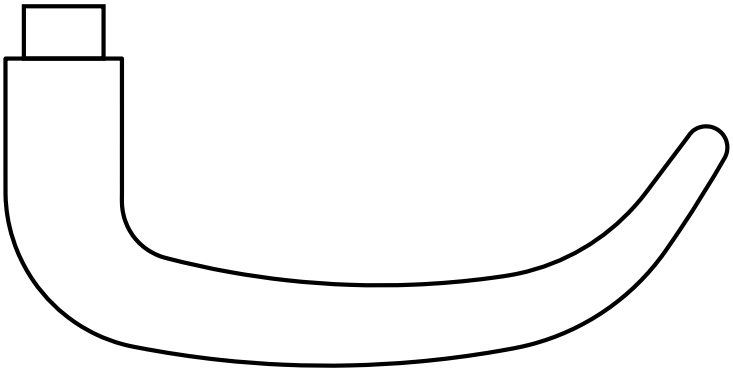

Rosetten

zur Ergänzung von SAFE-O-TRONIC® *access* DS Beschlaggarnituren
Oberfläche Edelstahl matt

Ausführungen

#50299507
Rosetten Set 1
Ausführung: Edelstahl, Abdeckung blind – blind,
Unterkonstruktion blind – PZ Lochung

 # 50299508
Rosetten Set 2
Ausführung: Edelstahl, Abdeckung PZ Lochung – PZ Lochung,
Unterkonstruktion PZ Lochung – PZ Lochung

 # 50299509
Rosetten Set 3
Ausführung: Edelstahl, Abdeckung blind – PZ Lochung,
Unterkonstruktion blind – PZ Lochung

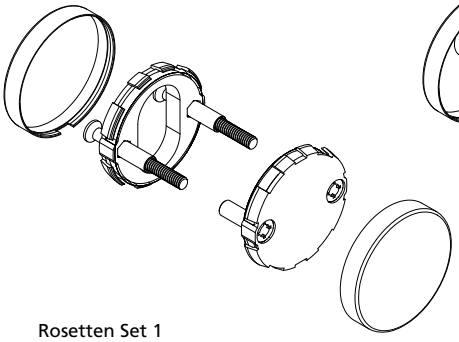

Rosetten Set 1

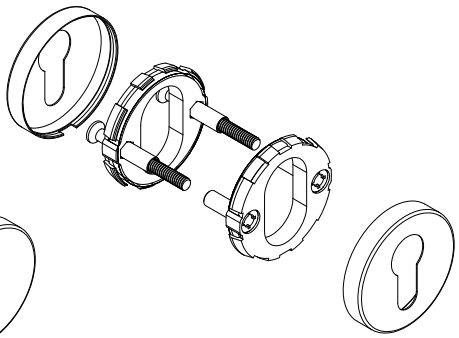

Rosetten Set 2

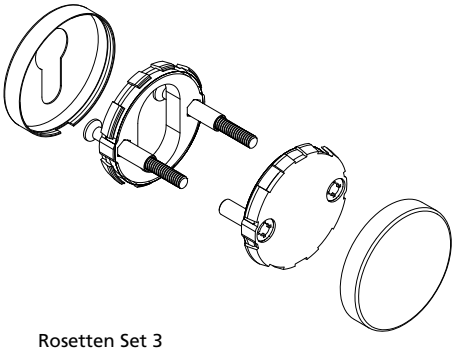

Rosetten Set 3

Beschlag-Zubehör

Rosetten

zur Ergänzung von SAFE-O-TRONIC® *access* DS Beschlaggarnituren
Oberfläche Edelstahl matt

Ausführungen

#50299510
Rosetten Set 4
Ausführung: Edelstahl, Abdeckung blind – Abdeckung blind,
Unterkonstruktion PZ Lochung – PZ Lochung

 # 50299511
Rosetten Set 5
Ausführung: Edelstahl, Abdeckung blind – PZ Lochung,
Unterkonstruktion PZ Lochung – PZ Lochung

 # 50299512
Rosetten Set 6
Ausführung: Edelstahl, Abdeckung Drehknopf – blind,
Unterkonstruktion blind – PZ Lochung
Einsatz als Innenverriegelung für DS mit Profiladapter

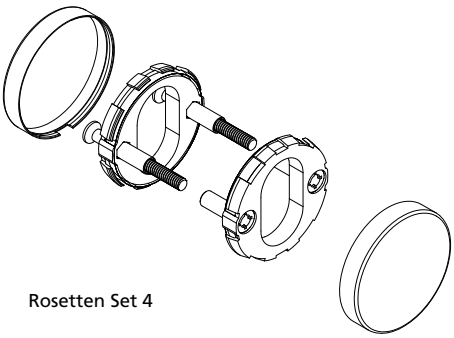

Rosetten Set 4

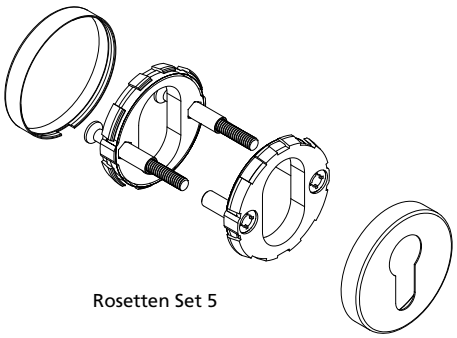

Rosetten Set 5

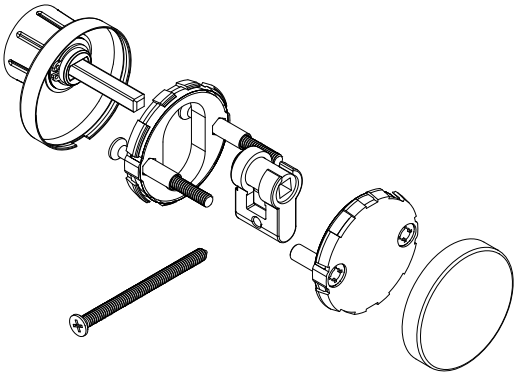

Rosetten Set 6

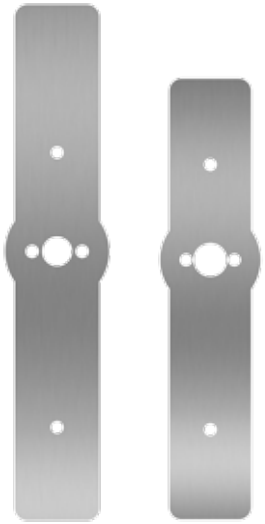

Dekor-Schilder (Reno-Schilder)

für Renovierung
Material Edelstahl matt, 1,5 mm dick

Ausführungen

#50299600A
Dekor-Schild Set Typ A
Entfernung 70 – 78 mm, incl. PZ-Lochung, innen und außen, für DS

 # 50299600B
Dekor-Schild Set Typ B
Entfernung 85 – 92 mm, incl. PZ-Lochung, innen und außen, für DS

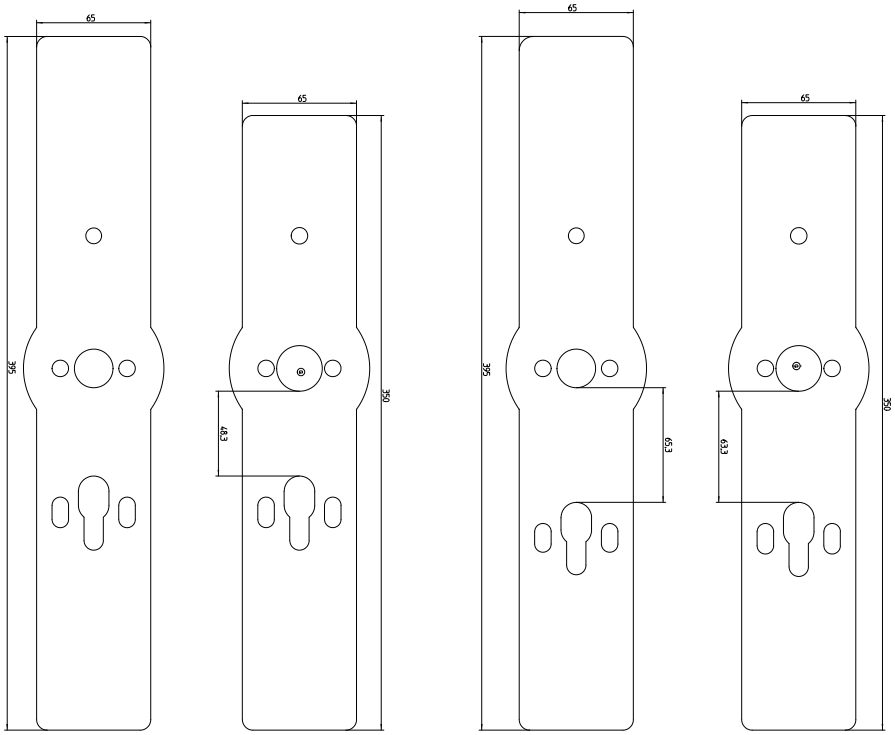

Dekor-Schild Set Typ A
(links: außen - rechts: innen)

Dekor-Schild Set Typ B
(links: außen - rechts: innen)

Beschlag-Zubehör

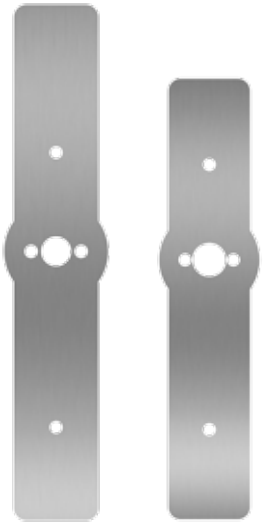

Dekor-Schilder (Reno-Schilder)

für Renovierung
Material Edelstahl matt, 1,5 mm dick

Ausführungen

#50299600C
Dekor-Schild Set Typ C
entfernungsunabhängig, unten blind, innen und außen,
für DS

 # 50299600D
Dekor-Schild Typ D
Umrüstung VARIFLEX Typ Hotel, nur außen, für DS

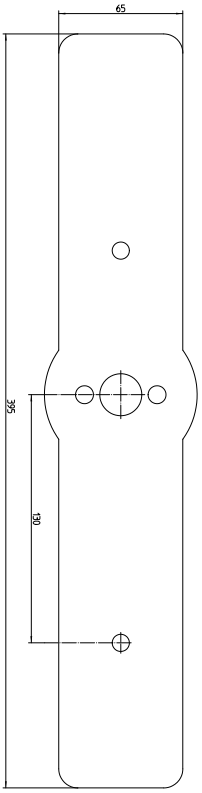

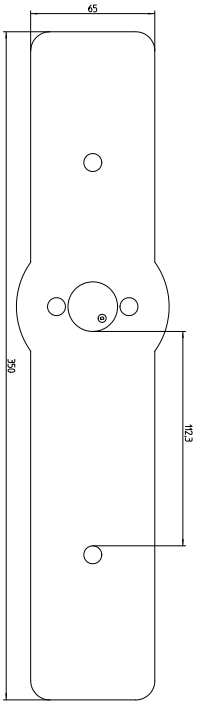

Dekor-Schild Set Typ C
(links: außen – rechts: innen)

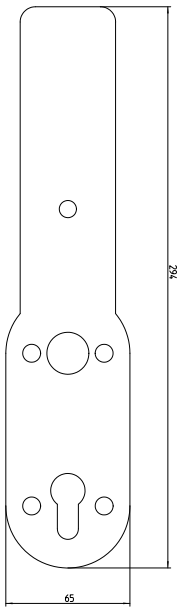

Dekor-Schild Set Typ D
(außen)

Türschließsysteme
SAFE-O-TRONIC® *access* DS-T

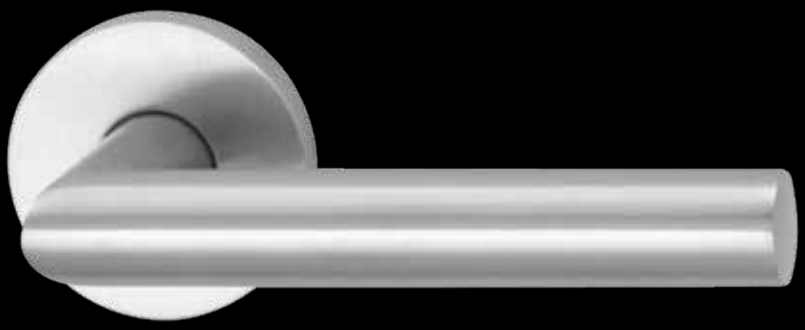

Designpreis Deutschland 2011 NOMINEE

iF product design award 2011

Varianten
SAFE-O-TRONIC® *access* DS-T200

PIN-Code-Türschließsystem

mit Drehknopf zur Riegelbetätigung

Schließeinheit mit PIN-Code-Funktion sowie mit RFID-Programmier- und RFID-MasterKey-Funktion, kapazitive Tastatur, Gehäuse Edelstahl matt.

Der freilaufende Drehknopf wird eingekuppelt, so dass man den Schlossriegel des Einsteckschlosses betätigen kann. SAFE-O-TRONIC® *access* DS-T200 ist für rechte und linke Türen universell einsetzbar. Diese Variante bietet gegenüber SAFE-O-TRONIC® *access* DS eine zusätzliche Riegelsicherheit.

Designprämiertes Schließsystem:
if product design award 2011 und
Nominierung Designpreis Deutschland 2012

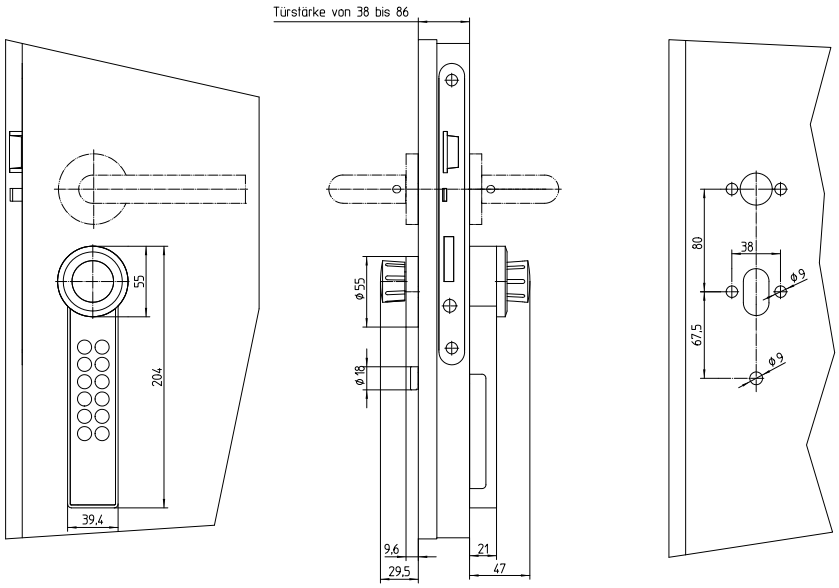

Technische Daten

- Abmessungen (HxBxT): 204mm x 55mm x 46mm
- Gewicht: ca. 600 g
- Oberfläche Gehäuse: Edelstahl matt
- Standard Alkaline Batterien auf der Türaußenseite
- Batterielebensdauer: ca. 3 Jahre oder ca. 30.000 Betätigungen
- Schutzklasse IP 43 nach DIN EN 60529
- Für Türstärken von 38mm bis 86mm, weitere Türstärken optional
- Temperaturbereich Funktion: 0 bis +60°C
- Temperaturbereich Lagerung: -15 bis +70°C
- Relative Luftfeuchte: 10 – 90% nicht kondensierend

Ausführungen

SAFE-O-TRONIC® *access* DS-T200 ist in den folgenden Ausführungen lieferbar:

 # 50202.2DK

Mit Innenverriegelung mit Drehknopfrosette. Die Beschlaggarnitur kann optional geliefert werden.

 # 50202.2FS

Mit Innenverriegelung mit Drehknopfrosette, in FS-Ausführung. Die Beschlaggarnitur kann optional geliefert werden.

Varianten
SAFE-O-TRONIC® *access* DS-T300

RFID-Türschließsystem

mit Drehknopf zur Riegelbetätigung

Schließeinheit mit RFID-Funktion mit berührungslosem Wecksensor, Gehäuse Edelstahl matt.

Der freilaufende Drehknopf wird eingekuppelt, so dass man den Schlossriegel des Einsteckschlosses betätigen kann. SAFE-O-TRONIC® *access* DS-T300 ist für rechte und linke Türen universell einsetzbar. Diese Variante bietet gegenüber SAFE-O-TRONIC® *access* DS eine zusätzliche Riegelsicherheit.

Designprämiertes Schließsystem:
if product design award 2011 und
Nominierung Designpreis Deutschland 2012

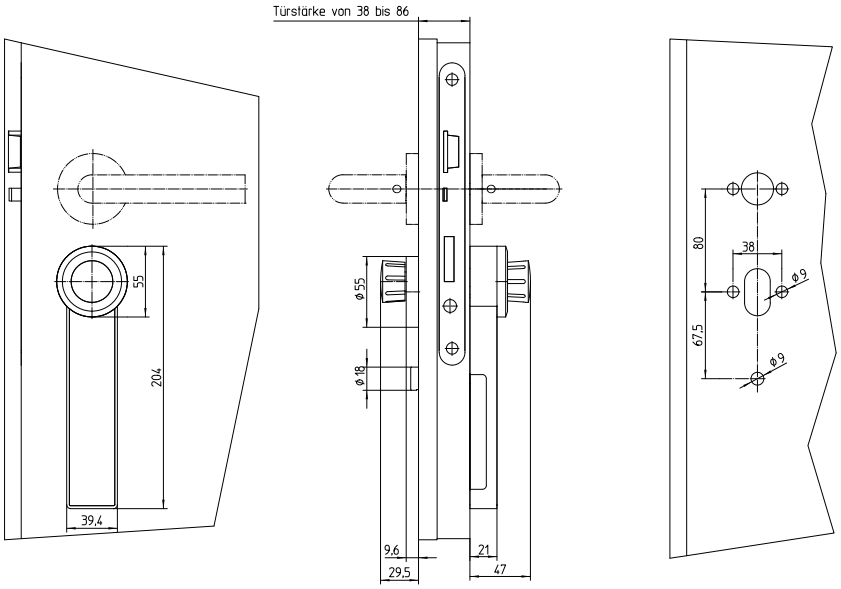

Technische Daten

- Abmessungen (HxBxT): 204mm x 55mm x 46mm
- Gewicht: ca. 600 g
- Oberfläche Gehäuse: Edelstahl matt
- Standard Alkaline Batterien auf der Türaußenseite
- Batterielebensdauer: ca. 3 Jahre oder ca. 30.000 Betätigungen
- Schutzklasse IP 43 nach DIN EN 60529
- Für Türstärken von 38mm bis 86mm, weitere Türstärken optional
- Temperaturbereich Funktion: 0 bis +60°C
- Temperaturbereich Lagerung: -15 bis +70°C
- Relative Luftfeuchte: 10 – 90% nicht kondensierend

Ausführungen

SAFE-O-TRONIC® *access* DS-T300 ist in den folgenden Ausführungen lieferbar:

 # 50202.3DK

Mit Innenverriegelung mit Drehknopfrosette. Die Beschlaggarnitur kann optional geliefert werden.

 # 50202.3FS

Mit Innenverriegelung mit Drehknopfrosette. Die Beschlaggarnitur kann optional geliefert werden.

Varianten
SAFE-O-TRONIC® *access* DS-T400

RFID-/PIN-Code-Türschließsystem

mit Drehknopf zur Riegelbetätigung

Schließeinheit mit PIN-Code- und RFID-Funktion, mit Drehknopf zur Riegelbetätigung, mit berührungslosem Wecksensor, Gehäuse Edelstahl matt.

Der freilaufende Drehknopf wird eingekuppelt, so dass man den Schlossriegel des Einsteckschlosses betätigen kann. SAFE-O-TRONIC® *access* DS-T400 ist für rechte und linke Türen universell einsetzbar. Diese Variante bietet gegenüber SAFE-O-TRONIC® *access* DS eine zusätzliche Riegelsicherheit.

product design award 2011

German Design Award 2012 NOMINEE

Designprämiertes Schließsystem:
if product design award 2011 und
Nominierung Designpreis Deutschland 2012

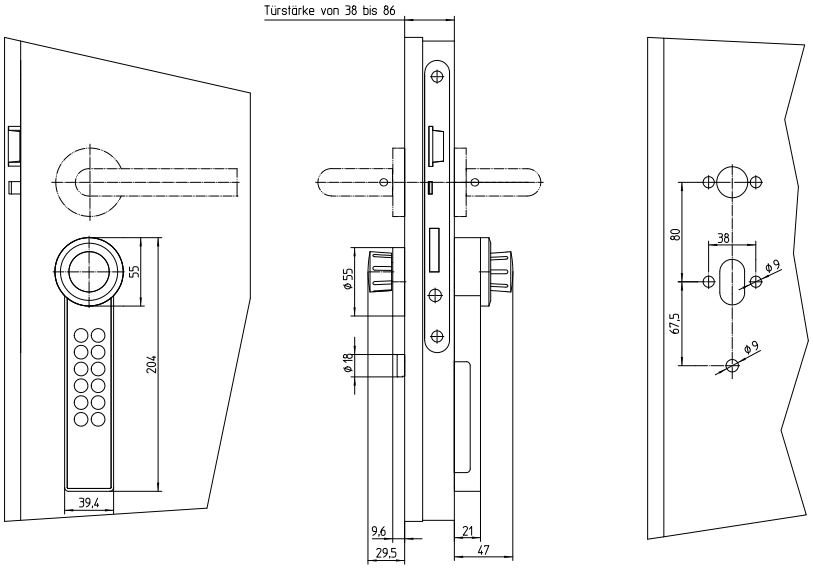

Technische Daten

- Abmessungen (HxBxT): 204mm x 55mm x 46mm
- Gewicht: ca. 600 g
- Oberfläche Gehäuse: Edelstahl matt
- Standard Alkaline Batterien auf der Türaußenseite
- Batterielebensdauer: ca. 3 Jahre oder ca. 30.000 Betätigungen
- Schutzklasse IP 43 nach DIN EN 60529
- Für Türstärken von 38mm bis 86mm, weitere Türstärken optional
- Temperaturbereich Funktion: 0 bis +60°C
- Temperaturbereich Lagerung: -15 bis +70°C
- Relative Luftfeuchte: 10 – 90% nicht kondensierend

Ausführungen

SAFE-O-TRONIC® *access* DS-T400 ist in den folgenden Ausführungen lieferbar:

 # 50202.4DK

Mit Innenverriegelung mit Drehknopfrosette. Die Beschlaggarnitur kann optional geliefert werden.

 # 50202.4FS

Mit Innenverriegelung mit Drehknopfrosette. Die Beschlaggarnitur kann optional geliefert werden.

Individualisierung

Bedruckung Frontblende

mit Motiv (z.B. Logo, Grafik oder Schriftzug)

Bedruckung der Frontblende für alle Verschlüsse der Anlage.

Die Optik der SAFE-O-TRONIC® *access* DS Türschließsysteme kann optional mit kundenspezifischen Bildmotiven gestaltet werden.

Ausführungen

 # 384DL2001
Vorlagen: PDF-Datei und zusätzlich eine CorrelDraw (12 oder 14) und / oder DXF-Datei

---

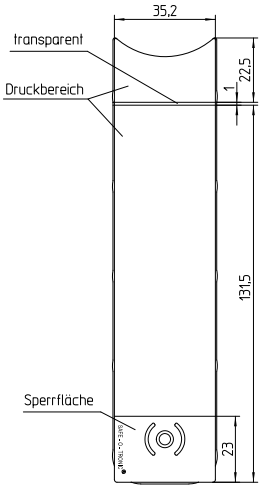

DS-T300

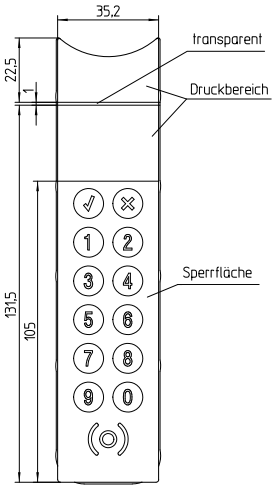

DS-T200
DS-T400

Batteriepack

 # 38400200

Batteriepack, bestehend aus 3 Standard Alkaline Batterien,
für SAFE-O-TRONIC® *access* DS, DS-T und LS.
Batterielebensdauer: ca. 3 Jahre oder ca. 30.000 Betätigungen.

Beschläge

Beschläge Typ 203 / 820

Beschläge in Form von Drückergarnituren **L-Form Typ 203**
und Wechselgarnituren mit Drückerlochteil mit Rosette Typ 203
und feststehendem Knopf Typ 820, Oberfläche: Edelstahl matt.

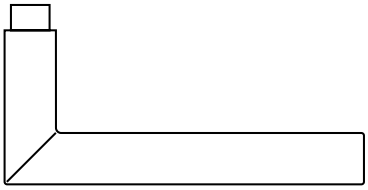

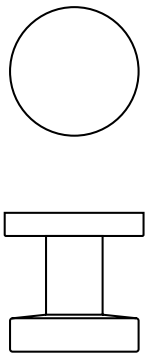

Ausführungen

Drücker – Drücker

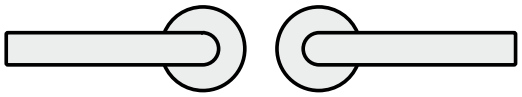

 # 50202.Dx32038
Drücker – Drücker L-Form, 8mm, **Klasse 3**
Drückerlochteile mit Rosette Typ 203 für innen und außen, incl. Vierkantstift und Befestigungsmaterial

 # 50202.Dx42038
Drücker – Drücker L-Form, 8mm, **Klasse 4**
Drückerlochteile mit Rosette Typ 203 für innen und außen, incl. Vierkantstift und Befestigungsmaterial

 # 50202.Dx42039
Drücker – Drücker L-Form, 9mm, **Klasse 4, FS**
Drückerlochteile mit Rosette Typ 203 für innen und außen, in Feuerschutzausführung, incl. Vierkantstift und Befestigungsmaterial

Drücker – Knopf

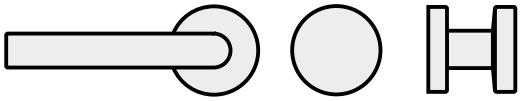

 # 50202.Wx32038
Drücker L-Form-Knopf, 8mm, **Klasse 3**
Feststehender Knopf Typ 820 außen und Drückerlochteil mit Rosette Typ 203 innen,
incl. Vierkantstift und Befestigungsmaterial

 # 50202.Wx42038
Drücker L-Form-Knopf, 8mm, **Klasse 4**
Feststehender Knopf Typ 820 außen und Drückerlochteil mit Rosette Typ 203 innen, incl. Vierkantstift und Befestigungsmaterial

 # 50202.Wx42039
Drücker L-Form-Knopf, 9mm, **Klasse 4, FS**
Feststehender Knopf Typ 820 außen und Drückerlochteil mit Rosette Typ 203 innen, in Feuerschutzausführung, incl. Vierkantstift und Befestigungsmaterial

Beschläge

Beschläge Typ 202 / 820

Beschläge in Form von Drückergarnituren **U-Form Typ 202** und Wechselgarnituren mit Drückerlochteil mit Rosette Typ 202 und feststehendem Knopf Typ 820, Oberfläche: Edelstahl matt.

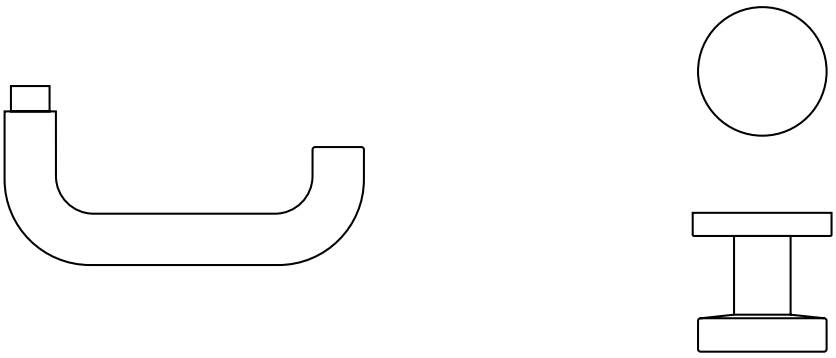

Ausführungen

Drücker – Drücker

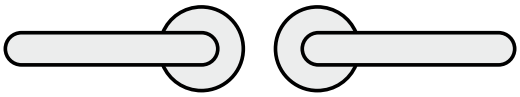

 # 50202.Dx42028
Drücker – Drücker U-Form, 8mm, **Klasse 4**
Drückerlochteile mit Rosette Typ 202 für innen und außen, incl. Vierkantstift und Befestigungsmaterial

 # 50202.Dx42029
Drücker – Drücker U-Form, 9mm, **Klasse 4, FS**
Drückerlochteile mit Rosette Typ 202 für innen und außen, in Feuerschutzausführung, incl. Vierkantstift und Befestigungsmaterial

Drücker – Knopf

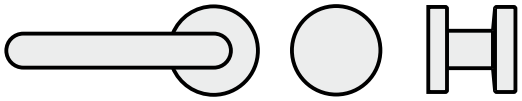

 # 50202.Wx42028
Drücker U-Form-Knopf, 8mm, **Klasse 4**
Feststehender Knopf Typ 820 außen und Drückerlochteil mit Rosette Typ 202 innen, incl. Vierkantstift und Befestigungsmaterial

 # 50202.Wx42029
Drücker U-Form-Knopf, 9mm, **Klasse 4, FS**
Feststehender Knopf Typ 820 außen und Drückerlochteil mit Rosette Typ 202 innen,
in Feuerschutzausführung, incl. Vierkantstift und Befestigungsmaterial

Beschläge

Beschläge Typ 209 / 820

Beschläge in Form von Drückergarnituren **U-Form Typ 209**
und Wechselgarnituren mit Drückerlochteil mit Rosette Typ 209 und feststehendem Knopf Typ 820, Oberfläche: Edelstahl matt.

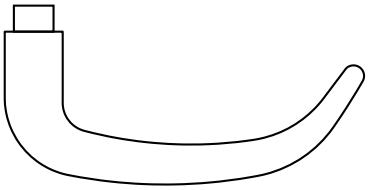

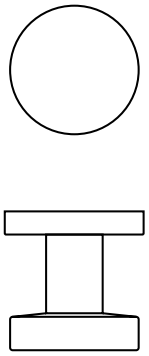

Ausführungen

Drücker – Drücker

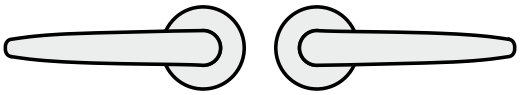

 # 50202.Dx42098
Drücker – Drücker U-Form, 8mm, **Klasse 4**
Drückerlochteile mit Rosette Typ 209 für innen und außen, incl. Vierkantstift und Befestigungsmaterial

 # 50202.Dx42099
Drücker – Drücker U-Form, 9mm, **Klasse 4, FS**
Drückerlochteile mit Rosette Typ 209 für innen und außen, in Feuerschutzausführung, incl. Vierkantstift und Befestigungsmaterial

Drücker – Knopf

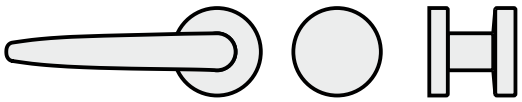

 # 50202.Wx42098
Drücker U-Form-Knopf, 8mm, **Klasse 4**
Feststehender Knopf Typ 820 außen und Drückerlochteil mit Rosette Typ 209 innen,
incl. Vierkantstift und Befestigungsmaterial

 # 50202.Wx42099
Drücker U-Form-Knopf, 9mm, **Klasse 4, FS**
Feststehender Knopf Typ 820 außen und Drückerlochteil mit Rosette Typ 209 innen, in Feuerschutzausführung, incl. Vierkantstift und Befestigungsmaterial

Beschläge

Feststehender Knopf Typ 820

Oberfläche: Edelstahl matt

Ausführungen

 # 50299506

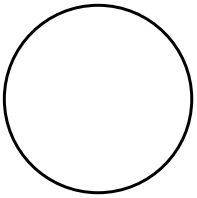

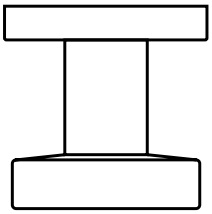

Vierkantstifte

Drücker – Drücker

 # 50299576H
Vierkantstift 7mm A 110 DR für Drücker-Drücker, 7mm, Maß A=110mm

 # 50299577H
Vierkantstift 8mm A 100 DR für Drücker-Drücker, 8mm, Maß A=100mm

 # 50299578H
Vierkantstift 8mm A 110 DR für Drücker-Drücker, 8mm, Maß A=110mm

 # 50299579H
Vierkantstift 9mm A 90 DR für Drücker-Drücker, 9mm, Maß A=90mm

 # 50299580H
Vierkantstift 9mm A 110 DR für Drücker-Drücker, 9mm, Maß A=110mm

Drücker – Knopf

 # 50299570H
Vierkantstift 7mm A 70 DK, einschraubbar in feststehenden Knopf, 7mm, Maß A=70mm

 # 50299571H
Vierkantstift 7mm A 110 DK, einschraubbar in feststehenden Knopf, 7mm, Maß A=110mm

 # 50299572H
Vierkantstift 8mm A 90 DK, einschraubbar in feststehenden Knopf, 8mm, Maß A=90mm

 # 50299573H
Vierkantstift 8mm A 110 DK, einschraubbar in feststehenden Knopf, 8mm, Maß A=110 mm

 # 50299574H
Vierkantstift 9mm A 90 DK, einschraubbar in feststehenden Knopf, 9mm, Maß A=90mm

 # 50299575H
Vierkantstift 9mm A 110 DK, einschraubbar in feststehenden Knopf, 9mm, Maß A=110mm

Beschlag-Zubehör

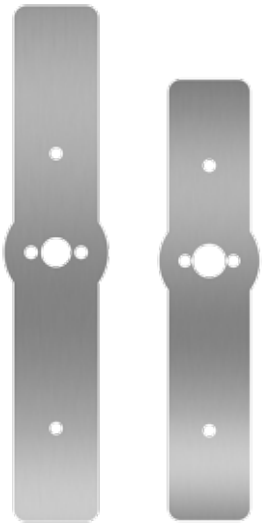

Dekor-Schilder (Reno-Schilder)

für Renovierung
Material Edelstahl matt, 1,5 mm dick

Ausführungen

#50299600E
Dekor-Schild Set Typ E,
Entfernung 70 – 72 mm, für DS-T

 # 50299600F
Dekor-Schild Set Typ F,
Entfernung 78 mm, für DS-T

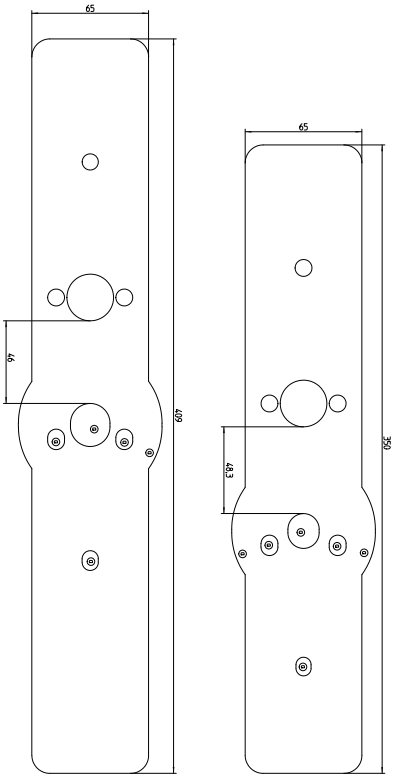

Dekor-Schild Set Typ E
(links: außen - rechts: innen)

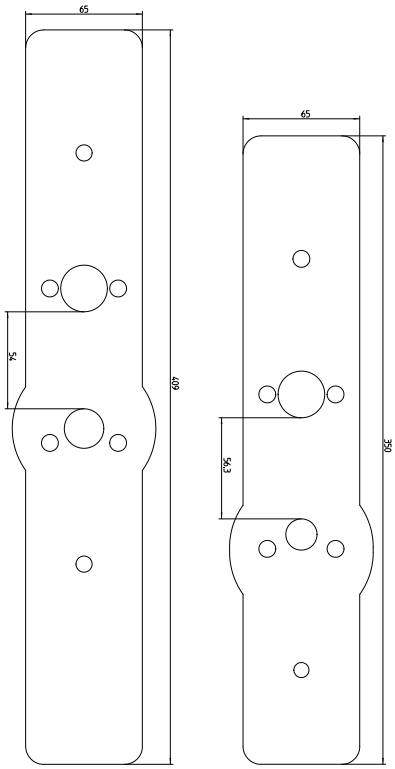

Dekor-Schild Set Typ F
(links: außen - rechts: innen)

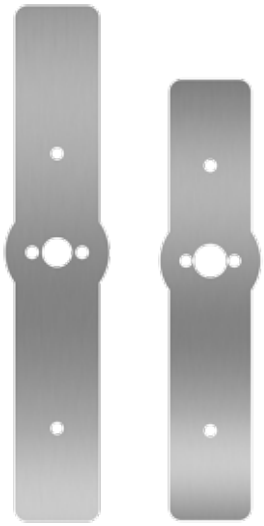

Dekor-Schilder (Reno-Schilder)

für Renovierung
Material Edelstahl matt, 1,5 mm dick

Ausführungen

 # 50299600G
Dekor-Schild Set Typ G,
Entfernung 88 mm, für DS-T

 # 50299600H
Dekor-Schild Set Typ H,
Entfernung 92 mm, für DS-T

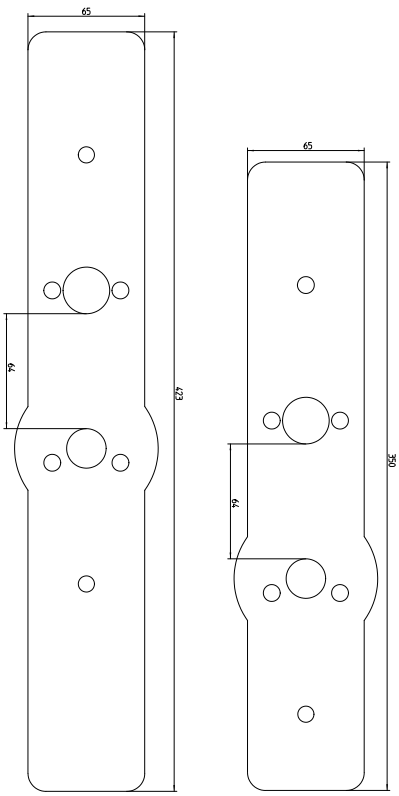

Dekor-Schild Set Typ G
(links: außen - rechts: innen)

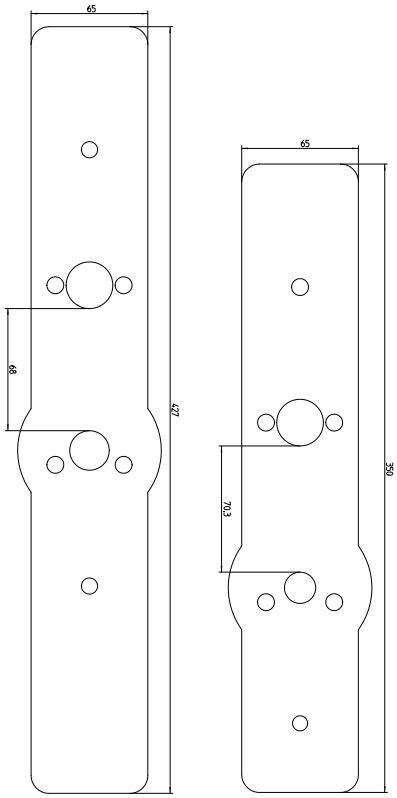

Dekor-Schild Set Typ H
(links: außen – rechts: innen)

Übersicht

Features

	SAFE-O-TRONIC® *access* DS				SAFE-O-TRONIC® *access* DS-T		
	200	**300**	**300 DND**	**400**	**200**	**300**	**400**
Öffnen und Schließen durch 4-6-stelligen UserCode	x			x	x		x
Lesen und Schreiben von RFID-Datenträgern mit 13,56 MHz		x	x	x		x	x
Nutzung eines RFID-Datenträgers alternativ zum PIN-Code				x			x
Nutzung eines RFID-Datenträgers in Verbindung mit PIN-Code				x			x
Berührungsloses, effizientes Wecken		x	x	x		x	x
Softwareunterstützte Programmierung durch SystemKeys	x	x	x	x	x	x	x
Hardwareunterstützte Programmierung durch Programmier-Set	x	x	x		x	x	
Optische und akustische Meldungen	x	x	x	x	x	x	x
65.535 Türschließsysteme pro Anlage	x	x	x	x	x	x	x
Zeitmodelle Gültigkeitsbeginn, Gültigkeitsende und Zeitzonen	x	x	x	x	x	x	x
Betriebsart mit 20.000 Ausweisnummern		x	x	x		x	x
Betriebsart mit 2.500 Seriennummern (nur UID)		x	x	x		x	x
Office-Mode-Funktion für zeitlich begrenzte Türfreischaltungen		x	x	x		x	x
Überwachung Batteriezustand / Batteriezustand kontrollierbar	x	x	x	x	x	x	x
Frei programmierbare, veränderbare Schließberechtigungen	x	x	x	x	x	x	x
99 verschiedene zeitlich begrenzbare UserCodes	x			x	x		x
Individuelle Zulassung von bis zu 20.000 Schlüsseln		x	x	x		x	x
Schließplankonfiguration mit bis zu 4.000 Schließgruppen		x	x	x		x	x
Dreifache Schließgruppenvergabe pro Türschließsystem		x	x	x		x	x
MasterCode-Funktion zum Öffnen und Schließen	x			x	x		x
Konfigurierbare MasterKey-Funktion	x	x	x	x	x	x	x
Sperrzeit gegen unberechtigte Öffnungsversuche	x			x	x		x
Automatische Weiterschaltung der Schließberechtigung		x	x	x		x	x
Konfigurierbarer Schließprotokollspeicher	x	x	x	x	x	x	x
Minimaler Speicherbedarf (1 Sektor) auf RFID-Datenträger		x	x	x		x	x
Einfache Integration in Datensysteme		x	x	x		x	x
Behindertengerechte Bedienung	x	x	x	x	x	x	x
Einfache Rosettenbeschlagmontage	x	x	x	x	x	x	x
Individualisierungsmöglichkeiten	x	x	x	x	x	x	x
Do-not-Disturb Funktion			x				

Optionales Zubehör

	SAFE-O-TRONIC® *access* DS				SAFE-O-TRONIC® *access* DS-T		
	200	**300**	**300 DND**	**400**	**200**	**300**	**400**
Mechanischer Schließzylinder	x	x	x	x			
U-Form Türdrücker Typ 202 (nur Klasse 4)	x	x	x	x			
U-Form Türdrücker Typ 209 (nur Klasse 4)	x	x	x	x			
Blindrosetten	x	x	x	x			
PZ-Rosetten	x	x	x	x			
Rosette mit Drehknopf	x	x	x	x			
Dekorunterschilder zum Renovationsumbau	x	x	x	x	x	x	x
Einbindung in das CyberNet Netzwerk		x	x	x		x	x
Unterstützung von NFC-Applikationen		x	x	x		x	x
Drückergarnitur					x	x	x
Wechselgarnitur					x	x	x

Individualisierung

	SAFE-O-TRONIC® *access* DS				SAFE-O-TRONIC® *access* DS-T		
	200	**300**	**300 DND**	**400**	**200**	**300**	**400**
Bedruckung Frontblende mit Motiv	x	x	x	x	x	x	x
Dekor-Drückerrosette Buche hell	x	x	x	x			
Dekor-Drückerrosette Buche schwarz	x	x	x	x			
Dekor-Drückerrosette Eiche	x	x	x	x			

Türschließsysteme
SAFE-O-TRONIC® *access* CS

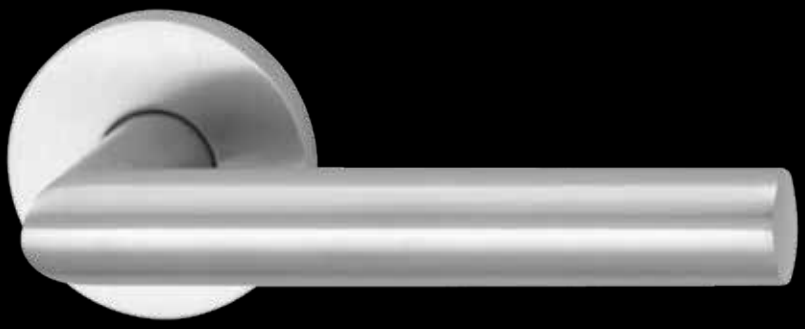

Varianten
SAFE-O-TRONIC® *access* CS300 DK1

RFID-Doppelknaufzylinder

mit einseitiger elektronischer Zutrittsberechtigung

Doppelknaufzylinder mit RFID-Schließ- und Programmierfunktion, für Verwendung PZ vorgerichteter Einsteckschlösser nach DIN 18252.

Der Doppelknaufzylinder besteht aus einem Zylinderadapter, einem elektronischen Knaufmodul und einem mechanischen Knauf.

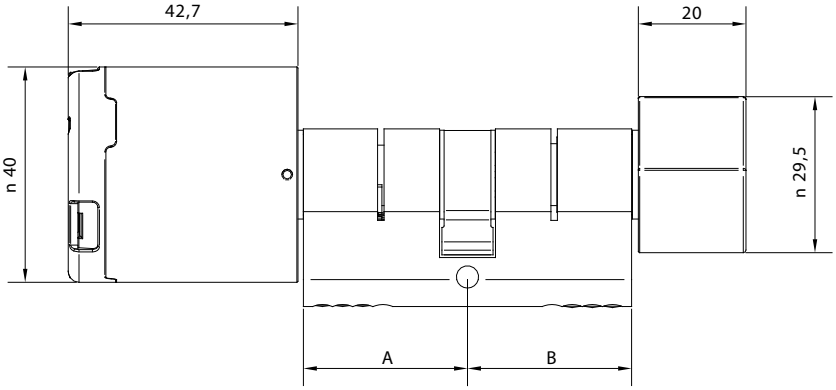

Technische Daten

- Längen: 26/26mm, 26/30mm und ab 30/30mm in 5mm Schritten
- Oberfläche elektronisches Knaufmodul: Vollmetall, Messing vernickelt
- Oberfläche Antennenabdeckung: Kunststoff
- Zwei 3-Volt-Lithiumbatterien
- Batterielebensdauer: ca. 3 Jahre oder ca. 30.000 Betätigungen
- Schutzklasse IP 65
- Temperaturbereich Funktion: -15 bis +65°C (Batterie bei < 0°C eingeschränkte Lebensdauer)

Ausführungen

SAFE-O-TRONIC® *access* CS300 DK1 ist in den folgenden Ausführungen lieferbar:

 # 50203.DK1

Die Beschläge können optional geliefert werden.

Varianten
SAFE-O-TRONIC® *access* CS300 DK2

RFID-Doppelknaufzylinder

mit beidseitiger getrennter elektronischer Zutrittsberechtigung

Doppelknaufzylinder mit RFID-Schließ- und Programmierfunktion, für Verwendung PZ vorgerichteter Einsteckschlösser nach DIN 18252.

Der Doppelknaufzylinder besteht aus einem Zylinderadapter und zwei elektronischen Knaufmodulen.

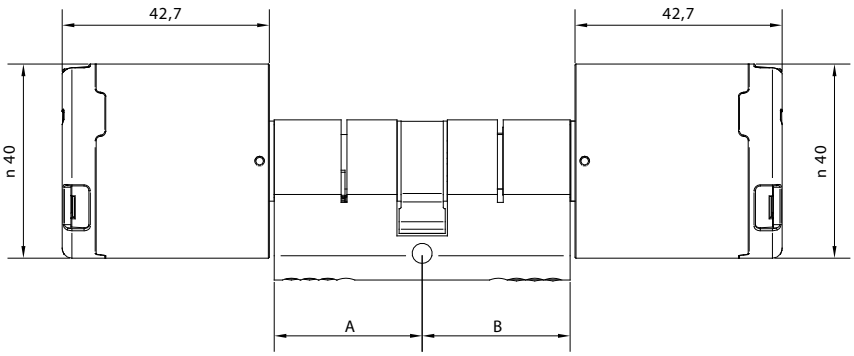

Technische Daten

- Längen: ab 30/35mm in 5mm Schritten
- Oberfläche elektronisches Knaufmodul: Vollmetall, Messing vernickelt
- Oberfläche Antennenabdeckung: Kunststoff
- Zwei 3-Volt-Lithiumbatterien
- Batterielebensdauer: ca. 3 Jahre oder ca. 30.000 Betätigungen
- Schutzklasse IP 65
- Temperaturbereich Funktion: -15 bis +65°C (Batterie bei < 0°C eingeschränkte Lebensdauer)

Ausführungen

SAFE-O-TRONIC® *access* CS300 DK2 ist in den folgenden Ausführungen lieferbar:

 # 50203.DK2

Die Beschläge können optional geliefert werden.

Varianten
SAFE-O-TRONIC® *access* CS300 HK1

RFID-Halbzylinder

mit einseitiger elektronischer Zutrittsberechtigung

Halbzylinder mit RFID-Schließ- und Programmierfunktion, für Verwendung PZ vorgerichteter Einsteckschlösser nach DIN 18252.

Der Halbzylinder besteht aus einem Zylinderadapter und einem elektronischen Knaufmodul.

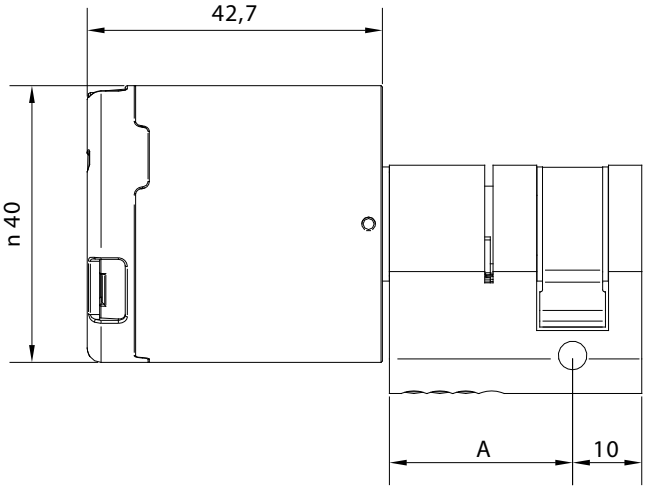

Technische Daten

- Längen: ab 30/10mm in 5mm Schritten
- Oberfläche elektronisches Knaufmodul: Vollmetall, Messing vernickelt
- Oberfläche Antennenabdeckung: Kunststoff
- Zwei 3-Volt-Lithiumbatterien
- Batterielebensdauer: ca. 3 Jahre oder ca. 30.000 Betätigungen
- Schutzklasse IP 65
- Temperaturbereich Funktion: -15 bis +65°C (Batterie bei < 0°C eingeschränkte Lebensdauer)

Ausführungen

SAFE-O-TRONIC® *access* CS300 HK1 ist in den folgenden Ausführungen lieferbar:

 # 50203.HK1

Die Beschläge können optional geliefert werden.

Varianten
SAFE-O-TRONIC® *access* CS300 DKP

RFID-Doppelknaufzylinder – Antipanik

mit einseitiger elektronischer Zutrittsberechtigung

Antipanikzylinder für Notausgangsverschlüsse, die eine definierte Schließbartstellung des Zylinders erfordern, mit RFID-Schließ- und Programmierfunktion, für Verwendung PZ vorgerichteter Einsteckschlösser nach DIN 18252.

Der Antipanikzylinder besteht aus einem Zylinderadapter mit fest montiertem mechanischen Knauf und einem elektronischen Knaufmodul.

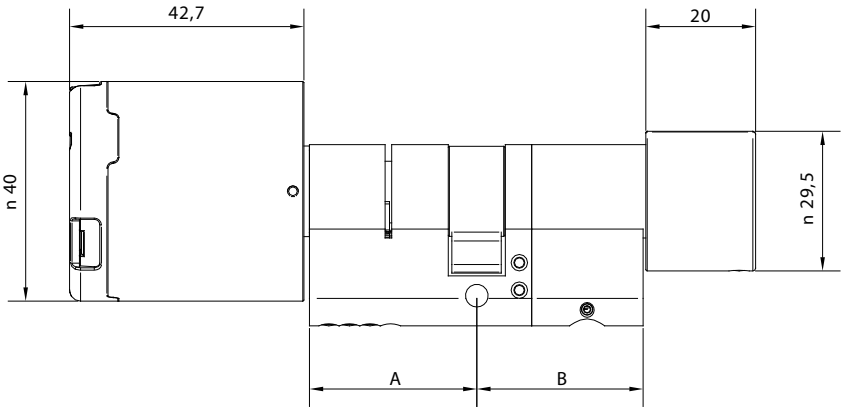

Technische Daten

- Längen: Ab 30/30 mm in 5mm Schritten
- Oberfläche elektronisches Knaufmodul: Vollmetall, Messing vernickelt
- Oberfläche Antennenabdeckung: Kunststoff
- Zwei 3-Volt-Lithiumbatterien
- Batterielebensdauer: ca. 3 Jahre oder ca. 30.000 Betätigungen
- Schutzklasse IP 65
- Temperaturbereich Funktion: -15 bis +65°C (Batterie bei < 0°C eingeschränkte Lebensdauer)

Ausführungen

SAFE-O-TRONIC® *access* CS300 DKP ist in den folgenden Ausführungen lieferbar:

 # 50203.DKP

Die Beschläge können optional geliefert werden.

Zubehör
SAFE-O-TRONIC® *access* CS300

Ersatzteile

 # 50203ZG xx xx
Zylinderadapter für RFID-Doppelknaufzylinder 50203.DK1 und 50203.DK2
Standardlänge: 30/30, Lieferbar ab Länge: 26/26
Optional: Verlängerung in 5mm Schritten möglich bis zu einer Gesamtlänge je Seite von 70mm

 # 50203AZ xx xx
Zylinderadapter für RFID-Doppelknaufzylinder Antipanik 50203.DKP mit Zusatzfunktion für spezielle Antipanikverschlüsse, mechanischer Knauf fest montiert
Standardlänge: 30/30, Lieferbar ab Länge: 30/30
Optional: Verlängerung in 5mm Schritten möglich bis zu einer Gesamtlänge je Seite von 70mm

 # 50203HZ xx xx
Zylinderadapter für RFID-Halbzylinder 50203.HK1
Standardlänge: 30/10, Lieferbar ab Länge: 30/10
Optional: Verlängerung in 5mm Schritten außen möglich bis zu einer Gesamtlänge außen von 70mm

 # 50203EK
Elektronisches Knaufmodul

 # 50203MK
Mechanischer Knauf,
nicht für Ausführung Antipanik lieferbar

Batterie für RFID-Zylinder

 # 50203B
3 Volt-Lithiumbatterie für elektronisches Knaufmodul von SAFE-O-TRONIC® *access* CS. Für jedes elektronische Knaufmodul werden 2 Batterien benötigt.

Beschläge

Beschläge Typ 203 / 820

Beschläge in Form von Drückergarnituren **L-Form Typ 203** und Wechselgarnituren mit Drückerlochteil mit Rosette Typ 203 und feststehendem Knopf Typ 820, Oberfläche: Edelstahl matt.

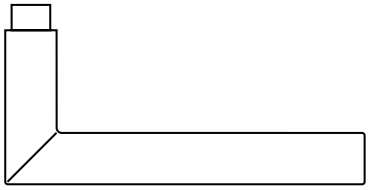

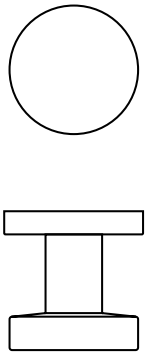

Ausführungen

Drücker – Drücker

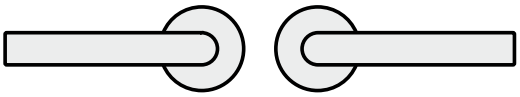

 # 50202.Dx32038
Drücker – Drücker L-Form, 8mm, **Klasse 3**
Drückerlochteile mit Rosette Typ 203 für innen und außen, incl. Vierkantstift und Befestigungsmaterial

 # 50202.Dx42038
Drücker – Drücker L-Form, 8mm, **Klasse 4**
Drückerlochteile mit Rosette Typ 203 für innen und außen, incl. Vierkantstift und Befestigungsmaterial

 # 50202.Dx42039
Drücker – Drücker L-Form, 9mm, **Klasse 4, FS**
Drückerlochteile mit Rosette Typ 203 für innen und außen, in Feuerschutzausführung, incl. Vierkantstift und Befestigungsmaterial

Drücker – Knopf

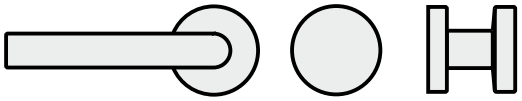

 # 50202.Wx32038
Drücker L-Form-Knopf, 8mm, **Klasse 3**
Feststehender Knopf Typ 820 außen und Drückerlochteil mit Rosette Typ 203 innen,
incl. Vierkantstift und Befestigungsmaterial

 # 50202.Wx42038
Drücker L-Form-Knopf, 8mm, **Klasse 4**
Feststehender Knopf Typ 820 außen und Drückerlochteil mit Rosette Typ 203 innen, incl. Vierkantstift und Befestigungsmaterial

 # 50202.Wx42039
Drücker L-Form-Knopf, 9mm, **Klasse 4, FS**
Feststehender Knopf Typ 820 außen und Drückerlochteil mit Rosette Typ 203 innen, in Feuerschutzausführung, incl. Vierkantstift und Befestigungsmaterial

Beschläge

Beschläge Typ 202 / 820

Beschläge in Form von Drückergarnituren **U-Form Typ 202** und Wechselgarnituren mit Drückerlochteil mit Rosette Typ 202 und feststehendem Knopf Typ 820, Oberfläche: Edelstahl matt.

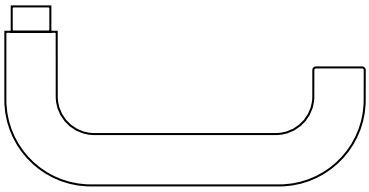

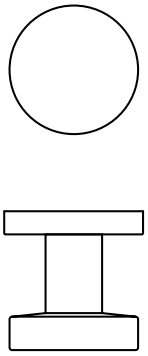

Ausführungen

Drücker – Drücker

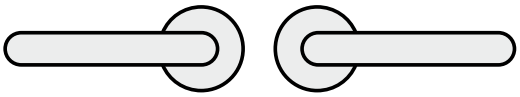

 # 50202.Dx42028
Drücker – Drücker U-Form, 8mm, **Klasse 4**
Drückerlochteile mit Rosette Typ 202 für innen und außen, incl. Vierkantstift und Befestigungsmaterial

 # 50202.Dx42029
Drücker – Drücker U-Form, 9mm, **Klasse 4, FS**
Drückerlochteile mit Rosette Typ 202 für innen und außen, in Feuerschutzausführung, incl. Vierkantstift und Befestigungsmaterial

Drücker – Knopf

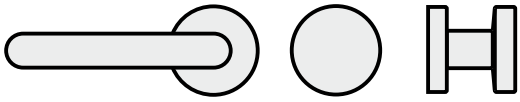

 # 50202.Wx42028
Drücker U-Form-Knopf, 8mm, **Klasse 4**
Feststehender Knopf Typ 820 außen und Drückerlochteil mit Rosette Typ 202 innen, incl. Vierkantstift und Befestigungsmaterial

 # 50202.Wx42029
Drücker U-Form-Knopf, 9mm, **Klasse 4, FS**
Feststehender Knopf Typ 820 außen und Drückerlochteil mit Rosette Typ 202 innen,
in Feuerschutzausführung, incl. Vierkantstift und Befestigungsmaterial

Beschläge

Beschläge Typ 209 / 820

Beschläge in Form von Drückergarnituren **U-Form Typ 209**
und Wechselgarnituren mit Drückerlochteil mit Rosette Typ 209 und feststehendem Knopf Typ 820, Oberfläche: Edelstahl matt.

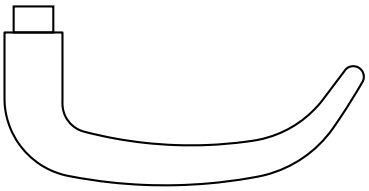

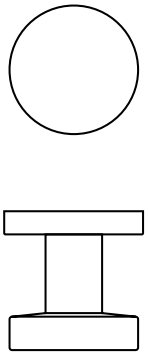

Ausführungen

Drücker – Drücker

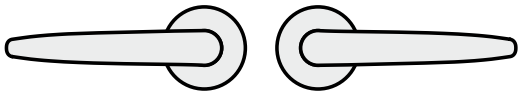

 # 50202.Dx42098
Drücker – Drücker U-Form, 8mm, **Klasse 4**
Drückerlochteile mit Rosette Typ 209 für innen und außen, incl. Vierkantstift und Befestigungsmaterial

 # 50202.Dx42099
Drücker – Drücker U-Form, 9mm, **Klasse 4, FS**
Drückerlochteile mit Rosette Typ 209 für innen und außen, in Feuerschutzausführung, incl. Vierkantstift und Befestigungsmaterial

Drücker – Knopf

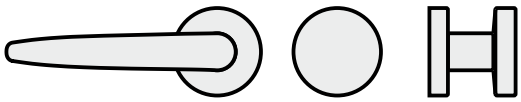

 # 50202.Wx42098
Drücker U-Form-Knopf, 8mm, **Klasse 4**
Feststehender Knopf Typ 820 außen und Drückerlochteil mit Rosette Typ 209 innen,
incl. Vierkantstift und Befestigungsmaterial

 # 50202.Wx42099
Drücker U-Form-Knopf, 9mm, **Klasse 4, FS**
Feststehender Knopf Typ 820 außen und Drückerlochteil mit Rosette Typ 209 innen, in Feuerschutzausführung, incl. Vierkantstift und Befestigungsmaterial

Beschläge

Feststehender Knopf Typ 820

Oberfläche: Edelstahl matt

Ausführungen

 # 50299506

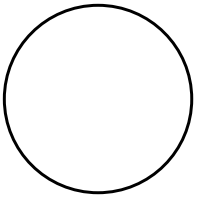

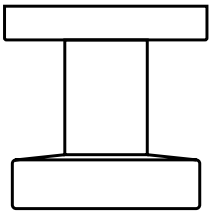

Vierkantstifte

Drücker – Drücker

 # 50299576H
Vierkantstift 7mm A 110 DR für Drücker-Drücker, 7mm, Maß A=110mm

 # 50299577H
Vierkantstift 8mm A 100 DR für Drücker-Drücker, 8mm, Maß A=100mm

 # 50299578H
Vierkantstift 8mm A 110 DR für Drücker-Drücker, 8mm, Maß A=110mm

 # 50299579H
Vierkantstift 9mm A 90 DR für Drücker-Drücker, 9mm, Maß A=90mm

 # 50299580H
Vierkantstift 9mm A 110 DR für Drücker-Drücker, 9mm, Maß A=110mm

Drücker – Knopf

 # 50299570H
Vierkantstift 7mm A 70 DK, einschraubbar in feststehenden Knopf, 7mm, Maß A=70mm

 # 50299571H
Vierkantstift 7mm A 110 DK, einschraubbar in feststehenden Knopf, 7mm, Maß A=110mm

 # 50299572H
Vierkantstift 8mm A 90 DK, einschraubbar in feststehenden Knopf, 8mm, Maß A=90mm

 # 50299573H
Vierkantstift 8mm A 110 DK, einschraubbar in feststehenden Knopf, 8mm, Maß A=110 mm

 # 50299574H
Vierkantstift 9mm A 90 DK, einschraubbar in feststehenden Knopf, 9mm, Maß A=90mm

 # 50299575H
Vierkantstift 9mm A 110 DK, einschraubbar in feststehenden Knopf, 9mm, Maß A=110mm

Beschlag-Zubehör

Rosetten

zur Ergänzung von SAFE-O-TRONIC® *access* CS
Oberfläche: Edelstahl matt

Ausführungen

 # 50299508
Rosetten Set 2
Ausführung: Edelstahl, Abdeckung PZ Lochung- PZ Lochung, Unterkonstruktion PZ Lochung- PZ Lochung

 # 50299509
Rosetten Set 3
Ausführung: Edelstahl, Abdeckung blind – PZ Lochung, Unterkonstruktion blind – PZ Lochung

 # 50299511
Rosetten Set 5
Ausführung: Edelstahl, Abdeckung blind – PZ Lochung, Unterkonstruktion PZ Lochung – PZ Lochung

---

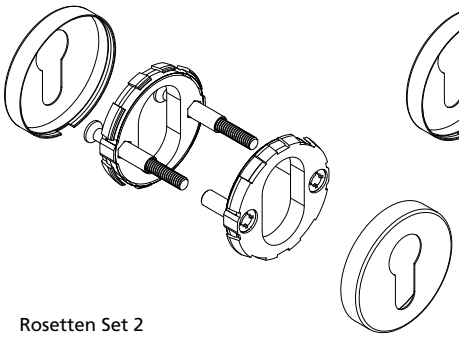

Rosetten Set 2

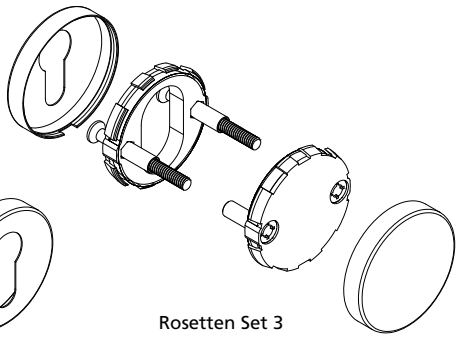

Rosetten Set 3

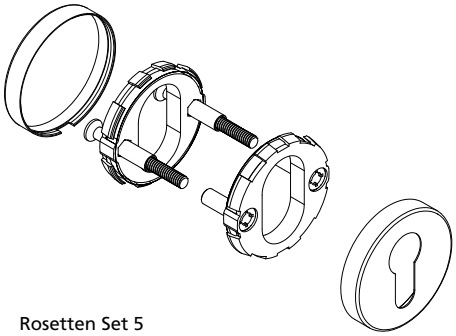

Rosetten Set 5

Übersicht

Features

	SAFE-O-TRONIC® *access* CS			
	300 DK1	**300 DK2**	**300 HK1**	**300 DKP**
Lesen und Schreiben von RFID-Datenträgern mit 13,56 MHz	x	x	x	x
Berührungsloses, effizientes Wecken	x	x	x	x
Softwareunterstützte Programmierung durch SystemKeys	x	x	x	x
Hardwareunterstützte Programmierung durch Programmier-Set	x	x	x	x
Optische und akustische Meldungen	x	x	x	x
65.535 Türschließsysteme pro Anlage	x	x	x	x
Zeitmodelle Gültigkeitsbeginn, Gültigkeitsende und Zeitzonen	x	x	x	x
Betriebsart mit 20.000 Ausweisnummern	x	x	x	x
Betriebsart mit 2.500 Seriennummern (nur UID)	x	x	x	x
Überwachung Batteriezustand / Batteriezustand kontrollierbar	x	x	x	x
Frei programmierbare, veränderbare Schließberechtigungen	x	x	x	x
Individuelle Zulassung von bis zu 20.000 Schlüsseln	x	x	x	x
Schließplankonfiguration mit bis zu 4.000 Schließgruppen	x	x	x	x
Dreifache Schließgruppenvergabe pro Türschließsystem	x	x	x	x
Konfigurierbare MasterKey-Funktion	x	x	x	x
Automatische Weiterschaltung der Schließberechtigung	x	x	x	x
Konfigurierbarer Schließprotokollspeicher	x	x	x	x
Minimaler Speicherbedarf (1 Sektor) auf RFID-Datenträger	x	x	x	x
Einfache Integration in Datensysteme	x	x	x	x
Modulbauweise	x	x	x	x
Batteriewechsel/Demontage mit elektronischer Berechtigung	x	x	x	x
Öffnung bei entleerter Batterie mit externer Stromzufuhr	x	x	x	x
Vergabe der Schließberechtigung individuell je Knaufseite		x		
Automatische Rückstellung des Schließbartes				x
Individualisierungsmöglichkeiten				

Optionales Zubehör

	SAFE-O-TRONIC® *access* CS			
	300 DK1	**300 DK2**	**300 HK1**	**300 DKP**
Blindrosetten			x	
PZ-Rosetten	x	x	x	x
Einbindung in das CyberNet Netzwerk	x	x	x	x
Unterstützung von NFC-Applikationen	x	x	x	x
Drückergarnitur	x	x	x	x
Wechselgarnitur	x	x	x	x
Batteriewechselwerkzeug	x	x	x	x
Logo-Disc für elektronisches Knaufmodul	x	x	x	x
Demontagewerkzeug Logo-Disc	x	x	x	x
Low-Power Adapter	x	x	x	x

Möbelschließsysteme
SAFE-O-TRONIC® *access* LS

Designpreis Deutschland 2011 NOMINEE

reddot design award winner 2010

Varianten
SAFE-O-TRONIC® *access* LS100

PIN-Code-Möbelschließsystem

Möbelschließsystem mit PIN-Code-Funktion, mit schwarzer oder weißer Frontblende, kapazitiver Tastatur und rundem Drehknopf.

Bei SAFE-O-TRONIC® *access* LS100 kann zwischen vier Einbaurichtungen gewählt werden, es ist für alle Schranktürmaterialien sowie für rechte und linke Türen universell einsetzbar.

Designpreis Deutschland 2011
NOMINEE

reddot design award
winner 2010

Designprämiertes Schließsystem:
red dot award: product design 2010 und
Nominierung Designpreis Deutschland 2011

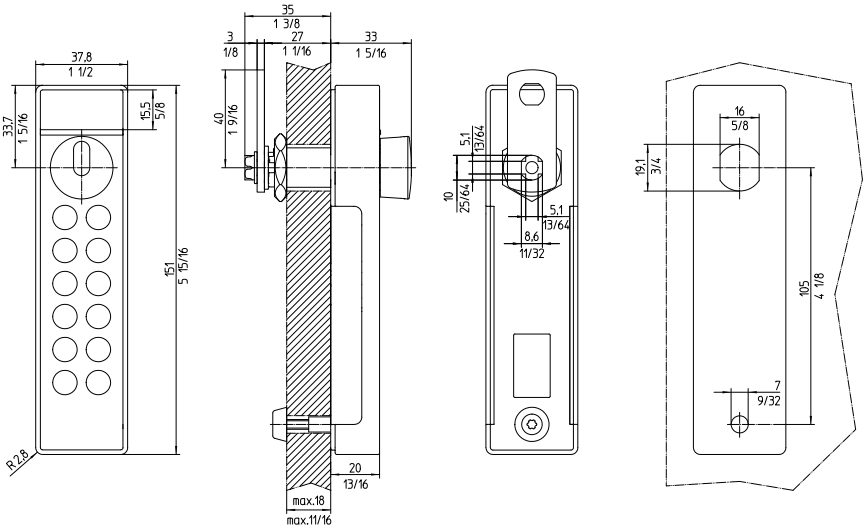

Technische Daten

- Abmessungen inkl. Drehknopf (HxBxT): 151mm x 38mm x 33mm
- Gewicht: ca. 300 g
- Standard Alkaline Batterien auf der Türaußenseite
- Batterielebensdauer: ca. 3 Jahre oder ca. 30.000 Betätigungen
- Schutzklasse IP 43
- Für Türstärken bis 18mm, weitere Türstärken optional
- Temperaturbereich Funktion: 0 bis +60°C
- Temperaturbereich Lagerung: -15 bis +70°C
- Relative Luftfeuchte: 10 – 90% nicht kondensierend

Ausführungen

SAFE-O-TRONIC® *access* LS100 ist in den folgenden Ausführungen lieferbar:

 # 300841

Ausführung mit Standard-Schließhebel, 40 mm, gerade Ausführung (weitere Schließhebel auf Anfrage)

Einbaurichtungen

Einbaurichtung **A**
(Drehknopf oben)

Einbaurichtung **B**
(Drehknopf unten)

Einbaurichtung **C**
(Drehknopf links)

Einbaurichtung **D**
(Drehknopf rechts)

Varianten
SAFE-O-TRONIC® *access* LS200

PIN-Code-Möbelschließsystem

mit MasterKey-Funktion

Möbelschließsystem mit RFID-Programmier- und RFID-MasterKey-Funktion, mit schwarzer oder weißer Frontblende, kapazitiver Tastatur und rundem Drehknopf.

Bei SAFE-O-TRONIC® *access* LS200 kann zwischen vier Einbaurichtungen gewählt werden, es ist für alle Schranktürmaterialien sowie für rechte und linke Türen universell einsetzbar.

Designpreis Deutschland 2011
NOMINEE

reddot design award
winner 2010

Designprämiertes Schließsystem:
red dot award: product design 2010 und
Nominierung Designpreis Deutschland 2011

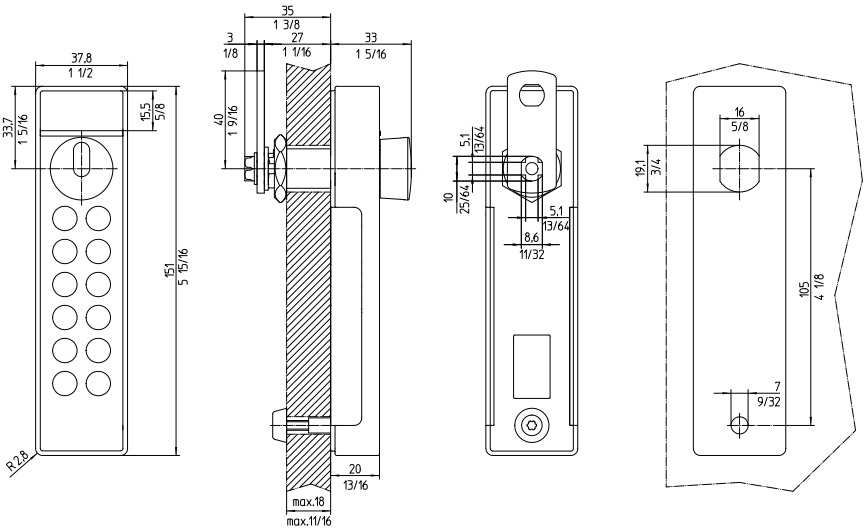

Technische Daten

- Abmessungen inkl. Drehknopf (HxBxT): 151mm x 38mm x 33mm
- Gewicht: ca. 300 g
- Standard Alkaline Batterien auf der Türaußenseite
- Batterielebensdauer: ca. 3 Jahre oder ca. 30.000 Betätigungen
- Schutzklasse IP 43
- Für Türstärken bis 18mm, weitere Türstärken optional
- Temperaturbereich Funktion: 0 bis +60°C
- Temperaturbereich Lagerung: -15 bis +70°C
- Relative Luftfeuchte: 10 – 90% nicht kondensierend

Ausführungen

SAFE-O-TRONIC® *access* LS200 ist in den folgenden Ausführungen lieferbar:

 # 300842

Ausführung mit Standard-Schließhebel, 40 mm, gerade Ausführung (weitere Schließhebel auf Anfrage)

Einbaurichtungen

Einbaurichtung **A**
(Drehknopf oben)

Einbaurichtung **B**
(Drehknopf unten)

Einbaurichtung **C**
(Drehknopf links)

Einbaurichtung **D**
(Drehknopf rechts)

Varianten
SAFE-O-TRONIC® *access* LS300

RFID-Möbelschließsystem

Möbelschließsystem mit RFID-Funktion, mit schwarzer oder weißer Frontblende, kapazitiver Tastatur und rundem Drehknopf.

Bei SAFE-O-TRONIC® *access* LS300 kann zwischen vier Einbaurichtungen gewählt werden, es ist für alle Schranktürmaterialien sowie für rechte und linke Türen universell einsetzbar.

Designpreis Deutschland 2011
NOMINEE

reddot design award
winner 2010

Designprämiertes Schließsystem:
red dot award: product design 2010 und
Nominierung Designpreis Deutschland 2011

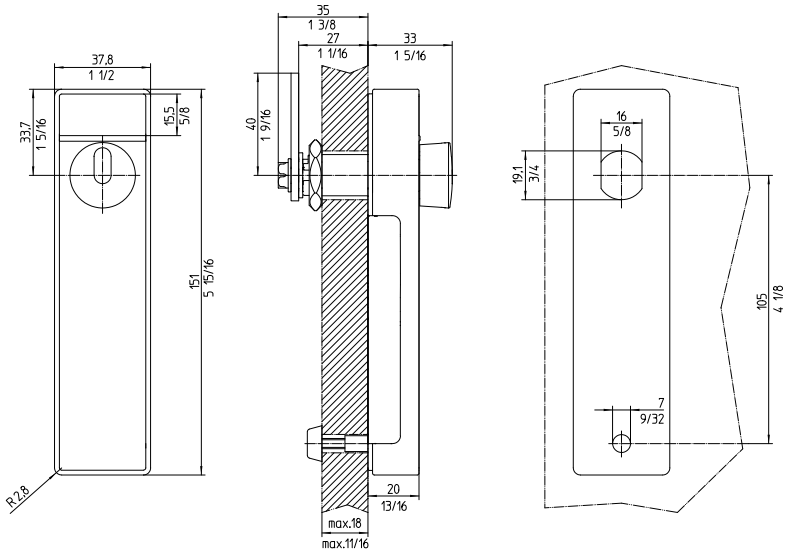

Technische Daten

- Abmessungen inkl. Drehknopf (HxBxT): 151mm x 38mm x 33mm
- Gewicht: ca. 300 g
- Standard Alkaline Batterien auf der Türaußenseite
- Batterielebensdauer: ca. 3 Jahre oder ca. 30.000 Betätigungen
- Schutzklasse IP 43
- Für Türstärken bis 18mm, weitere Türstärken optional
- Temperaturbereich Funktion: 0 bis +60°C
- Temperaturbereich Lagerung: -15 bis +70°C
- Relative Luftfeuchte: 10 – 90% nicht kondensierend

Ausführungen

SAFE-O-TRONIC® *access* LS300 ist in den folgenden Ausführungen lieferbar:

 # 300843

Ausführung mit Standard-Schließhebel, 40 mm, gerade Ausführung (weitere Schließhebel auf Anfrage)

Einbaurichtungen

Einbaurichtung **A**
(Drehknopf oben)

Einbaurichtung **B**
(Drehknopf unten)

Einbaurichtung **C**
(Drehknopf links)

Einbaurichtung **D**
(Drehknopf rechts)

Varianten
SAFE-O-TRONIC® *access* LS400

RFID- /PIN-Code-Möbelschließsystem

Möbelschließsystem mit kombinierter RFID- und PIN-Code-Funktion, mit schwarzer oder weißer Frontblende, kapazitiver Tastatur und rundem Drehknopf.

Bei SAFE-O-TRONIC® *access* LS400 kann zwischen vier Einbaurichtungen gewählt werden, es ist für alle Schranktürmaterialien sowie für rechte und linke Türen universell einsetzbar.

Designpreis Deutschland 2011
NOMINEE

reddot design award
winner 2010

Designprämiertes Schließsystem:
red dot award: product design 2010 und
Nominierung Designpreis Deutschland 2011

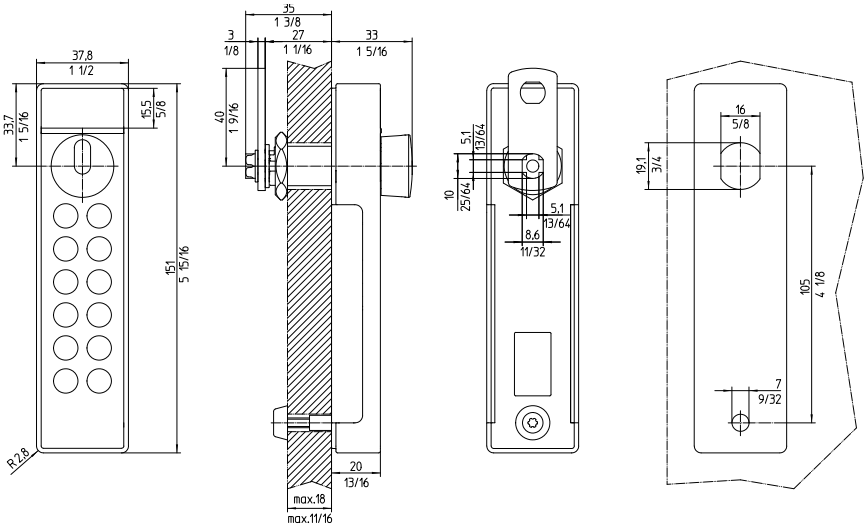

Technische Daten

- Abmessungen inkl. Drehknopf (HxBxT): 151mm x 38mm x 33mm
- Gewicht: ca. 300 g
- Standard Alkaline Batterien auf der Türaußenseite
- Batterielebensdauer: ca. 3 Jahre oder ca. 30.000 Betätigungen
- Schutzklasse IP 43
- Für Türstärken bis 18mm, weitere Türstärken optional
- Temperaturbereich Funktion: 0 bis +60°C
- Temperaturbereich Lagerung: -15 bis +70°C
- Relative Luftfeuchte: 10 – 90% nicht kondensierend

Ausführungen

SAFE-O-TRONIC® *access* LS400 ist in den folgenden Ausführungen lieferbar:

 # 300844

Ausführung mit Standard-Schließhebel, 40 mm, gerade Ausführung (weitere Schließhebel auf Anfrage)

Einbaurichtungen

Einbaurichtung **A**
(Drehknopf oben)

Einbaurichtung **B**
(Drehknopf unten)

Einbaurichtung **C**
(Drehknopf links)

Einbaurichtung **D**
(Drehknopf rechts)

Individualisierung

Laserbeschriftung

für Beschriftungsplättchen von SAFE-O-TRONIC® *access* LS100, 200, 300 und 400

Ausführungen

 # 5009433
Laserbeschriftung mit Schrank-Nummerierung

 # 5009432
Laserbeschriftung mit Motiv
(z.B. Logo, Grafik oder Schriftzug)
- einheitlich für alle Möbelschließsysteme der Anlage
Vorlagen: Dateiformate BMP, TIFF, JPEG oder PCX, mindestens 300DPI, schwarz-weiß

 # 5009435
Laserbeschriftung mit Schriftzug (z.B. unterschiedliche Nutzernamen)
- individuell für jedes Möbelschließsystem der Anlage
Vorlagen: Dateiformate BMP, TIFF, JPEG oder PCX, mindestens 300DPI, schwarz-weiß

Rechteckiger Drehknopf

 # 50299102-300
Rechteckiger Drehknopf

(anstelle rundem Drehknopf) mit komfortabler Frei-/Belegt-Anzeige

Batteriepack

 # 38400200
Batteriepack, bestehend aus 3 Standard Alkaline Batterien,
für SAFE-O-TRONIC® *access* DS, DS-T und LS.
Batterielebensdauer: ca. 3 Jahre oder ca. 30.000 Betätigungen.

Übersicht

Features

	SAFE-O-TRONIC® *access* LS			
	100	**200**	**300**	**400**
Öffnen und Schließen durch 4-6-stelligen UserCode	x (4-stellig)	x		x
Lesen und Schreiben von RFID-Datenträgern mit 13,56 MHz			x	x
Nutzung eines RFID-Datenträgers alternativ zum PIN-Code				x
Nutzung eines RFID-Datenträgers in Verbindung mit PIN-Code				x
Berührungsloses, effizientes Wecken			x	x
Softwareunterstützte Programmierung durch SystemKeys		x	x	x
Hardwareunterstützte Programmierung durch Programmier-Set		x	x	
Optische und akustische Meldungen	x	x	x	x
Kapazitive, nicht abnutzbare Tastatur	x	x		x
65.535 Möbelschließsysteme pro Anlage		x	x	x
Zeitmodelle Gültigkeitsbeginn, Gültigkeitsende und Zeitzonen		x	x	x
Betriebsart Freie Schrankwahl	x	x	x	x
Betriebsart Feste Schrankzuordnung „All-Open“		x	x	x
Betriebsart Feste Schrankzuordnung „One-Open“		x	x	x
Betriebsart mit 20.000 Ausweisnummern			x	x
Betriebsart mit 2.500 Seriennummern (nur UID)			x	x
Überwachung Batteriezustand / Batteriezustand kontrollierbar	x	x	x	x
Frei programmierbare, veränderbare Schließberechtigungen		x	x	x
99 verschiedene zeitlich begrenzbare UserCodes		x		x
Automatische Vergabe von UserCodes		x		x
Automatisches Sperren bei Überschreiten der Nutzungszeit		x	x	x
Automatisches Öffnen bei Überschreiten der Nutzungszeit		x	x	x
Individuelle Zulassung von bis zu 20.000 Schlüsseln			x	x
Schließplankonfiguration mit bis zu 4.000 Schließgruppen			x	x
Dreifache Schließgruppenvergabe pro Möbelschließsystem			x	x
MasterCode-Funktion zum Öffnen und Schließen	x	x		x
Konfigurierbare MasterKey-Funktion		x	x	x
Sperrzeit gegen unberechtigte Öffnungsversuche	x	x		x
Automatische Weiterschaltung der Schließberechtigung			x	x
Konfigurierbarer Schließprotokollspeicher		x	x	x
Minimaler Speicherbedarf (1 Sektor) auf RFID-Datenträger			x	x
Einfache Integration in Datensysteme			x	x
Manuelle Entriegelungsmöglichkeit bei klemmenden Türen	x	x	x	x
Geprüfte Aufbruchsicherheit	x	x	x	x
Behindertengerechte Bedienung (eckiger Drehknopf)	x	x	x	x
Individualisierungsmöglichkeiten	x	x	x	x

Optionales Zubehör

	SAFE-O-TRONIC® *access* LS			
	100	**200**	**300**	**400**
Eckiger Drehknopf	x	x	x	x
Einbindung in das CyberNet Netzwerk			x	x
Unterstützung von NFC-Applikationen			x	x
Batteriewechselhilfe	x	x	x	x
Unterplatten zum Renovationsumbau	x	x	x	x
Scheibe zur Umrüstung auf SAFE-O-TRONIC® *access* LS	x	x	x	x
Sonderhebel	x	x	x	x

Individualisierung

	SAFE-O-TRONIC® *access* LS			
	100	**200**	**300**	**400**
Laserbeschriftung mit Schrank-Nummerierung	x	x	x	x
Laserbeschriftung mit Motiv	x	x	x	x
Laserbeschriftung mit Schriftzug	x	x	x	x

Terminalsysteme
SAFE-O-TRONIC® *access* TS

Varianten
SAFE-O-TRONIC® *access* TS300

RFID-Terminal (offline)

RFID-Terminal (offline) zur Ansteuerung eines I/O Extension Boards, zum Einsatz im Kleinspannungsbereich (24-48V). Verwendbar als Wandleser in Unterputz- oder Aufputzversion oder als Einbauleser. Die Spannungsversorgung muss bauseits gestellt werden.

Der Funktionsumfang des RFID-Terminals (offline) ist gleich dem Funktionsumfang von SAFE-O-TRONIC® *access* DS300.

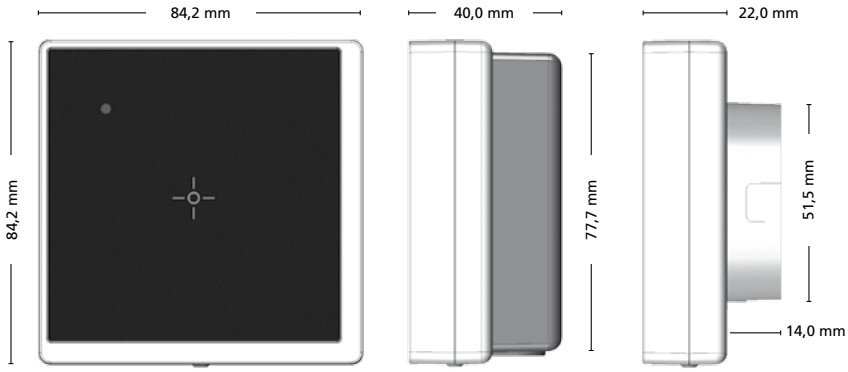

Technische Daten

- Abmessungen Gehäuseunterteil: 84mm x 84mm x 22mm
- Farbe Gehäuseunterteil: Korpus: weiß / Frontscheibe: schwarz
- Abmessungen Aufputzadapter: 77,7mm x 77,7mm x 18,0mm
- Farbe Aufputzadapter: hellgrau
- Gewicht: ca. 150 g
- Schutzklasse IP 54
- Spannungsversorgung: ext. Spannungsversorgung 24V bis 48 V DC ± 10%
- Leistungsaufnahme: typisch 3,2W - max.3,8 W
- Temperaturbereich Funktion: -20°C bis +55°C
- Temperaturbereich Lagerung: -40°C bis +85°C
- Relative Luftfeuchte: 95% (nicht betauend)
- Antenne: Intern, ca. 40mm x 40mm
- Betriebsfrequenz: 13,56 MHz
- Sendeleistung: 250 mW ± 2 dB
- RF-Interface: ISO14443-A, NFC
- Unterstützte Transpondertypen: z.B.: mifare classic (mini, 1k, 4k), mifare DESfire, Smart MX, mifare Plus
- LED: Blau, Grün, Rot (Funktion konfigurierbar)
- Summer: integriert
- Echtzeituhr: 24h Gangreserve, Genauigkeit ± 2s/Tag

Ausführungen

#38490070

Varianten
SAFE-O-TRONIC® *access* TS300

CyberSpot RFID-Terminal (online)

CyberSpot RFID-Terminal (online) zum Beschreiben von RFID-Datenträgern mit Schließberechtigungen, Gültigkeiten und Zeitzonen. Mit Stromversorgung im Kleinspannungsbereich (24-48V) oder über „Power over Ethernet". Verwendbar als Wandleser in Unterputz- oder Aufputzversion oder als Einbauleser. Auch zur Ansteuerung eines I/O Extension Boards verwendbar. Die Spannungsversorgung muss bauseits gestellt werden.

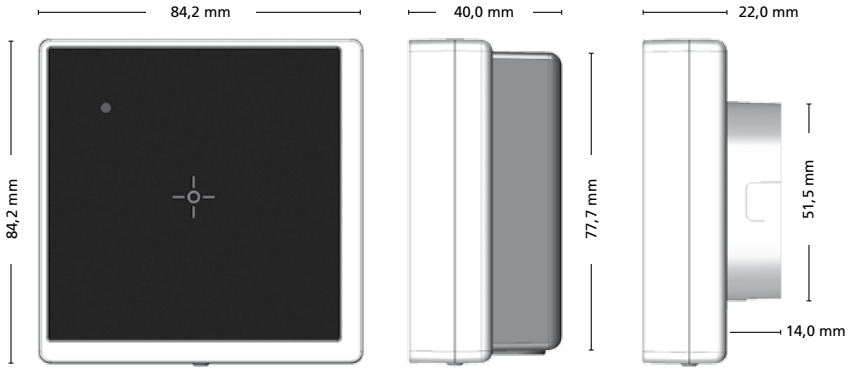

Technische Daten

- Abmessungen Gehäuseunterteil: 84mm x 84mm x 22mm
- Farbe Gehäuseunterteil: Korpus: weiß / Frontscheibe: schwarz
- Abmessungen Aufputzadapter: 77,7mm x 77,7mm x 18,0mm
- Farbe Aufputzadapter: hellgrau
- Gewicht: ca. 150 g
- Schutzklasse IP 54
- Spannungsversorgung: Power over Ethernet, IEEE802.3af
  Alternativ: ext. Spannungsversorgung 24V bis 48 V DC ± 10%
- Leistungsaufnahme: typisch 3,2W - max.3,8 W (IEEE802.3af Powered Devices Class: 1)
- Temperaturbereich Funktion: -20°C bis +55°C
- Temperaturbereich Lagerung: -40°C bis +85°C
- Relative Luftfeuchte: 95% (nicht betauend)
- Kabelspezifikation: max. 100m CAT-5 Kabel
- Antenne: Intern, ca. 40mm x 40mm
- Betriebsfrequenz: 13,56 MHz
- Sendeleistung: 250 mW ± 2 dB
- RF-Interface: ISO14443-A, NFC
- Unterstützte Transpondertypen: z.B.: mifare classic (mini, 1k, 4k), mifare DESfire, Smart MX, mifare Plus
- LED: Blau, Grün, Rot (Funktion konfigurierbar)
- Summer: integriert
- Echtzeituhr: 24h Gangreserve, Genauigkeit ± 2s/Tag
- Anschluss TCP/IP: LSA Terminal
- Interface:
  Ethernet 10BASE-T/100BASE-TX
  Automatik MDI/MDI-X cross over correction
  TCP/IP Protokoll, IPv4
- Werkseinstellungen Ethernet:
  IP-Adresse: 192.168.10.10
  Subnet-Mask: 255.255.255.0
  Port: 10001
  DHCP: aus
- EEPROM: für Konfigurationsparameter (1 Million Schreibzyklen)
- FRAM: für Schlossdaten (10^{14} Schreibzyklen)

Ausführungen

#38490040

Varianten
SAFE-O-TRONIC® *access* TS300

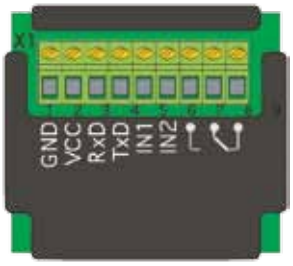

I/O Extension Board

als Ergänzung zum RFID-Terminal (offline)
und zum CyberSpot RFID-Terminal (online)

I/O Extension Board zur Ansteuerung von z.B. elektrischen Türöffnern, Drehkreuzen oder Parkschranken zum Einbau in eine Unterputzdose. Mit Relais, 1x Wechselkontakt (Kontaktbelastbarkeit 24V AC/DC, 1,5A).

Technische Daten

- Abmessungen: 43mm x 39mm x 13mm
- Gewicht: ca. 20 g
- Schutzklasse IP 20
- Spannungsversorgung: + 5 V DC
- Temperaturbereich Funktion: -20°C bis +70°C
- Temperaturbereich Lagerung: -40°C bis +85°C
- Relative Luftfeuchte: 95% (nicht betauend)
- Kabelspezifikation: max. 5m (paarweise verdrillte Leitung)
- Relais: 1x Wechselkontakt (Kontaktbelastbarkeit: 24 V AC/DC 1,5 A)
- Digitale Eingänge: 2x zu Schalten gegen GND (max. 1 kΩ)

Ausführungen

#38490071

Extension Board 16/O

Extension Board 16/O zur individuellen Anwahl von bis zu 16 Ausgängen (z.B. zur Freischaltung von Etagen eines Aufzugs), zur Verwendung mit dem RFID-Terminal (offline), Versorgungsspannung: 7–24V.
Die Spannungsversorgung muss bauseits gestellt werden

Ausführungen

#38490075

Varianten
SAFE-O-TRONIC® *access* TS300

Desktop Reader USB Mifare

Tischleser zum Programmieren von SystemKeys und RFID-Datenträgern zum Anschluss an den PC. Die Spannungsversorgung und der Datenaustausch erfolgen über eine USB-Schnittstelle.

Technische Daten

- Abmessungen (BxHxT): 144mm x 84mm x 18mm
- Gewicht: ca. 105 g
- Gehäuse: Plastik ASA, Front: Acrylglas
- Farbe: Schwarz und weiß
- Schutzklasse IP 42
- Betriebsfrequenz: 13,56 MHz
- RF-Sendeleistung: 100 mW
- Spannungsversorgung: 5V, USB Bus powered
- Leistungsaufnahme: max. 140 mA
- Antenne: integriert
- Schnittstelle: USB Full-Speed (12 MBit/s)
- Signalgeber: 2 LED
- Temperaturbereich: Betrieb –20 °C bis 60 °C
  Lagerung –40 °C bis 85 °C
- Relative Luftfeuchte: 95 % (nicht betauend)
- MTBF: 500.000 h

Ausführungen

#38490010

Communicator

Communicator zur Programmierung von SAFE-O-TRONIC® *access* LS300, LS400, DS300, DS-T300, DS400, DS-T400, CS300 Schließsystemen und TS300-Terminalsystemen.

Technische Daten

- Speichermöglichkeit der Datensätze für bis zu 60 SAFE-O-TRONIC® *access* Schließsysteme
- Akku-Betrieb
- Programmieren der SAFE-O-TRONIC® *access* Schließsysteme ohne angeschlossenen PC
- Auslesen der Protokolldaten aus den SAFE-O-TRONIC® *access* Schließsystemen
- USB-Schnittstelle zum Datenaustausch mit PC und zum Laden der Akkus
- Echtzeituhr: integriert
- Oberfläche: Kunststoff
- Farbe: schwarz

Ausführungen

#38490020

Varianten
SAFE-O-TRONIC® *access* TS300

Infoterminal – offline

Wandgerät zur Anzeige der Schranknummer bei „freier Schrankwahl" für SAFE-O-TRONIC® *access* LS300 und LS400. Die Spannungsversorgung muss bauseits gestellt werden.

Technische Daten

- Abmessungen: 199mm x 179mm x 72mm
- Gewicht: ca. 500 g
- Schutzklasse IP 54
- Spannungsversorgung: 24V bis 48 V DC ± 10%
- Leistungsaufnahme: typisch 4,6W - max. 5,2W
- Temperaturbereich Funktion: -10°C bis +55°C
- Temperaturbereich Lagerung: -20°C bis +70°C
- Relative Luftfeuchte: 95% (nicht betauend)
- Antenne: Intern
- Betriebsfrequenz: 13,56 MHz
- Sendeleistung: 250 mW ± 2 dB
- RF-Interface: ISO14443-A, NFC
- Unterstützte Transpondertypen: z.B.: mifare classic (mini, 1k, 4k), mifare DESfire, Smart MX, mifare Plus
- LED: 2 x 20 Zeichen LCD hinterleuchtet
- Summer: integriert
- Echtzeituhr: 24h Gangreserve, Genauigkeit ± 2s/Tag

Ausführungen

#38490030

Infoterminal CyberSpot online

Wandgerät zur Anzeige der Schranknummer bei „freier Schrankwahl“ inkl. CyberSpot Funktion für SAFE-O-TRONIC® *access* LS300 und LS400. Die Spannungsversorgung muss bauseits gestellt werden.

Technische Daten

- Abmessungen: 199mm x 179mm x 72mm
- Gewicht: ca. 500 g
- Schutzklasse IP 54
- Spannungsversorgung: 24V bis 48 V DC ± 10%
- Leistungsaufnahme: typisch 4,6W - max. 5,2W
- Temperaturbereich Funktion: -10°C bis +55°C
- Temperaturbereich Lagerung: -20°C bis +70°C
- Relative Luftfeuchte: 95% (nicht betauend)
- Kabelspezifikation: max. 100m CAT-5 Kabel
- Antenne: Intern, ca. 40mm x 40mm
- Betriebsfrequenz: 13,56 MHz
- Sendeleistung: 250 mW ± 2 dB
- RF-Interface: ISO14443-A, NFC
- Unterstützte Transpondertypen: z.B.: mifare classic (mini, 1k, 4k), mifare DESfire, Smart MX, mifare Plus
- LED: 2 x 20 Zeichen LCD hinterleuchtet
- Summer: integriert
- Echtzeituhr: 24h Gangreserve, Genauigkeit ± 2s/Tag
- Anschluss TCP/IP: RJ45 8P8C (intern)
- Interface:
  Ethernet 10BASE-T/100BASE-TX
  Automatik MDI/MDI-X cross over correction
  TCP/IP Protokoll, IPv4
- Werkseinstellungen Ethernet:
  IP-Adresse: 192.168.10.10
  Subnet-Mask: 255.255.255.0
  Port: 10001
  DHCP: aus
- EEPROM: für Konfigurationsparameter (1 Million Schreibzyklen)
- FRAM: für Schlossdaten (10^{14} Schreibzyklen)

Ausführungen

#38490031

Varianten
SAFE-O-TRONIC® *access* TS300

Card-Schalter

#5009533

Card-Schalter incl. Rahmen und Zentralscheibe, z.B. für den Einsatz als Energiesparschalter.

Passend für RFID-Karten im ISO-Format
Farbe: elfenbeinweiß

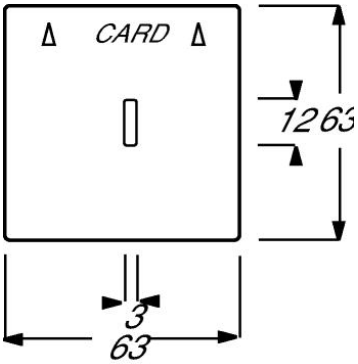

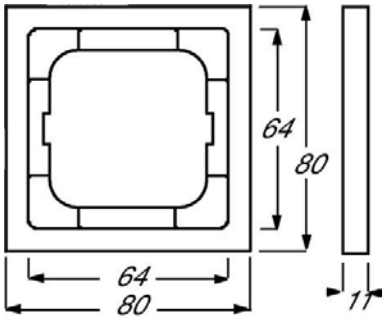

Zusatz-
komponenten

Zusatzkomponenten
Programmierzubehör

SystemKeys

für SAFE-O-TRONIC® access LS200, 300, 400 und DS200, 300, 400, DS-T200, 300, 400 sowie CS300 und TS300

Ausführungen

 # 38490060
SystemKey-Set
zum Programmieren und Verwalten einer SAFE-O-TRONIC® *access* Schließanlage in Kombination mit der Lock Manager Software, bestehend aus 7 werkseitig vorkonfigurierten RFID-Datenträgern im ISO-Format.
Jedes SystemKey-Set wird mit einer objektspezifischen Objektnummer und einer einheitlichen KGEN (Schließfolge) beschriftet.

 # 38490060TK
TestKey
Bauschlüssel für Funktionstest bei nicht programmierten SAFE-O-TRONIC® *access* RFID-Schließsystemen. Nach der Programmierung hat der TestKey keinerlei Schließfunktionen im Schließsystem.

Programmier-Sets

für SAFE-O-TRONIC® *access* LS200 und 300

Ausführungen

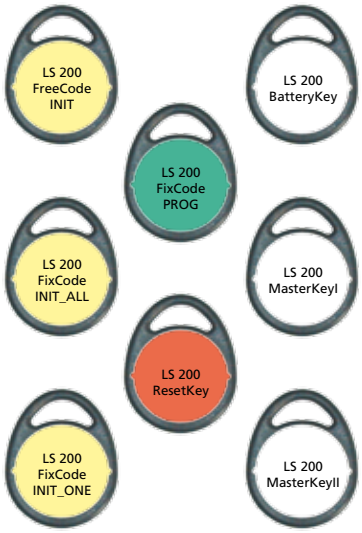

 # 38490060SK200
Programmier-Set LS200
zum Programmieren und zum Betrieb einer SAFE-O-TRONIC® *access* LS200 Schließanlage ohne Software und PC für die Betriebsarten „Feste Schrankzuordnung“ und „Freie Schrankwahl“, bestehend aus 8 werkseitig vorkonfigurierten RFID-Datenträgern als Schlüsselanhänger. Zeitbezogene Funktionen können mit dem Programmier-Set LS200 nicht programmiert werden.
Jedes Programmier-Set LS200 wird mit einer objektspezifischen Objektnummer und einer einheitlichen KGEN (Schließfolge) beschriftet.

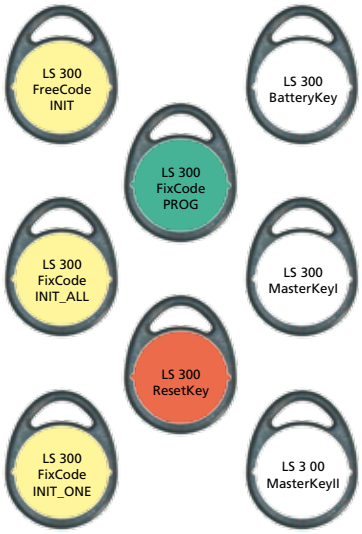

 # 38490060SK300
Programmier-Set LS300
zum Programmieren und zum Betrieb einer SAFE-O-TRONIC® *access* LS300 Schließanlage ohne Software und PC für die Betriebsarten „Feste Schrankzuordnung“ und „Freie Schrankwahl“, bestehend aus 8 werkseitig vorkonfigurierten RFID-Datenträgern als Schlüsselanhänger. Zeitbezogene Funktionen können mit dem Programmier-Set LS300 nicht programmiert werden.
Jedes Programmier-Set LS300 wird mit einer objektspezifischen Objektnummer und einer einheitlichen KGEN (Schließfolge) beschriftet.

Zusatzkomponenten
Programmierzubehör

Programmier-Sets

für SAFE-O-TRONIC® *access* DS200 und 300

Ausführungen

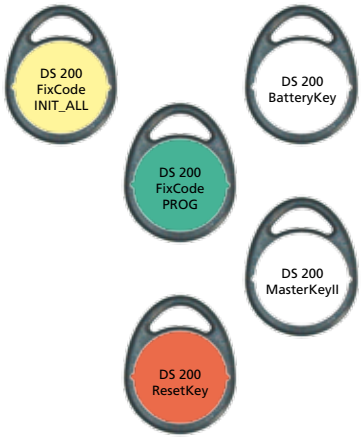

 # 38490060DS200
Programmier-Set DS200
zum Programmieren und zum Betrieb einer SAFE-O-TRONIC® *access* DS200 oder DS-T200 Schließanlage ohne Software und PC, bestehend aus 5 werkseitig vorkonfigurierten RFID-Datenträgern als Schlüsselanhänger. Zeitbezogene Funktionen können mit dem Programmier-Set DS200 nicht programmiert werden.
Jedes Programmier-Set DS200 wird mit einer objektspezifischen Objektnummer und einer einheitlichen KGEN (Schließfolge) beschriftet.

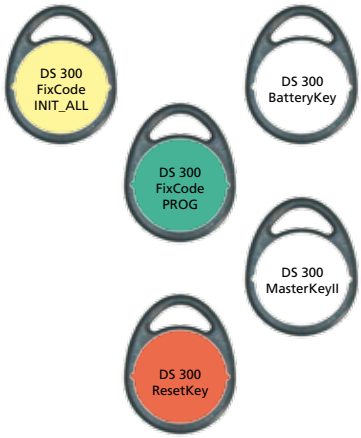

 # 38490060DS300
Programmier-Set DS300
zum Programmieren und zum Betrieb einer SAFE-O-TRONIC® *access* DS300 oder DS-T300 Schließanlage ohne Software und PC, bestehend aus 5 werkseitig vorkonfigurierten RFID-Datenträgern als Schlüsselanhänger. Zeitbezogene Funktionen können mit dem Programmier-Set DS300 nicht programmiert werden.
Jedes Programmier-Set DS300 wird mit einer objektspezifischen Objektnummer und einer einheitlichen KGEN (Schließfolge) beschriftet.

Programmier-Sets

für SAFE-O-TRONIC® *access* CS300

Ausführungen

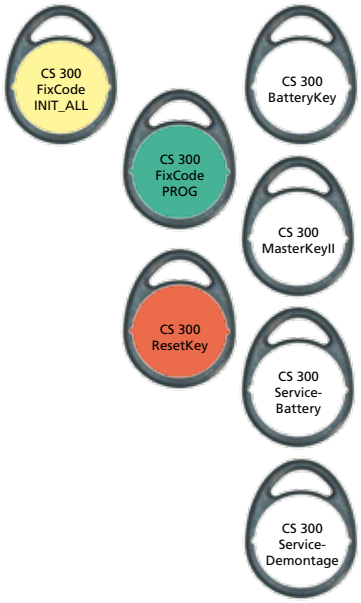

 # 38490060CS300
Programmier-Set CS300
zum Programmieren und zum Betrieb einer SAFE-O-TRONIC® *access* CS300 Schließanlage ohne Software und PC, bestehend aus 7 werkseitig vorkonfigurierten RFID-Datenträgern als Schlüsselanhänger.
Zeitbezogene Funktionen können mit dem Programmier-Set CS300 nicht programmiert werden.
Jedes Programmier-Set CS300 wird mit einer objektspezifischen Objektnummer und einer einheitlichen KGEN (Schließfolge) beschriftet.

Zusatzkomponenten
Software

Lock Manager Software

für SAFE-O-TRONIC® *access*

Systemvoraussetzungen:

- Betriebssystem: Windows XP, Vista, Windows 7, Windows 8
- Prozessor: Intel / AMD-kompatibel mit 1.500 MHz oder höher
- RAM: 512 MB oder höher
- Sound: Optional: Windows-kompatible Soundkarte
- Festplatte: > 200 MB freier Speicherplatz
- Grafik: VGA-Grafikkarte mit 1024*768 Punkten bei 256 Farben
- Zeigegerät: Trackball, integriertes Mousepad oder PS/2 – Maus
- Schnittstelle: eine freie USB-Schnittstelle USB 1.0 oder 2.0, Ethernet-Schnittstelle
- Laufwerke: CD (RW) – Laufwerk für die Installation und evtl. zur Datensicherung

Ausführungen

 # 5009023-200
Lock Manager 6, Version LS200
zum Programmieren und Verwalten von SAFE-O-TRONIC® *access* LS200 Schließanlagen mittels SystemKey-Set, zur Installation auf handelsübliche Notebooks, Laptops und PCs mit Betriebssystem Windows XP, Vista, Windows 7 und Windows 8, incl. Nutzerlizenz und Update-Berechtigung.

- Schließplanerstellung
- Schließanlagenverwaltung
- Auslesen und Dokumentation von Schließprotokollen
- Erstellung, Codieren und Auslesen von RFID-Datenträgern bei angeschlossenem USB-Reader
- Auslesen der in den RFID-Datenträgern gespeicherten Daten

 # 5009023-6K
Lock Manager 6, Version Key
zum Programmieren und Verwalten von SAFE-O-TRONIC® *access* LS200, LS300, LS400, DS200, DS-T200, DS300, DS-T300, DS400, DS-T400, CS300 und TS300 mittels SystemKey-Set, zur Installation auf handelsübliche Notebooks, Laptops und PCs mit Betriebssystem Windows XP, Vista, Windows 7 und Windows 8, incl. Nutzerlizenz und Update-Berechtigung.

- ➔ Schließplanerstellung
- ➔ Schließanlagenverwaltung
- ➔ Auslesen und Dokumentation von Schließprotokollen
- ➔ Erstellung, Codieren und Auslesen von RFID-Datenträgern bei angeschlossenem USB-Reader
- ➔ Auslesen der in den RFID-Datenträgern gespeicherten Daten

 # 5009023-6C
Lock Manager 6, Version Communicator
zum Programmieren und Verwalten von SAFE-O-TRONIC® *access* LS200, LS300, LS400, DS200, DS-T200, DS300, DS-T300, DS400, DS-T400, CS300 und TS300 mittels Communicator, zur Installation auf handelsübliche Notebooks, Laptops und PCs mit Betriebssystem Windows XP, Vista, Windows 7 und Windows 8, incl. Nutzerlizenz und Update-Berechtigung.

- ➔ Schließplanerstellung
- ➔ Schließanlagenverwaltung
- ➔ Auslesen und Dokumentation von Schließprotokollen
- ➔ Erstellung, Codieren und Auslesen von RFID-Datenträgern bei angeschlossenem USB-Reader
- ➔ Auslesen der in den RFID-Datenträgern gespeicherten Daten

Zusatzkomponenten
Software

Lock Manager Software

Software für SAFE-O-TRONIC® CyberNet und ACW

Systemvoraussetzungen:

- Betriebssystem: Windows XP, Vista, Windows 7, Windows 8
- Prozessor: Intel / AMD-kompatibel mit 1.500 MHz oder höher
- RAM: 512 MB oder höher
- Sound: Optional: Windows-kompatible Soundkarte
- Festplatte: > 200 MB freier Speicherplatz
- Grafik: VGA-Grafikkarte mit 1024*768 Punkten bei 256 Farben
- Zeigegerät: Trackball, integriertes Mousepad oder PS/2 – Maus
- Schnittstelle: eine freie USB-Schnittstelle USB 1.0 oder 2.0, Ethernet-Schnittstelle
- Laufwerke: CD (RW) – Laufwerk für die Installation und evtl. zur Datensicherung
- Installierte Software-Pakete: .Net Framework 4.0 und Visual C++ 2005 Redistributable Package (x 86)

 # 5009023-6CCN
Lock Manager 6, Version CyberNet
zum Programmieren und Verwalten von SAFE-O-TRONIC® *access* LS200, LS300, LS400, DS200, DS-T200, DS300, DS-T300, DS400, DS-T400, CS300 und TS300 mittels SystemKey-Set und Communicator, incl. CyberNet Netzwerk, zur Installation auf handelsübliche Notebooks, Laptops und PCs mit Betriebssystem Windows XP, Vista, Windows 7 und Windows 8, incl. Nutzerlizenz und Update-Berechtigung.

- Schließplanerstellung
- Schließanlagenverwaltung
- Auslesen und Dokumentation von Schließprotokollen
- Erstellung, Codieren und Auslesen von RFID-Datenträgern bei angeschlossenem USB-Reader
- Auslesen der in den RFID-Datenträgern gespeicherten Daten
- Online Programmierung der Schließberechtigungen und zeitlichen Gültigkeit der RFID-Datenträger über CyberSpot RFID-Terminal (online)
- Online Auswertung des Batteriestatus von den RFID-Datenträgern über CyberSpot RFID-Terminal (online)

 # 5009023-6ACW
Lock Manager 6 ACW- Control Software
zur Anbindung von SAFE-O-TRONIC® *access* an alle gängigen Front-Office-Systeme, z.B. Micros Fidelio, Hogatex, Protel, Gubse

Software Development Kits

für SAFE-O-TRONIC® *access* LS300 und 400, DS300, DS-T300, DS400 und DS-T400 sowie CS 300 und TS 300

 # 38499902
Einzelplatzlizenz für Software Development Kit 2
zur Integration von SAFE-O-TRONIC® *access* Tür- und Möbelschließsystemen in Datensysteme mit SAG-Reader-Infrastruktur.
Vorgesehen für den Einsatz mit der Programmiersprache Visual C++ (Klassenbibliothek)
Entwicklungsumgebung: Visual Studio 2005, 2008 und 2010, ausgenommen: Visual Studio Expresseditionen

 # 38499903
Einzelplatzlizenz für Software Development Kit 3
zur Integration von SAFE-O-TRONIC® *access* Tür- und Möbelschließsystemen in Datensysteme mit SAG-Reader-Infrastruktur.
Vorgesehen für den Einsatz mit der Programmiersprache Visual C#/VisualBasic.NET (Klassenbibliothek)
Entwicklungsumgebung: Visual Studio 2005, 2008 und 2010, ausgenommen: Visual Studio Expresseditionen

 # 38499904
Einzelplatzlizenz für Software Development Kit 4
zur Integration von SAFE-O-TRONIC® *access* Tür- und Möbelschließsystemen in Datensysteme mit externer RFID-Reader-Infrastruktur.
Vorgesehen für den Einsatz mit der Programmiersprache Visual C++ (Funktionsbibliothek)
Entwicklungsumgebung: Visual Studio 2005, ausgenommen: Visual Studio Expresseditionen

Zusatzkomponenten
RFID-Datenträger

RFID-Karten im ISO-Format

 # 5 009121M1
MIFARE 1K (Standard)
RFID-Datenträger in Kartenform, unbedruckt, uncodiert, frei zur individuellen Gestaltung (20er Pack)

 # 5 009151M1
wie vor (50er Pack)

 # 5 009121M4
MIFARE 4K
RFID-Datenträger in Kartenform, unbedruckt, uncodiert, frei zur individuellen Gestaltung (20er Pack)

 # 5 009151M4
wie vor (50er Pack)

 # 5 009121M8D
MIFARE DESFire 8K EV1
RFID-Datenträger in Kartenform, unbedruckt, uncodiert, frei zur individuellen Gestaltung (20er Pack)

 # 5 009151M8D
wie vor (50er Pack)

RFID-Schlüsselanhänger

 # 5 009352M1.BLA
MIFARE 1K (Standard)
RFID-Datenträger als Schlüsselanhänger, uncodiert, Ausführung: Segelform, Farbe: blau (20er Pack)

 # 5 009353M1.BLA
wie vor (50er Pack)

 # 5 009352M4.BLA
MIFARE 4K
RFID-Datenträger als Schlüsselanhänger, uncodiert, Ausführung: Segelform, Farbe: blau (20er Pack)

 # 5 009353M4.BLA
wie vor (50er Pack)

 # 5 009358M1
MIFARE 1K (Standard)
RFID-Datenträger als Schlüsselanhänger, wasserdicht, uncodiert, bedruckbar
Ausführung: rund, Farben: schwarz (außen) / weiß (innen) (20er Pack)

 # 5 009359M1
wie vor (50er Pack)

 # 5 009358M4
MIFARE 4K
RFID-Datenträger als Schlüsselanhänger, wasserdicht, uncodiert, bedruckbar
Ausführung: rund, Farben: schwarz (außen) / weiß (innen) (20er Pack)

 # 5 009359M4
wie vor (50er Pack)

RFID-Armband-Sets

 # 5 009360M1
MIFARE 1K (Standard)
RFID-Datenträger in Uhrenform, Armband Nylon schwarz, wasserdicht, uncodiert, bedruckbar
Farben: schwarz (außen) / weiß (innen) (20er Pack)

 # 5 009361M1
wie vor (50er Pack)

 # 5 009360M4
MIFARE 4K
RFID-Datenträger in Uhrenform, Armband Nylon schwarz, wasserdicht, uncodiert, bedruckbar
Farben: schwarz (außen) / weiß (innen) (20er Pack)

 # 5 009361M4
wie vor (50er Pack)

Individualisierung
RFID-Datenträger

Laserbeschriftung

von RFID-Karten und -Schlüsselanhängern

 # 5009432
Laserbeschriftung einseitig
mit **Motiv**
(z.B. Grafik, Schriftzug oder Logo) (pro Stck.)
Vorlagen: Dateiformate BMP, TIFF, JPEG oder PCX, mindestens 300 DPI, schwarz-weiß

 # 5009433
Laserbeschriftung einseitig
mit **fortlaufender Nummerierung**

Schulte-Schlagbaum AG

Postfach 10 12 40
D - 42512 Velbert

Fon +49 (0) 20 51 / 20 86 - 0
Fax +49 (0) 20 51 / 20 86 - 918

sag@sag-schlagbaum.com
www.sag-schlagbaum.com

3-703-1 24U1.0 Technische Änderungen vorbehalten