EVVA
access to security

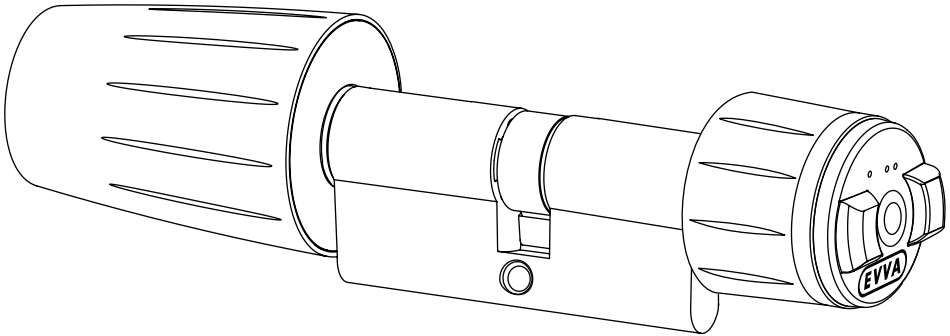

e primo

Bedienungsanleitung | User Guide | Guide d'utilisation
Istruzione d'uso | Manual de uso | Bedieningshandleiding

Elektronischer Zylinder | Electronic cylinder | Cylindre électronique
Cilindro elettronico | Cilindro electrónico | Elektronische cilinder

Technische Änderungen/Abweichungen und Druckfehler vorbehalten. Das Copyright liegt bei der EVVA Sicherheitstechnologie GmbH.
Technical changing and misprint are subject to change. Copyright by EVVA Sicherheitstechnologie GmbH.
Sous réserve de modifications/divergences techniques et d'erreurs d'impression. Tous droits réservés à EVVA Sicherheitstechnologie GmbH.
Con riserva di modifiche tecniche/differenze ed errori di stampa. Il copyright è di EVVA Sicherheitstechnologie GmbH.
Sujeto a modificaciones/divergencias técnicas y errores de impresión. Copyright de EVVA Sicherheitstechnologie GmbH.
Technische wijzigingen/afwijkingen en drukfouten voorbehouden. Copyright berust bij EVVA Sicherheitstechnologie GmbH.

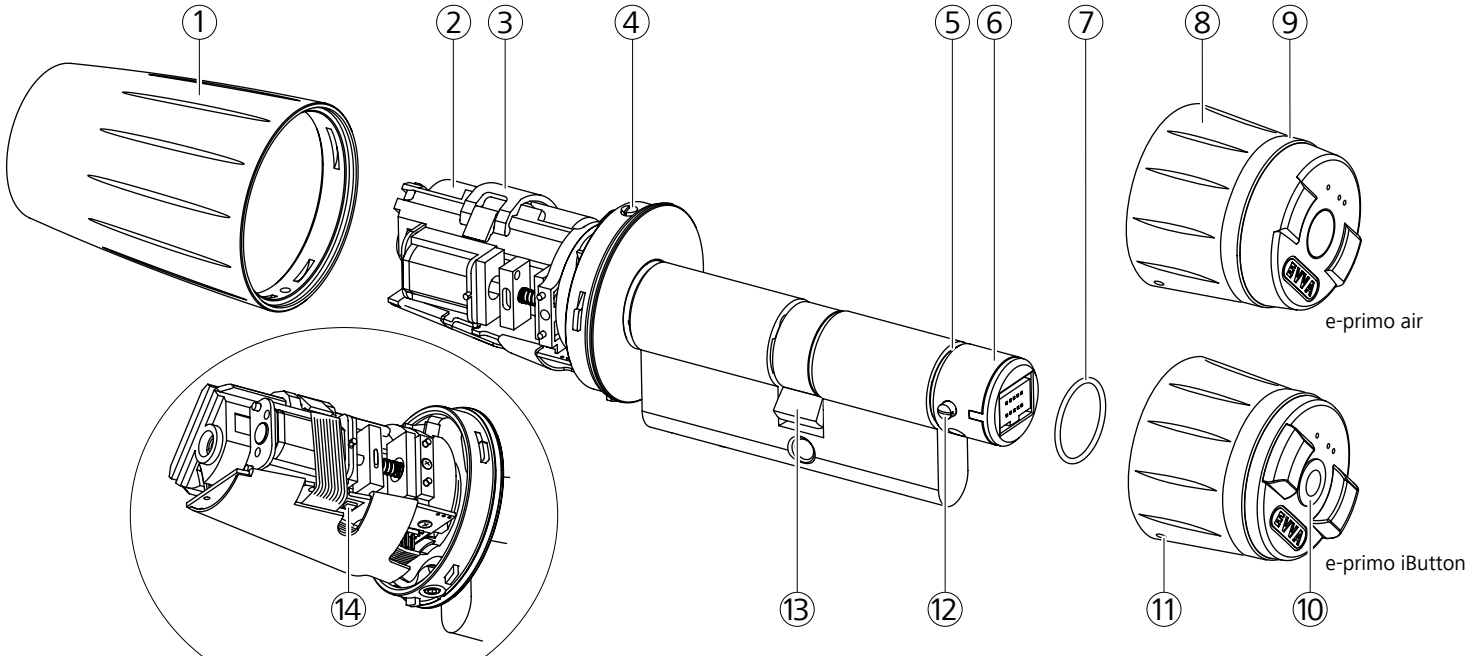
1
2
3
4
5
6
7
8
9
e-primo air
e-primo iButton
10
11
12
13
14

Deutsch 6

English 20

Français 34

Italiano 48

Español 62

Nederlands 76

Der e-primo-Zylinder im Detail

① Verschlusskappe/Innenknauf
② Batterie im Batteriefach
③ Batterieklammer
④ Innere Verdrehsicherung
⑤ Nut
⑥ Außenknaufachse
⑦ Dichtungsring
⑧ Außenknauf
⑨ Leuchtring
⑩ Leser
⑪ Verschlussschraube
⑫ Äußere Verdrehsicherung
⑬ Sperrnase
⑭ INIT-Taste

Technische Daten

Abmessungen

Außenknauf (konisch):
– e-primo iButton: Ø max. 35 mm, Länge 31 mm
– e-primo air: Ø max. 35 mm, Länge 32,5 mm
Innenknauf (konisch): Ø max. 40 mm, Länge 56 mm

Energieversorgung

1 × Lithium-Standardbatterie Panasonic CR 123A

Luftfeuchtigkeit

Bis 90 % ohne Kondensation

Temperaturbereich

Innenknauf: –20° C bis +60° C
Außenknauf: –20° C bis +60° C

Schutzklasse

IP 65

Zertifizierungen

– Brandschutz EN 1634-1
– CE
– Diverse Zertifizierungen mit unterschiedlichen Schlossherstellern nach EN 179 und EN 1125 (optional)

Oberflächen

Bestellcode auf der Verpackung

NI .....Nickel matt (Edelstahloptik)
CR .....Chrom matt
CP.....Chrom poliert
MP .....Messing poliert lackiert
SP.....schwarz patiniert
BP.....braun patiniert

Die Komponenten

In der Zylinder-Verpackung enthalten Ⓐ

– e-primo-Zylinder
– Dichtungsring
– Spezial-Innensechskantschlüssel ZTOOL1
– Lithiumbatterie CR123A
– Zylinderbefestigungsschraube M5x60
– Bedienungsanleitung

Im Medien-Kit enthalten Ⓑ

– Programmiermedium | PK (Programming Key)
– 3 × Usermedium | UK (User Key)
– Kopiermedium | CK (Copy Key)
– 4 × Löschmedium | DK (Delete Key)

Optional erhältlich Ⓒ

– Zylinderbefestigungsschraube M5x70
– Zylinderbefestigungsschraube M5x80
– Officemedium | OK (Office Key)
– Blockiermedium | BK (Blocking Key)
– Notöffnungsmedium | EK (Emergency Key)
– Notstromgerät (inkl. 3-poligem Kabel XRP0PC01 und 3 Batterien Type AAA)

Batterie

Verwenden Sie ausschließlich den vorgegebenen Batterietyp CR123A und achten Sie beim Einlegen der Batterie auf die richtige Polarität.

Batterien enthalten chemische Substanzen. Sie sollten deshalb fachgerecht entsorgt werden.

Schwache Batterie

Bei schwacher Batterie erzeugt der e-primo-Zylinder einen absteigenden Warnton und leuchtet 2 × orange, bevor er betätigt werden kann.

Tauschen Sie die Batterie, sobald „Batterie schwach" signalisiert wird. Das wiederholte Ignorieren der „Batterie schwach"-Warnung kann zum Ausfall des e-primo-Zylinders führen.

Ab der ersten „Batterie schwach"-Warnung bleiben noch max. 2000 Öffnungen innerhalb der nächsten 4 Wochen (getestet für Panasonic CR123A bei Raumtemperatur).

Bei leeren Batterien kann der e-primo-Zylinder nur noch mit dem Notstromgerät und einem berechtigten Usermedium betätigt werden (siehe „Notstromversorgung/Notöffnung"). Falls Sie kein Notstromgerät zur Verfügung haben, wenden Sie sich bitte an Ihren Fachhändler.

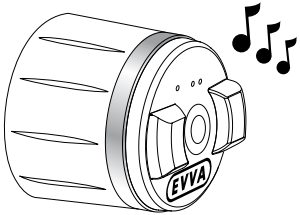

Batterie einlegen/tauschen

1 Öffnen Sie die Verschlussschraube des Innenknaufes mit dem Spezial-Innensechskantschlüssel ZTOOL1 bis ein Widerstand spürbar ist (im Uhrzeigersinn drehen).

2 Ziehen Sie die Verschlusskappe ab.

Hinweis: Beachten Sie, dass bei geöffneter Verschlusskappe auch ohne elektronische Berechtigung die Sperrnase durch den Außenknauf mitgenommen werden kann. Vermeiden Sie die Verunreinigung des e-primo-Zylinders bei offener Verschlusskappe.

3 Öffnen Sie die Batterieklammer und entnehmen Sie ggf. die leere Batterie aus dem Batteriefach. Legen Sie die Batterie ein und schließen Sie die Batterieklammer, sodass diese einrastet.

4 Schieben Sie die Verschlusskappe vorsichtig auf den e-primo-Zylinder. Die Schraube der inneren Verdrehsicherung muss dabei in die Führungsnut der Kappe eingreifen. Fixieren Sie die Schraube vorsichtig mit dem Spezial-Innensechskantschlüssel ZTOOL1 (gegen den Uhrzeigersinn drehen).

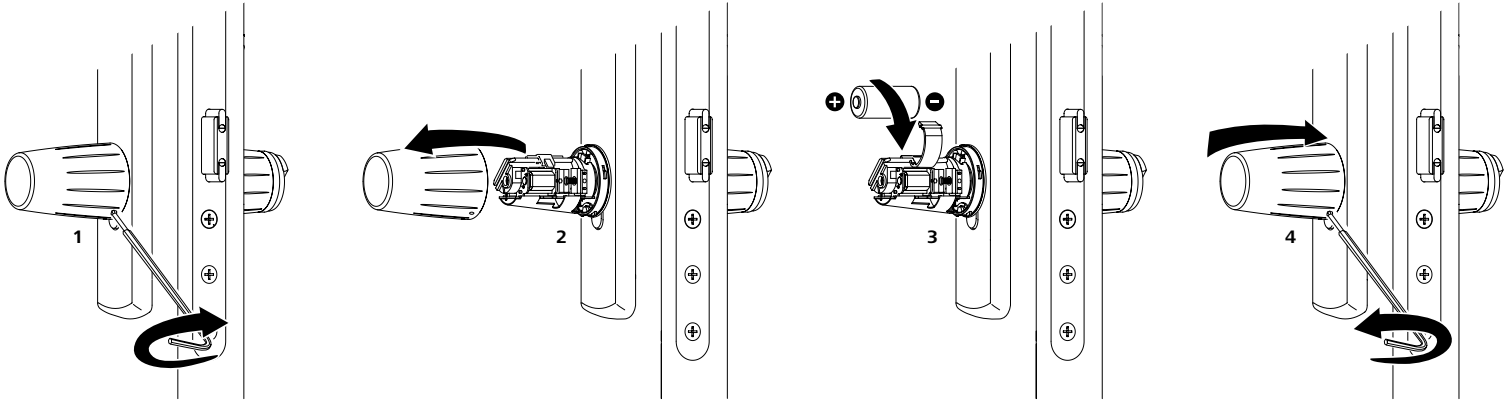
1
2
3
4

Montage des e-primo-Zylinders

Bitte beachten Sie, dass die Tür nach dem Schließen möglicherweise nicht mehr geöffnet werden kann, da der Außenknauf leer durchdreht. Legen Sie zuerst die Batterie (siehe „Batterie einlegen/tauschen“) ein, programmieren Sie den e-primo-Zylinder und überprüfen Sie seine Funktion ehe Sie die Tür nach der Montage schließen. Der e-primo-Zylinder kann jetzt nur mit berechtigten Usermedien geöffnet werden.

Sollten sich bei der Montage Probleme ergeben, wenden Sie sich bitte an Ihren Fachhändler oder besuchen Sie uns im Internet auf: www.evva.com/e-primo

1 Öffnen Sie die Verschlussschraube des Außenknaufs mit dem Spezial-Innensechskantschlüssel ZTOOL1 (im Uhrzeigersinn drehen) und ziehen Sie diesen ab.

2 Verdrehen Sie die Außenknaufachse so, dass sich die äußere Verdrehsicherung im Bereich des Zylinderprofils befindet.

3 Schieben Sie den e-primo-Zylinder mit der Hand von innen nach außen durch den Beschlag und das Einsteckschloss (gegebenenfalls die Befestigungsschrauben des Beschlags lockern).

4 Befestigen Sie den e-primo-Zylinder mit der Zylinderbefestigungsschraube im Einsteckschloss. Das Anzugsmoment der Zylinderbefestigungsschraube sollte 2 Nm betragen (gegebenenfalls die Befestigungsschrauben des Beschlags jetzt wieder anziehen). Setzen Sie den Dichtungsring in die Nut.

Hinweis: Beachten Sie, dass nur mit Dichtungsring die IP-Schutzklasse erreicht wird.

5 Stecken Sie den Außenknauf bis zum Anschlag auf den e-primo-Zylinder. Die äußere Verdrehsicherung muss in die Führungsnut eingreifen. Fixieren Sie den Außenknauf, indem Sie die Verschlussschraube vorsichtig mit dem Spezial-Innensechskantschlüssel ZTOOL1 (gegen den Uhrzeigersinn) hineindrehen.

Wichtig: Bitte weisen Sie unbedingt zuerst das Programmiermedium und ein Usermedium zu und stellen Sie sicher, dass eine funktionstüchtige Batterie eingelegt ist, bevor Sie die Tür schließen!

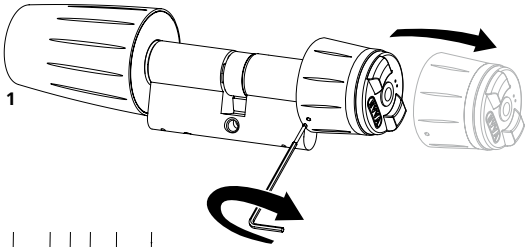
1

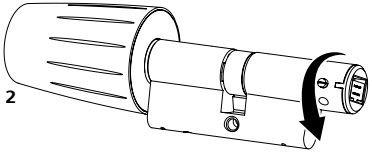
2

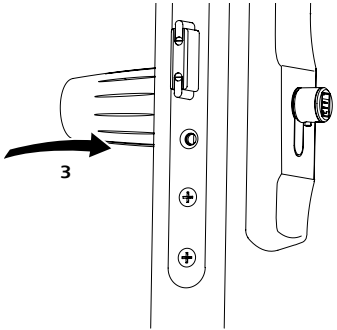
3

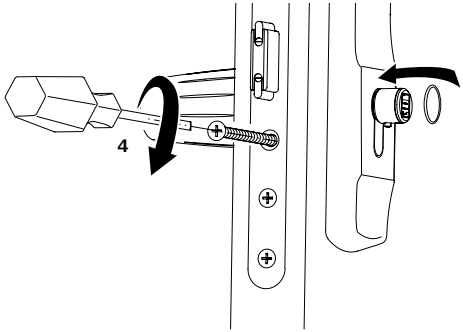
4

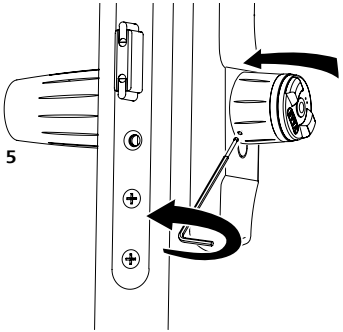
5

Technologie & Medien

Der e-primo-Zylinder ist in den Technologien iButton oder air erhältlich. Je nach Technologie sind die Usermedien daher unterschiedlich ausgeführt.

Sie benötigen mindestens ein Programmiermedium und ein Usermedium, um einen oder mehrere e-primo-Zylinder in Betrieb nehmen zu können.

Funktionen der Medien

Programmiermedium | PK (Programming Key)

Das Programmiermedium dient zum Starten und Beenden des Programmiervorganges am e-primo-Zylinder. Es dient auch zur Beschränkung der INIT-Tastenfunktion auf den Inhaber des Programmiermediums sowie zum Beenden der Blockier- und Notöffnungsfunktion. Ein einziges Programmiermedium kann für mehrere e-primo-Zylinder verwendet werden.

Usermedium | UK (User Key)

Das Usermedium dient zum Ver- und Entriegeln der Tür und wird an die Nutzer ausgegeben. Dem Usermedium können auch Zusatzfunktionen angelernt werden, z.B. Office-Funktion.

Löschmedium | DK (Delete Key)

Das Löschmedium dient im Programmiermodus zum Löschen der Berechtigung eines verlorenen Programmier- oder Usermediums aus dem Speicher des e-primo-Zylinders.

Kopiermedium | CK (Copy Key)

Das Kopiermedium dient im Programmiermodus zum Starten des Kopiervorganges, bei dem die Daten eines Programmier- oder Usermediums auf ein Löschmedium gespeichert werden.

Officemedium | OK (Office Key) (optional erhältlich)

Das Officemedium dient zum Anlernen der Usermedien auf Office-Funktion sowie zum Freischalten der globalen Office-Funktion am e-primo-Zylinder. Die Office-Funktion ermöglicht die Dauerfreigabe des e-primo-Zylinders (z.B. zu Bürozeiten).

Blockiermedium | BK (Blocking Key) (optional erhältlich)

Das Blockiermedium setzt den e-primo-Zylinder in Dauerschließung; er kann von außen nicht betätigt werden. Diese Funktion kann nur durch das Programmiermedium oder das Notöffnungsmedium beendet werden. Ein einzelnes Blockiermedium kann mehreren e-primo-Zylindern zugewiesen werden, es ist aber nur ein Blockiermedium pro e-primo-Zylinder möglich.

Notöffnungsmedium | EK (Emergency Key) (optional erhältlich)

Das Notöffnungsmedium setzt den e-primo-Zylinder auf Notöffnungsfunktion (Daueröffnung). Diese Funktion kann nur durch das Programmiermedium oder das Blockiermedium beendet werden. Ein einzelnes Notöffnungsmedium kann mehreren e-primo-Zylindern zugewiesen werden, es ist aber nur ein Notöffnungsmedium pro e-primo-Zylinder möglich.

Betrieb

Inbetriebnahme des e-primo-Zylinders

Bei Lieferung ist der e-primo-Zylinder nicht auf die Medien programmiert.

Zuweisen von Medien

Zuweisen des Programmiermediums

- Halten Sie das Programmiermedium kurz an den Leser.

➜ Eine hohe Tonfolge wird ausgegeben, der Leuchtring blinkt grün. Der e-primo-Zylinder erkennt nun dieses Medium als Programmiermedium an.

Hinweis: Bitte beachten Sie, dass die Tür nach dem Schließen nicht mehr geöffnet werden kann, da der Außenknauf leer durchdreht. Erst nach Zuweisen eines Programmiermediums und eines Usermediums kann der e-primo-Zylinder betätigt werden.

Zuweisen von Usermedien; Programmiermodus

1 Halten Sie zuerst das Programmiermedium kurz an den Leser.

➜ Eine Tonfolge von tiefen und hohen Tönen wird ausgegeben, der Leuchtring blinkt orange, dann grün. Der e-primo-Zylinder ist nun für 7 Sekunden im Programmiermodus.

2 Halten Sie das Usermedium, das Sie am e-primo-Zylinder anlernen möchten, innerhalb von 7 Sekunden kurz an den Leser.

➜ Eine ansteigende Tonfolge wird ausgegeben, der Leuchtring leuchtet orange, dann grün. Der e-primo-Zylinder erkennt nun dieses Usermedium als berechtigt an, den e-primo-Zylinder zu ver- und entriegeln.

Sie können auch mehrere Usermedien hintereinander zuweisen, indem Sie diese jeweils innerhalb von 7 Sekunden an den Leser halten.

3 Beenden Sie den Programmiermodus, indem Sie das Programmiermedium kurz an den Leser halten oder abwarten bis der Programmiermodus automatisch beendet wird.

➜ Eine absteigende Tonfolge wird ausgegeben, der Leuchtring leuchtet orange, dann rot.

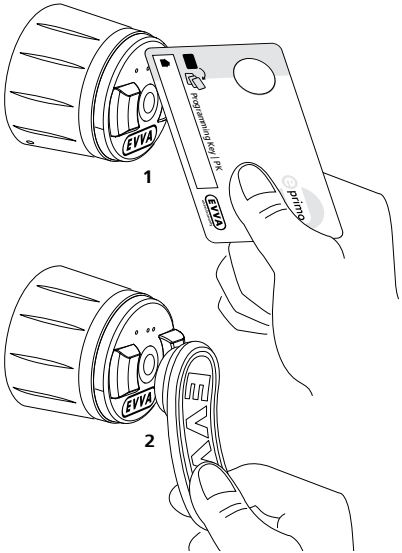

Erstellen von Löschmedien

1 Starten Sie den Programmiermodus.

2 Halten Sie das Kopiermedium an den Leser.
→ Der Leuchtring blinkt orange.

3 Halten Sie das Programmier- oder Usermedium, für das ein Löschmedium erstellt werden soll, innerhalb von 5 Sekunden kurz an den Leser.
→ Ein hoher Ton wird ausgegeben, der Leuchtring leuchtet kurz grün auf.

4 Halten Sie das Löschmedium innerhalb von 5 Sekunden kurz an den Leser.
→ Ein hoher Ton wird ausgegeben, der Leuchtring leuchtet grün auf. Das Löschmedium für das Programmier- oder Usermedium ist nun erstellt.

Sie können mehrere Löschmedien hintereinander erstellen, indem Sie Schritt 3–4 wiederholen.

5 Beenden Sie den Programmiermodus.

Hinweis: Sie sollten alle Löschmedien entsprechend den zugehörigen Medien kennzeichnen, um im Verlustfall die richtige Karte zum Löschen zur Verfügung zu haben. Die Löschmedien sollten sicher und getrennt von Programmier- und Usermedien aufbewahrt werden.

Bitte beachten Sie, dass Löschmedien nur einmal einem Programmier- oder Usermedium zugewiesen werden können.

Löschen von Medien

Löschen eines verlorenen Usermediums

1 Starten Sie den Programmiermodus.

2 Halten Sie das Löschmedium des verlorenen Usermediums kurz an den Leser.
→ Eine absteigende Tonfolge wird ausgegeben, der Leuchtring leuchtet orange, dann rot. Das verlorene Usermedium wird aus dem Zylinderspeicher gelöscht.

3 Beenden Sie den Programmiermodus.

Wird das Löschmedium im Normalbetrieb an den Leser gehalten, signalisiert der e-primo-Zylinder, ob das verlorene Usermedium noch berechtigt ist (grün) oder nicht (rot).

Löschen eines vorhandenen Usermediums

1 Starten Sie den Programmiermodus.

2 Halten Sie das zu löschende Usermedium (oder mehrere Medien) kurz an den Leser.
→ Eine absteigende Tonfolge wird ausgegeben, der Leuchtring leuchtet orange, dann rot. Das Usermedium wird aus dem Zylinderspeicher gelöscht.

3 Beenden Sie den Programmiermodus.

Löschen eines verlorenen Programmiermediums, Zuweisen eines neuen Programmiermediums

1 Starten Sie den Programmiermodus, indem Sie das Löschmedium des verlorenen Programmiermediums an den Leser halten.

2 Halten Sie das neue Programmiermedium innerhalb von 5 Sekunden kurz an den Leser.
→ Eine ansteigende Tonfolge wird ausgegeben, der Leuchtring leuchtet orange, dann grün. Das neue Programmiermedium ist nun zugewiesen und das alte Programmiermedium ist aus dem Speicher gelöscht.

Wird innerhalb von 5 Sekunden kein neues Programmier-

medium an den Leser gehalten, bleibt das ursprüngliche Programmiermedium im Zylinderspeicher.

3 Beenden Sie den Programmiermodus.

Auch nach Zuweisung eines neuen Programmiermediums haben alle Usermedien, die zuvor diesem e-primo-Zylinder zugewiesen wurden, ihre Berechtigungen weiterhin.

Rücksetzen auf Werkseinstellung

Sie können den e-primo-Zylinder auf Werkseinstellung zurücksetzen, sodass alle vorgenommenen Einstellungen wie Zuweisungen von Medien, Blockier-, Office- und Notöffnungsfunktion wieder aus dem Speicher gelöscht werden.

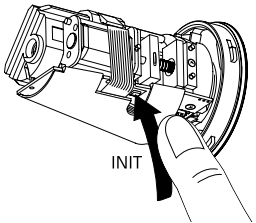

1 Öffnen Sie die Verschlussschraube des Innenknaufs mit dem Spezial-Innensechskantschlüssel ZTOOL1 (im Uhrzeigersinn drehen) und ziehen Sie diesen ab.

2 Drücken Sie die INIT-Taste.

➜ Während des Löschvorganges wird eine Tonfolge ausgegeben, der Leuchtring leuchtet abwechselnd rot, orange und grün.

➜ Ein hoher Ton wird ausgegeben, der Leuchtring leuchtet orange auf. Der Speicher des e-primo-Zylinders ist nun im Auslieferungszustand.

3 Fixieren Sie den Innenknauf, indem Sie die Verschlussschraube vorsichtig mit dem Spezial-Innensechskantschlüssel ZTOOL1 (gegen den Uhrzeigersinn) hineindrehen.

Hinweis: Bitte beachten Sie, dass jede beliebige Person, die den Innensechskantschlüssel ZTOOL1 zur Verfügung hat, den e-primo-Zylinder auf Werkseinstellung zurücksetzen kann.

Bitte beachten Sie, dass nach dem Rücksetzen auf Werkseinstellung die Medien neu zugewiesen werden müssen, bevor Sie die Tür schließen.

Beschränkung der INIT-Tastenfunktion

Um Missbrauch zu vermeiden kann die Funktion der INIT-Taste auf den Inhaber des Programmiermediums beschränkt werden.

• Halten Sie das Programmiermedium für ca. 5 Sekunden an den Leser.

➜ Eine ansteigende Tonfolge wird ausgegeben, der Leuchtring blinkt grün. Der e-primo-Zylinder kann nun nur mit vorhergehendem Anhalten des Programmiermediums an den Leser auf Werkseinstellung zurückgesetzt werden.

Sie können die Beschränkung wieder aufheben, indem Sie das Programmiermedium erneut für ca. 5 Sekunden an den Leser halten.

Hinweis: Stellen Sie sicher, dass ein Löschmedium für das Programmiermedium erstellt wurde. Ansonsten muss der e-primo-Zylinder im Fall des Verlustes des Programmiermediums an EVVA zur Wiederherstellung zurückgesandt werden.

Zusatzfunktionen (optional)

Die nachfolgenden Funktionen sind durch den Erwerb eines entsprechenden Mediums verfügbar.

Office-Funktion

Der e-primo-Zylinder kann auf Daueröffnungsbetrieb geschaltet werden, z.B. zu Bürozeiten.

Sperren/freigeben der globalen Office-Funktion

Die Möglichkeit zum Daueröffnungsbetrieb kann am e-primo-Zylinder global gesperrt oder freigegeben werden. Werkseitig ist sie freigegeben.

1 Starten Sie den Programmiermodus.

2 Halten Sie das Officemedium für mindestens 3 Sekunden an den Leser.
→ Ein hoher Ton wird ausgegeben, der Leuchtring leuchtet grün.

→ Nach 3 Sekunden wird ein absteigender Ton ausgegeben, der Leuchtring blinkt rot. Der e-primo-Zylinder ist nun für den Daueröffnungsmodus gesperrt.

Sie können die globale Office-Funktion wieder freigeben, indem Sie den Vorgang wiederholen.

Anlernen der Usermedien auf Office-Funktion

1 Starten Sie den Programmiermodus.

2 Halten Sie das Officemedium kurz an den Leser.

3 Halten Sie innerhalb von 5 Sekunden das Usermedium an den Leser.
→ Eine ansteigende Tonfolge wird ausgegeben, der Leuchtring leuchtet orange, dann grün. Das Usermedium ist nun berechtigt, die Office-Funktion zu nutzen.

4 Beenden Sie den Programmiermodus.

Sie können mehrere Usermedien hintereinander auf Office-Funktion anlernen, indem Sie Schritt 3 wiederholen.

Sie können dem Usermedium die Berechtigung zur Office-Funktion wieder entziehen, indem Sie den Vorgang wiederholen.

Noch nicht zugewiesene Usermedien werden bei diesem Vorgang auch gleichzeitig zugewiesen – der Schritt „Zuweisen von Usermedien“ kann also entfallen.

Office-Funktion mittels Usermedium

• Halten Sie das berechtigte Usermedium bei ausgekuppeltem Außenknauf für mindestens 3 Sekunden an den Leser.
→ Eine ansteigende Tonfolge wird ausgegeben, der Leuchtring blinkt grün. Der e-primo-Zylinder wird entriegelt und ist nun im Daueröffnungsmodus.

Sie können den Daueröffnungsmodus wieder deaktivieren, indem Sie den Vorgang wiederholen.

Wenn die Office-Funktion global gesperrt wurde, ist die Daueröffnung mittels Usermedium nicht möglich.

Blockier-Funktion

Der e-primo-Zylinder kann mittels Blockiermedium dauerhaft blockiert werden, z.B. zwecks Abriegelung im Fall eines kriminellen Ereignisses. Im Blockiermodus sind die Usermedien funktionslos.

Ein einzelnes Blockiermedium kann mehreren e-primo-Zylindern zugewiesen werden, es ist aber nur ein Blockiermedium pro e-primo-Zylinder möglich.

Hinweis: Das Blockiermedium muss wie ein Usermedium zugewiesen werden, bevor es einsatzbereit ist (siehe „Zuweisen von Usermedien“).

Aktivieren der Blockier-Funktion

• Halten Sie das zugewiesene Blockiermedium an den Leser.
➜ Eine absteigende Tonfolge wird ausgegeben, der Leuchtring leuchtet rot. Die Blockierfunktion ist aktiviert.

Deaktivieren der Blockier-Funktion

• Halten Sie das Programmiermedium an den Leser.

Hinweis: Mit einem zugewiesenem Notöffnungsmedium kann der e-primo-Zylinder direkt vom Blockier- in den Notöffnungsmodus gebracht werden.

Notöffnungs-Funktion

Der e-primo-Zylinder kann mittels Notöffnungsmedium dauerhaft geöffnet werden, z.B. im Brandfall. Im Notöffnungsmodus sind die Usermedien funktionslos.

Ein einzelnes Notöffnungsmedium kann mehreren e-primo-Zylindern zugewiesen werden, es ist aber nur ein Notöffnungsmedium pro e-primo-Zylinder möglich.

Hinweis: Das Notöffnungsmedium muss wie ein Usermedium zugewiesen werden, bevor es einsatzbereit ist (siehe „Zuweisen von Usermedien“).

Aktivieren der Notöffnungs-Funktion

• Halten Sie das zugewiesene Notöffnungsmedium an den Leser.
➜ Eine ansteigende Tonfolge wird ausgegeben, der Leuchtring leuchtet grün. Der Notöffnungsmodus ist aktiviert.

Deaktivieren der Notöffnungs-Funktion

• Halten Sie das Programmiermedium an den Leser.

Hinweis: Mit einem zugewiesenem Blockiermedium kann der e-primo-Zylinder direkt vom Notöffnungs- in den Blockiermodus gebracht werden.

Notstromversorgung (optional)

Notöffnung

1 Stellen Sie sicher, dass die Batterien in das Notstromgerät eingelegt sind – auf die richtige Polarität achten.

2 Stecken Sie das 3-polige Kabel XRP0PC01 am Notstromgerät und dann vorsichtig am Außenknauf an.

3 Schieben Sie den Schalter auf „ON“, um das Notstromgerät einzuschalten.

4 Betätigen Sie den e-primo-Zylinder mittels berechtigtem Medium wie gewohnt, um die Türe zu öffnen.

Hinweis: Bitte tauschen Sie nach der Notöffnung unverzüglich die Batterie am e-primo-Zylinder.

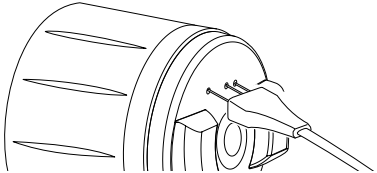

Gebrauchshinweise

Um eine gute Funktion des e-primo-Zylinders zu gewährleisten, empfiehlt EVVA ein Einsteckschloss in einwandfreiem Zustand zu verwenden.

Für den Einsatz des e-primo-Zylinders in Fluchttüren bzw. Paniktüren nach EN 179 bzw. EN 1125 ist die Zulassung des Schlossherstellers maßgeblich.

Bitte verwenden Sie für die Montage des e-primo-Zylinders nur den Spezial-Innensechskantschlüssel ZTOOL1.

Die Garantie von EVVA deckt keine Produktfehler ab, die durch Reparaturarbeiten, Modifikationen oder nicht fachgemäßes Service von nicht autorisierten Personen entstanden sind. Bei Eingriff in die Elektromechanik des e-primo-Zylinders durch nicht autorisierte Personen erlischt der Garantieanspruch ebenfalls.

Pflege des e-primo-Zylinders

Verwenden Sie ein weiches, fusselfreies Tuch und Seifenwasser zur Reinigung. Verwenden Sie nie Produkte oder Sprays, die metallische Oberflächen angreifen können. Achten Sie darauf, dass – vor allem bei demontiertem Knauf – keine Flüssigkeit in den e-primo-Zylinder gelangt.

Umgang mit den Medien

Alle Medien sind stets sicher aufzubewahren, sodass sie nur den Berechtigten zugänglich sind. Die Löschmedien sollten getrennt von Programmier- und Usermedien aufbewahrt werden.

Bei Medienverlust ist das verlorene Medium unverzüglich aus dem Zylinderspeicher zu löschen (siehe „Löschen von Medien“).

Fehlgebrauch

Der Knauf darf nicht mit der Zange gedreht werden.

Die Öffnung darf nicht mit Werkzeugen oder anderen Hilfsmitteln erfolgen.

Der e-primo-Zylinder besteht auch aus Kunststoffteilen, die bei grober Behandlung (z.B. mit einem Hammer) während der Montage brechen könnten.

Der Knauf dient nicht als Griffteil zur Bewegung des Türblattes (wie z.B. Knopf, Drücker, Griff usw.).

Bei eingekuppeltem Außenknauf darf der Innenknauf nicht festgehalten werden, um den Ver-/Entriegelungsvorgang zu verhindern.

Bei demontierter Verschlusskappe Verschmutzungen, vor allem den Kontakt mit Fetten, Säuren, Feuchtigkeit oder mit fremden Spannungsquellen, vermeiden.

Keine Fremdspannung am Außenknauf zur Öffnung anlegen.

Die Knäufe dürfen nicht als Aufstiegshilfe verwendet werden.

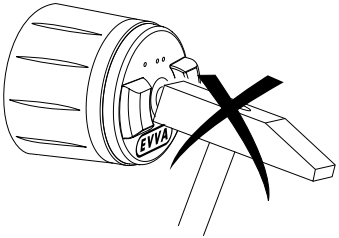

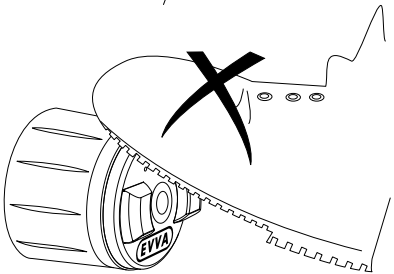

Was tun, wenn ...

... der Außenknauf wackelt?

– mittels ZTOOL1 Verschlussschraube anziehen

... der e-primo-Zylinder nicht öffnet?

– leere Batterie tauschen
– Notöffnung mittels Notstromgerät durchführen
– Leser reinigen
– zu EVVA schicken

Sollten Sie Hilfe brauchen, wenden Sie sich bitte an Ihren Fachhändler oder besuchen Sie uns im Internet auf www.evva.com/e-primo

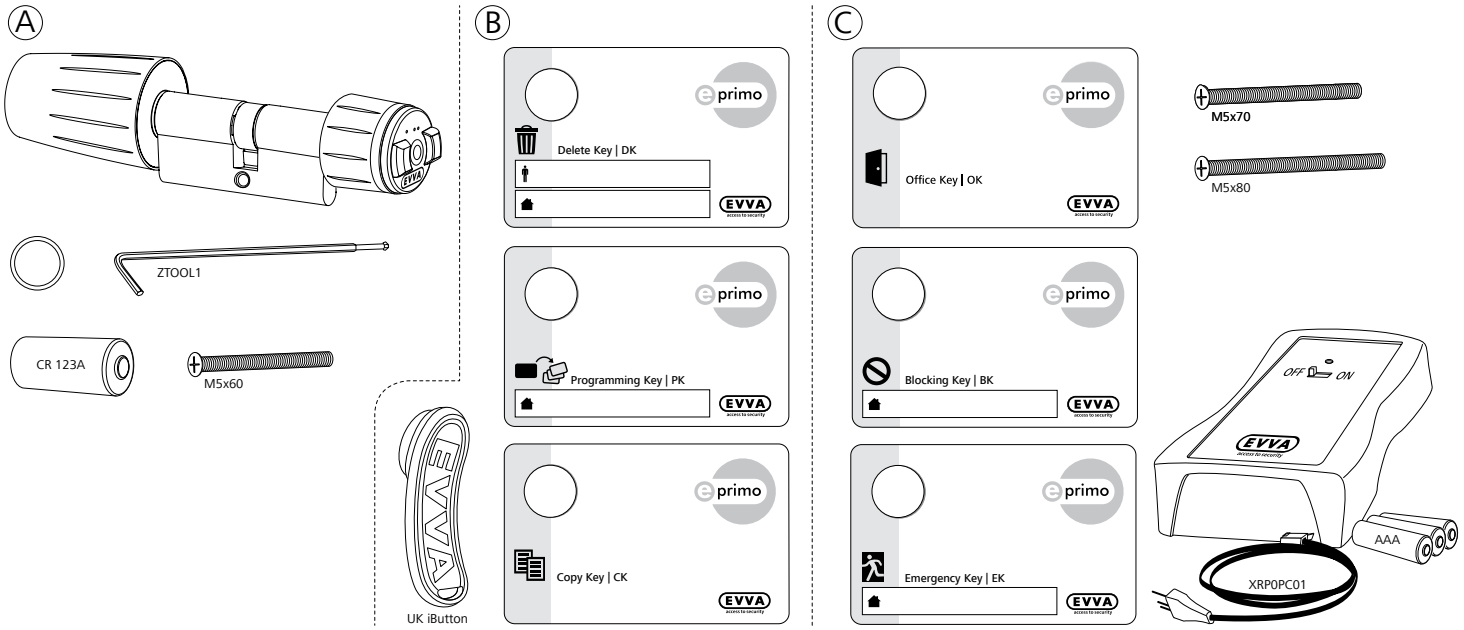
A
ZTOOL1
CR 123A
M5x60
UK iButton
B
primo
Delete Key | DK
EVVA
Programming Key | PK
Copy Key | CK
C
Office Key | OK
M5x70
M5x80
Blocking Key | BK
Emergency Key | EK
OFF
ON
AAA
XRP0PC01

EVVA
access to security

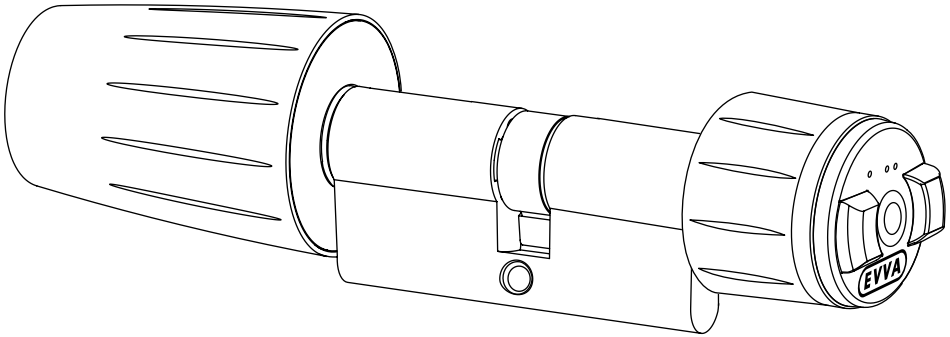

www.evva.com/e-primo

e primo

CC10 39.15-75.03