Datenblatt | e-Primo iButton e-Zylinder

Der e-Primo-Zylinder von EVVA ist die wirtschaftlich ideale Lösung für eine Schließanlage mit elektronisch gesteuerter Ver- und Entriegelung. Die Programmierung der Medien erfolgt am e-Primo-Zylinder.

System & Technologie

- Die wartungsfreie Identifikations-Technologie iButton ist sehr robust und einfach in der Bedienung
- Usermedien werden mittels Programmiermedium gespeichert / gelöscht
- Verlorene Usermedien können mittels zugehörigem Lösch-Medium gelöscht werden
- Verlorene Programmiermedien können mittels zugehörigem Lösch-Medium gelöscht werden
- Die unterschiedlichen Funktionsmedien können den Zylinder in diverse Schließmodi schalten

Funktionsmerkmale

- Selbsterklärende Bedienung durch zentrische Position der Leseeinheit
- Der Drehknauf im Außenbereich wird eingekuppelt, sobald er durch ein berechtigtes Identmedium frei gegeben wird; somit ist eine Ver- und Entriegelung des Schlosses möglich.Ergonomische Knaufform, auch geeignet für den Einsatz an Rohrrahmentüren
- Optische und akustische Rückmeldung zur einfachen Benutzerführung

Sicherheitsmerkmale

- Die Batterie ist sabotage- und manipulationsgeschützt im Innenknauf untergebracht
- Notstromöffnung mittels Notöffnungsgerät
- Erhalt von Berechtigungsdaten bei Batterietausch
- „Batterie leer“ wird rechtzeitig signalisiert

Montage & Betrieb

- Keine Verkabelung an der Tür
- Einfache Montage durch Abnahme des Außenknaufs (Europrofil und Gehäuseprofil UK-Oval)
- Handelsübliche Standardbatterie ausschließlich im Innenknauf
- Bestehende Einsteckschlösser können weiterverwendet werden – technische Prüfung vorausgesetzt
- Passend zum Ambiente gibt es unterschiedliche Oberflächenausführungen

Technische Daten

Energieversorgung:	1 Lithium-Standardbatterie CR 123A (Panasonic)
Luftfeuchtigkeit:	bis 90% ohne Kondensation
Einsatzbedingungen:	ab Dornmaß 25 mm abhängig vom Türfalz möglich
Klassifizierungen:	IP-65
Lieferumfang:	1 Lithium-Standardbatterie 1 Zylinderbefestigungsschraube M5×60 1 Montageanleitung/Bedienungsanleitung 1 ZTOOL1 Spezial-Innensechskantschlüssel e-Zylinder
Bestellangaben:	System, Profil, Zylinderlänge außen, Zylinderlänge innen, Oberfläche, Sperrnase, Panikfunktion, verlängerte Außenknaufachse

Ausführungen* mit Produktcodes

Profilsystem:	E	Europrofil		
	R	Schweizer Rundprofil RP22		
	U	UK-Ovalprofil		
Zylinderlängen:	A = außen/B = innen; kürzeste Länge 27 mm; ab 31 mm in 5-mm-Schritten, ohne Längeneinschränkung verlängerbar; mit Panikfunktion von 31–66 mm			
Außenknaufform:	F	feingerillter Knauf (Standard)	K	Knauf für hohe Drehkraft
Oberfläche:	NI	Nickel matt (Edelstahllook)	CR	Chrom matt
	CP	Chrom poliert	MP	Messing poliert
	PS	Patiniert schwarz	PB	Patiniert braun
Sperrnase:	S	DIN-Sperrnase für Europrofil		
	R	RP22-Sperrnase für Europrofil und RP22		
	U	UK-Sperrnase für UK-Ovalprofil		
	B	Doppelsperrnase (Biffar) für Europrofil		
	W	Zahnitzel 10 Zähne für Europrofil und RP22		
	G	Zahnritzel 18 Zähne für Europrofil		
Panikfunktion abhängig vom Schlosstyp (Europrofil / UK-Oval erhältlich; RP22 in Vorbereitung):				
	0	ohne		
	1-5	Panikfunktion 1-5		
Verl. Außenknaufachse:	0	ohne Verlängerung		
	1	5 mm bei Länge ab 31 mm; 3 mm bei Länge 27 mm		
	2	10 mm bei Länge ab 31 mm; 8 mm bei Länge 27 mm		
Farbe des Leuchtrings:	T	Klartransparent (Standard)		
Farbe der Knaufkappen:	B	Schwarz (Standard)		
Farbe der Kontakte:	N	Nickel (Standard)	M	Messingoptik

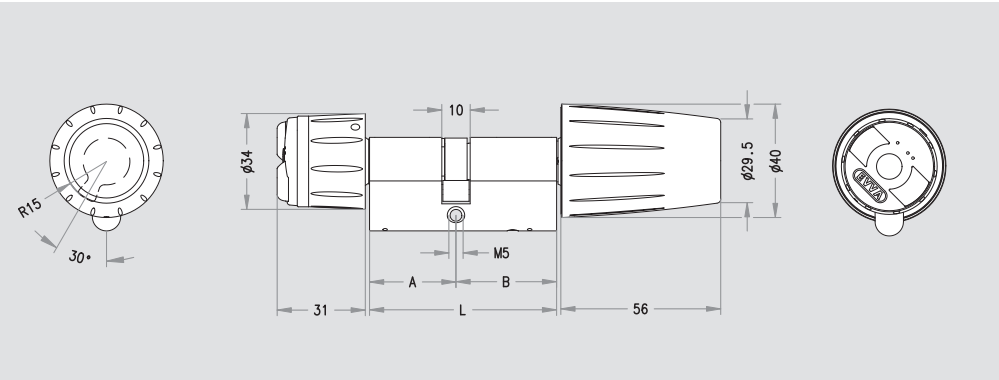

Zubehör

XMP00EPD:	Notstromgerät

* Ausführungseinschränkungen beachten

Technische Änderungen sowie Satz- und Druckfehler vorbehalten.