EVVA
access to security

Produktkatalog

Elektronische Schließsysteme

www.evva.com

Elektronische Verriegelung mit EMZY

- Der elektronische Motorzylinder EMZY ist in jede EVVA-Schließanlage integrierbar. Damit können mechanische Schließanlagen um eine elektronisch gesteuerte Ver- und Entriegelung in sensiblen Objektbereichen erweitert werden.

Elektronischer Zylinder e-primo

- Ideal für Small Business und Privathaushalte. Der e-primo-Zylinder ist die wirtschaftlich ideale Lösung, sobald in einer Schließanlage elektronisch gesteuerte Ver- und Entriegelung eingesetzt werden soll. Die Programmierung der Medien erfolgt direkt am e-primo-Zylinder.

SALTO XS4

- Das elektronische Schließsystem SALTO XS4 ermöglicht innerhalb einer Anlage sowohl eine verkabelte als auch unverkabelte Zutrittskontrolle mit integrierter Softwareverwaltung. Die Schlüssel werden durch Identmedien unterschiedlichster Technologien ersetzt. Eine Kombination von Elektronik und Mechanik ist mittels Combi-Schlüssel jederzeit möglich.

  Als Identifikations-Technologien stehen iButton (robustes kontaktbehaftetes Identmedium mit extrem kurzen Identifikationsvorgängen) oder MIFARE (berührungslos mit vielen Erweiterungsmöglichkeiten, z.B. bargeldlos zahlen etc.) zur Verfügung.

Inhaltsverzeichnis

EMZY

EMZY Elektronischer Motorzylinder	2
EMZY Mikrosteuerung	4

e-primo

e-primo air	6
e-primo iButton	8
e-primo Identmedien	10
Ausführungen & Zubehör	11

SALTO XS4 iButton

e-Zylinder	12
e-Halbzylinder	14
e-Zylinder mit beidseitigem Zutritt	16
e-Zylinder mit Innenknauf freidrehend	18
Wandleser WRxxx1FS schmal	20
Wandleser WR	22
Beschlag	24
Glastürbeschlag	26
i-Locker	28
iButton-Identmedien	30

SALTO XS4 MIFARE

e-Zylinder	32
e-Halbzylinder	34
e-Zylinder mit beidseitigem Zutritt	36
e-Zylinder mit Innenknauf freidrehend	38
Wandleser WRxxx1FS schmal	40
Wandleser WR	42
Beschlag	44
Glastürbeschlag	46
i-Locker	48
XS4-Locker	50
AElement	52
AElement Schloss	54
MIFARE-Identmedien	56

SALTO XS4 Zubehör

Steuerung CU2010 offline	58
Steuerung CU50XX offline/online	60
XS4 Wireless Online	62
Codierstationen	64
Programmiergerät	66
Software ProAccess/HAMS	68
Combi-Schlüssel	70

EMZY „MZT35i“ | Elektronischer Motorzylinder

Mit der neuen Generation des Elektronischen Motorzylinders EMZY kann jede mechanische EVVA-Schließanlage um elektronisch gesteuerte Ver- und Entriegelung erweitert werden. Unabhängig von Beschlag und Schloss werden auf diese Weise die Türen zu sensiblen Gebäude- oder Objektbereichen automatisch verschlossen und aufgesperrt.

Bestellcode:

- Siehe mechanische Schließsysteme

Leistungsmerkmale

- Integrierbar in alle mechanischen EVVA-Schließsysteme
- Hohe Zuverlässigkeit und Dauerbelastbarkeit: Durch den feststehenden Knaufteil des Motorknaufmoduls entsteht eine kraftschlüssige Verbindung zum Zylindergehäuse.
- Formbündige Distanzscheiben ermöglichen den nahtlosen Übergang vom Knauf zum Beschlag.
- Der Öffnungsradius der Tür beeinflusste die Entwicklung dieser ergonomischen Knaufform.
- Durch geringes Dornmaß und kurze Zylinderlänge auf der Knaufseite ist der Motorknauf auch für Profilrahmentüren geeignet.
- Es sind unterschiedliche Oberflächenausführungen verfügbar – passend zu jedem Türblatt.
- Einsetzbar für Schlösser mit Europrofilzylinder oder RP22
- Auch für Kernziehschutzbeschläge geeignet
- Einfache und intuitive Bedienung des integrierten Folientasters erspart einen separaten Türtaster für den Austritt
- Einfache Tag-/Nachtumschaltung: Mit dem integrierten Knauftaster kann zwischen Tagbetrieb (Daueröffnung) und Nachtbetrieb (permanent verriegelt) umgeschaltet werden.

Montage & Betrieb

- Extrem schnelle Inbetriebnahme durch interaktiven Lernmodus der Schlossfunktionen (wie Panik- und Wechsel-Funktionen), sowie Tourenzahl und Drehrichtung – automatisch ohne PC oder Programmiergerät parametrieren kann.
- Mit der Modulbauweise kann die Länge des Schließzylinders auch direkt am Installationsort auf die jeweilige Türblattstärke angepasst werden.

Produktkatalog, Stand 01.01.2011
Druckfehler und technische Änderungen vorbehalten.

EMZY „MZT35i“ | Elektronischer Motorzylinder

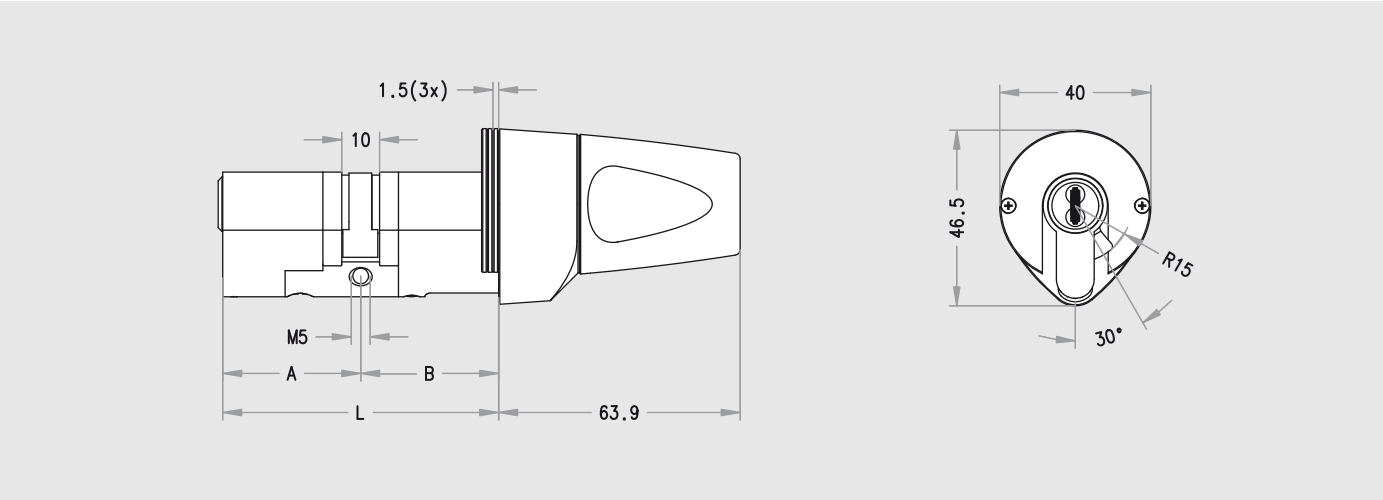

Technische Daten

Mindestzylinderlängen:	Knaufseite: 31 mm (bei RP22 ab 36 mm), Außenseite:31 mm
Anzahl Distanzscheiben:	3 Stk. Distanzscheiben à 1,5 mm im Lieferumfang enthalten
Unterstützte mechanische Systeme:	MCS, 3KS*plus*, ICS, EPS
Minimales Dornmaß:	35 mm bei normkonformer Türmontage gemäß ÖNORM 5350, DIN 18251 1–3
Knaufabmessungen:	Durchmesser: max. 40 mm Länge: 64 mm
Oberflächenausführungen:	Vernickelt matt, Messing poliert lackiert, Messing matt, verchromt poliert
Einsteckschlösser:	Schlösser mit Europrofilzylinder-Ausnehmung oder Schweizer Rundprofil (z.B. für die meisten DIN- und ÖNORM-Schlösser)
Verwendbare Beschläge:	Keine Einschränkungen bekannt, auch für Kernziehschutz-Beschläge geeignet
Schließnasen-Varianten:	Schließnasen gemäß DIN/ÖNORM sowie Zahnritzel (10/18 Zähne), Doppelsperrnasen
Schlosstourenanzahl:	Ein- bzw. mehrtourige Schlösser
Öffnungsgeschwindigkeit:	<1 Sekunde pro Schlosstour
Drehmoment:	~1 Nm
Temperaturbereich:	–20°C bis +70°C
Luftfeuchtigkeit:	20 %–80 % (nicht kondensierend)
Verwendbare Steuerungstypen:	„MCU MI“ EMZY-Mikrosteuerung
Wartungs- und Pflegehinweise:	Keine Schmiermittel verwenden

EMZY „MCU MI“ | Mikrosteuerung

Die Mikrosteuerung für den EMZY (Elektronische Motorzylinder) wurde derart miniaturisiert, dass die Montage in handelsüblichen Unterputzdosen möglich ist. Ein interaktiver Lernmodus zur automatischen Erkennung der Schlossfunktion erlaubt eine besonders einfache und schnelle Inbetriebnahme. Durch Türtaster, Zutrittskontrollanlagen, Bewegungsmelder oder etwa Zeitschaltuhren wird der Motorknauf zum Auf- und Zusperren aktiviert und der Türzustand laufend überwacht.

Bestellcode:
- MCU MI

Funktionsmerkmale

- Automatische Erkennung durch interaktiven Lernmodus: intelligenter-Knauftaster-Modus, Drehrichtung, Tourenanzahl, Riegelkontakt ja/nein, Panikfunktion ja/nein, Wechselbetätigung ja/nein
- Die Steuerung stellt einen Alarmmeldekontakt zur Weiterleitung von Alarmzuständen zur Verfügung (Sabotage, Türaufbruch, Türoffenzeitüberschreitung, Paniköffnung)
- Permanente Überwachung des Türzustandes mittels Riegel- und Türkontakt (offen, geschlossen, sabotiert)
- Ferngesteuert durch Zutrittskontrollanlagen oder Zeitschaltuhren, die Aktivierung erfolgt über einen Startkontakt

Leistungsmerkmale

- Extrem schnelle Inbetriebnahme durch einen interaktiven Lernmodus in der Steuerung. Dies ermöglicht die automatische Erkennung von Schlosseigenschaften wie Panik- und Wechselfunktionen sowie Tourenanzahl und Drehrichtung – ganz ohne PC oder Programmiergerät
- Optisch anspruchsvolle Montage im Nachrüstfall; die Bauform der Mikrosteuerung ermöglicht eine Installation in handelsüblichen Unterputzdosen, z.B. in denkmalgeschützten Objekten
- Einstellbare Parameter in der Mikrosteuerung: Türoffenzeit, Aufgesperrt-Zeit, Zusperr-Verzögerungszeit, Türöffner-Relais-Aktivzeit, Wechselbetätigungszeit, Manipulations- Korrekturwartezeit, Anzahl weiterer Korrekturversuche, Funktion des Knauftasters (Türtaster, Türtaster mit Wechsel, Tag-/Nacht-Schalter), Funktion des frei definierbaren Eingangs (externe Tag-/Nachtumschaltung, zweites Freigabekriterium, Zusperrtaster), Funktion des Alarmmelde-Kontaktes, Funktion des Signalrelais (Summenalarm, Türöffnerfunktion, etc.)
- Einsatzbereiche: gesteuerte Ver- und Entriegelung, automatische Ver- und Entriegelung bei Annäherung- bzw. Bewegungsmeldung oder Zutrittskontrolle, zeitgesteuerte Ver- und Entriegelung mittels Zeitschaltuhr, zentral gesteuerte Ver- und Entriegelung über Tableautechnik oder Gebäudeleitsysteme

Produktkatalog, Stand 01.01.2011
Druckfehler und technische Änderungen vorbehalten.

EMZY „MCU MI“ | Mikrosteuerung

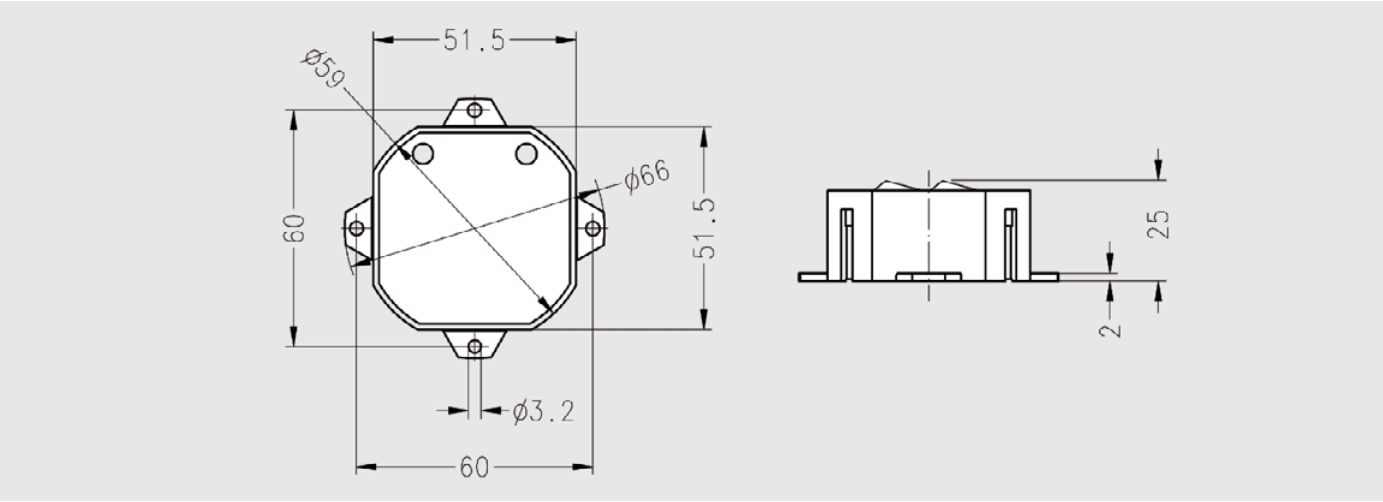

Technische Daten EMZY-Mikrosteuerung „MCU MI“

Versorgungsspannung:	DC 12 V +/– 5 %, mind. 1 A
Maximale Leistungsaufnahme:	15 VA
Notstromversorgung:	Durch Errichter möglich, vorgegebene Spezifikationen müssen eingehalten werden
Temperaturbereich:	–20 °C bis +70 °C
Luftfeuchtigkeit:	20 % bis 80 % nicht kondensierend
Gehäuseabmessungen (B × H × T):	66 × 66 × 23 mm, mit Montagelaschen 25 mm tief (inkl. Anschlussklemmen)
Einbaumaße:	Geeignet für Standardunterputzdose UP58 ÖNORM E 6508 T1-4, DIN 49073-1
Max. Motorkabellänge:	10 m, EVKA
Max. Türöffnerrelais:	30 V, 1 A DC/AC, mitgeliefertes Netzteil ist nicht für die Versorgung des Türöffners vorgesehen
Anschlussklemmen:	Max. Drahtdurchmesser 1,5 mm²
Gewicht:	40 g

Netzteil „MCU NT“ für EMZY-Mikrosteuerung „MCU MI“

Versorgungsspannung:	AC 230 V +/– 10 %, 50 Hz, 35 VA
Ausgangsspannung:	DC 12 V bei 1 A
Gehäuseabmessungen (B × H × T):	71 × 72 × 45 mm
Einbaumaße:	80 × 80 mm, geeignet für Standardverteilerdose
Gewicht:	210 g

Zubehör

EVKA EMZY-Motoranschlusskabel 10 m für alle Steuerungen und EMZY-Motorzylinder verwendbar
ERK1/WS-OEM Türkontakt Farbe weiß, Ein-und Aufbaumontage möglich; 1,5 m Anschlusskabel
ERK1/BR-OEM Türkontakt Farbe braun, Ein-und Aufbaumontage möglich; 1,5 m Anschlusskabel
ERK4/WS-OEM Türkontakt speziell für Metalltüren; mit Einbauwanne; 1,5 m Anschlusskabel
EKAO/WS-OEM Offener Kabelübergang 30 cm; Farbe weiß; inklusive zwei Endstücken zur Montage
EKAO/BR-OEM Offener Kabelübergang 30 cm; Farbe braun; inklusive zwei Endstücken zur Montage
EKAO/CR-OEM Offener Kabelübergang 30 cm; Farbe chrom; inklusive zwei Endstücken zur Montage
ERKO-OEM Riegelkontakt; massive Ausführung, 2 m Anschlusskabel; mit Umschaltkontakt
ABDMK Knaufabdeckung

e-primo air | e-Zylinder

Der e-primo-Zylinder ist die wirtschaftlich ideale Lösung, sobald in einer Schließanlage elektronisch gesteuerte Ver- und Entriegelung eingesetzt werden soll. Die Programmierung der Medien erfolgt am e-primo-Zylinder.

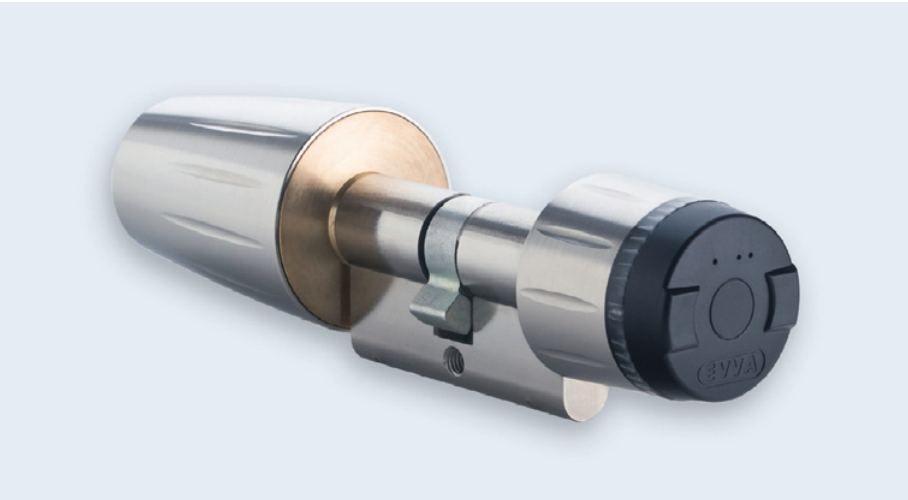

Bestellcode:
- XZ ii mm p la k li ff s c v a l d

Anwendung & Einsatz

- Die wartungsfreie RFID-Identifikations-Technologie ist sehr robust und einfach in der Bedienung.
- Usermedien werden mittels Programmiermedium gespeichert/gelöscht.
- Die Identifikation erfolgt berührungslos.
- Verlorene Usermedien können mittels zugehörigem Löschmedium gelöscht werden.
- Verlorene Programmiermedien können mittels zugehörigem Löschmedium gelöscht werden.
- Die unterschiedlichen Funktionsmedien können den Zylinder in diverse Schließmodi schalten.
- Identifikations-Technologie auf Basis ISO 14443A (wie z.B. MIFARE Classic, DESFIRE etc.)

Funktionsmerkmale

- Selbsterklärende Bedienung durch zentrische Position der Leseeinheit
- Der Drehknauf im Außenbereich wird durch das berechtigte Identmedium eingekuppelt, somit ist eine Ver- und Entriegelung des Schlosses möglich.
- Ergonomische Knaufform, auch geeignet für den Einsatz in Rohrrahmentüren
- Optische und akustische Rückmeldung zur einfachen Benutzerführung

Sicherheitsmerkmale

- Die Batterie ist sabotage- und manipulationsgeschützt im Innenknauf untergebracht.
- Notstromöffnung mittels Notöffnungsgerät
- Berechtigungsdaten bleiben bei Batterietausch erhalten.
- „Batterie leer“ wird rechtzeitig signalisiert.

Montage & Betrieb

- Keine Verkabelung an der Tür
- Einfache Montage durch Abnahme des Außenknaufs (Europrofil und Gehäuseprofil UK-Oval)
- Handelsübliche Standardbatterie ausschließlich im Innenknauf
- Bestehende Einsteckschlösser können weiterverwendet werden – technische Prüfung vorausgesetzt.
- Passend zum Ambiente gibt es unterschiedliche Oberflächenausführungen.
- Lange Batterielebensdauer: ca. 60.000 Betätigungen

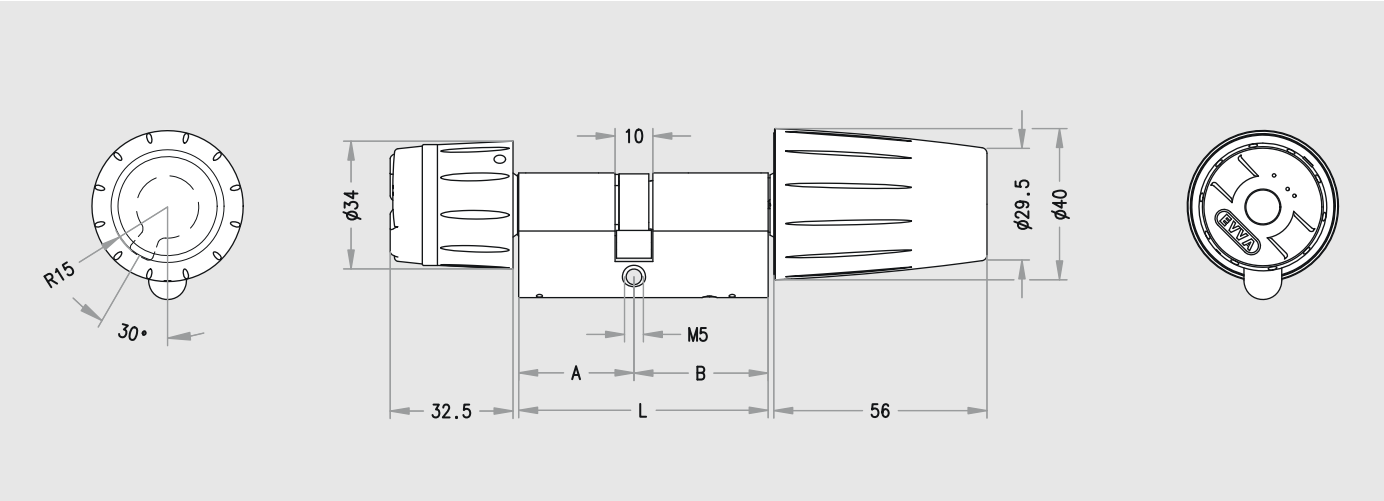

Produktkatalog, Stand 01.01.2011
Druckfehler und technische Änderungen vorbehalten.

Technische Daten

Energieversorgung:	1 Lithium-Standardbatterie CR 123A (Panasonic)
Luftfeuchtigkeit:	bis 90 % ohne Kondensation
Einsatzbedingungen:	ab Dornmaß 25 mm abhängig vom Türfalz möglich
Klassifizierungen:	IP-65
Lieferumfang:	1 Lithium-Standardbatterie, 1 ZTOOL1 (Spezial-Innensechskantschlüssel), 1 Dichtungsring, 1 Zylinderbefestigungsschraube M5×60, 1 Montageanleitung, 1 Bedienungsanleitung
Bestellangaben:	System, Profil, Zylinderlänge außen, Zylinderlänge innen, Oberfläche, Sperrnase, Panikfunktion, verlängerte Außenknaufachse

Ausführungen*

Identtechnologie (ii):	M1	e-primo air
Modell (mm):	01	Doppelknaufzylinder
Profilsystem (p):	E	Europrofil
	R	Schweizer Rundprofil RP22
	U	UK-Ovalprofil
Zylinderlängen:	A (la) = außen/B (li)= innen; kürzeste Länge 27 mm; ab 31 mm in 5-mm-Schritten, ohne Längeneinschränkung verlängerbar; mit Panikfunktion von 31–66 mm	
Außenknaufform (k):	F	fein gerillter Knauf (Standard)
	K	grob gerillter Knauf
Oberfläche (ff):	NI	Nickel matt (Edelstahllook)
	CR	Chrom matt
	CP	Chrom poliert
	MP	Messing poliert
	PS	Patiniert schwarz
	PB	Patiniert braun
Sperrnase (s):	S	DIN-Sperrnase für Europrofil
	R	RP22-Sperrnase für Europrofil und RP22
	U	UK-Sperrnase für UK-Ovalprofil
	B	Doppelsperrnase (Biffar) für Europrofil
	W	Zahnritzel 10 Zähne für Europrofil und RP22
	G	Zahnritzel 18 Zähne für Europrofil
Panikfunktion (c) abhängig vom Schlosstyp (Europrofil / UK-Oval erhältlich; RP22 in Vorbereitung):		
	0	ohne
	1-5	Panikfunktion 1-5
Zertifikat (v):	0	Standardausführung
Außenknaufachse (a):	0	ohne Verlängerung
	1	5-mm-Verlängerung bei Länge ab 31 mm; 3 mm bei Länge 27 mm
	2	10-mm-Verlängerung bei Länge ab 31 mm; 8 mm bei Länge 27 mm
Farbe d. Leuchtrings (l):	T	Klar transparent (Standard)
	W	Weiß transparent
Farbe d. Knaufkappen (d):	B	Schwarz (Standard)

Zubehör

XMP00EPD:	Notstromgerät

* Ausführungseinschränkungen beachten

e-Primo iButton | e-Zylinder

Der e-Primo-Zylinder von EVVA ist die wirtschaftlich ideale Lösung für eine Schließanlage mit elektronisch gesteuerter Ver- und Entriegelung. Die Programmierung der Medien erfolgt am e-Primo-Zylinder.

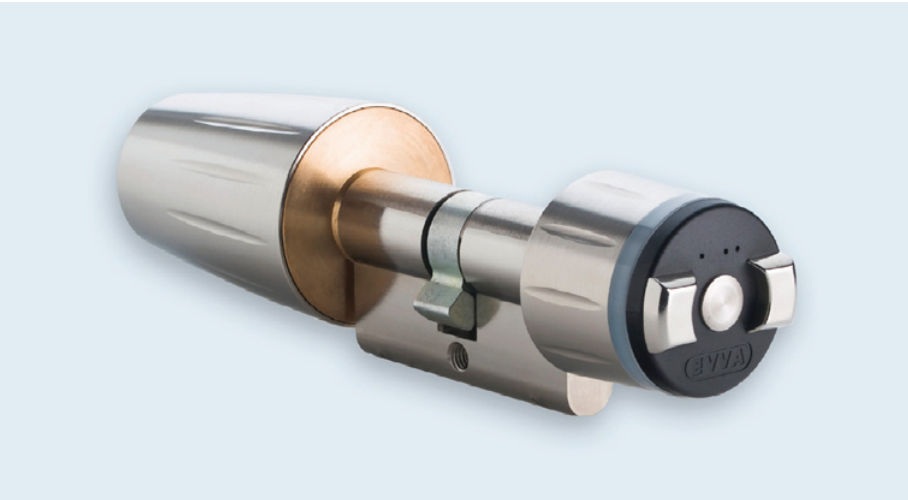

Bestellcode:
- XZ ii mm p la k li ff s c v a l d f

System & Technologie

- Die wartungsfreie Identifikations-Technologie iButton ist sehr robust und einfach in der Bedienung
- Usermedien werden mittels Programmiermedium gespeichert / gelöscht
- Verlorene Usermedien können mittels zugehörigem Lösch-Medium gelöscht werden
- Verlorene Programmiermedien können mittels zugehörigem Lösch-Medium gelöscht werden
- Die unterschiedlichen Funktionsmedien können den Zylinder in diverse Schließmodi schalten

Funktionsmerkmale

- Selbsterklärende Bedienung durch zentrische Position der Leseeinheit
- Der Drehknauf im Außenbereich wird eingekuppelt, sobald er durch ein berechtigtes Identmedium frei gegeben wird; somit ist eine Ver- und Entriegelung des Schlosses möglich.
- Ergonomische Knaufform, auch geeignet für den Einsatz an Rohrrahmentüren
- Optische und akustische Rückmeldung zur einfachen Benutzerführung

Sicherheitsmerkmale

- Die Batterie ist sabotage- und manipulationsgeschützt im Innenknauf untergebracht
- Notstromöffnung mittels Notöffnungsgerät
- Erhalt von Berechtigungsdaten bei Batterietausch
- „Batterie leer“ wird rechtzeitig signalisiert

Montage & Betrieb

- Keine Verkabelung an der Tür
- Einfache Montage durch Abnahme des Außenknaufs (Europrofil und Gehäuseprofil UK-Oval)
- Handelsübliche Standardbatterie ausschließlich im Innenknauf
- Bestehende Einsteckschlösser können weiterverwendet werden – technische Prüfung vorausgesetzt
- Passend zum Ambiente gibt es unterschiedliche Oberflächenausführungen

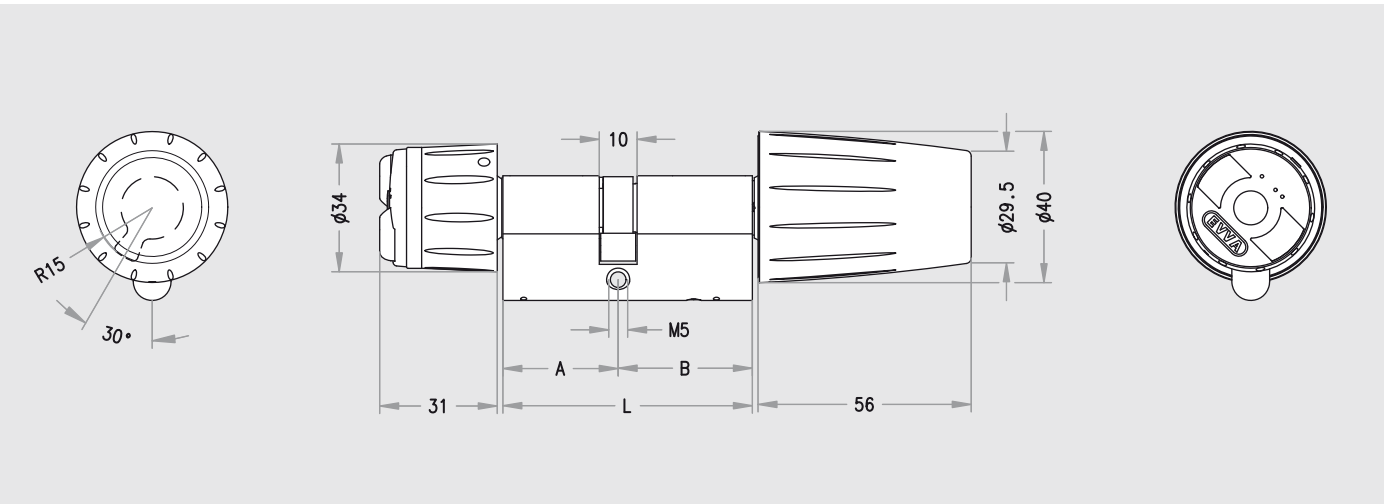

Produktkatalog, Stand 01.01.2011
Druckfehler und technische Änderungen vorbehalten.

e-Primo iButton | e-Zylinder

Technische Daten

Energieversorgung:	1 Lithium-Standardbatterie CR 123A (Panasonic)
Luftfeuchtigkeit:	bis 90 % ohne Kondensation
Einsatzbedingungen:	ab Dornmaß 25 mm abhängig vom Türfalz möglich
Klassifizierungen:	IP-65
Lieferumfang:	1 Lithium-Standardbatterie, 1 ZTOOL1 (Spezial-Innensechskantschlüssel), 1 Dichtungsring, 1 Zylinderbefestigungsschraube M5×60, 1 Montageanleitung, 1 Bedienungsanleitung
Bestellangaben:	System, Profil, Zylinderlänge außen, Zylinderlänge innen, Oberfläche, Sperrnase, Panikfunktion, verlängerte Außenknaufachse

Ausführungen* mit Produktcodes

Identtechnologie (ii):	B1	e-primo iButton
Modell (mm):	01	Doppelknaufzylinder
Profilsystem (p):	E	Europrofil
	R	Schweizer Rundprofil RP22
	U	UK-Ovalprofil
Zylinderlängen:	A (la) = außen/B (li)= innen; kürzeste Länge 27 mm; ab 31 mm in 5-mm-Schritten, ohne Längeneinschränkung verlängerbar; mit Panikfunktion von 31–66 mm	
Außenknaufform (k):	F	fein gerillter Knauf (Standard)
	K	grob gerillter Knauf
Oberfläche (ff):	NI	Nickel matt (Edelstahllook)
	CR	Chrom matt
	CP	Chrom poliert
	MP	Messing poliert
	PS	Patiniert schwarz
	PB	Patiniert braun
Sperrnase (s):	S	DIN-Sperrnase für Europrofil
	R	RP22-Sperrnase für Europrofil und RP22
	U	UK-Sperrnase für UK-Ovalprofil
	B	Doppelsperrnase (Biffar) für Europrofil
	W	Zahnritzel 10 Zähne für Europrofil und RP22
	G	Zahnritzel 18 Zähne für Europrofil
Panikfunktion (c) abhängig vom Schlosstyp (Europrofil / UK-Oval erhältlich; RP22 in Vorbereitung):		
	0	ohne
	1-5	Panikfunktion 1-5
Zertifikat (v):	0	Standardausführung
Außenknaufachse (a):	0	ohne Verlängerung
	1	5-mm-Verlängerung bei Länge ab 31 mm; 3 mm bei Länge 27 mm
	2	10-mm-Verlängerung ab 31 mm; 8 mm bei Länge 27 mm
Farbe d. Leuchtrings (l):	T	Klar transparent (Standard)
	W	Weiß transparent
Farbe d. Knaufkappen (d):	B	schwarz (Standard)
	E	grau
	R	weinrot
	U	blau
	T	klar transparent
	W	weiß transparent
Farbe der Kontakte (f):	N	Nickel (Standard)
	M	Messingoptik

Zubehör

XMP00EPD:	Notstromgerät

* Ausführungseinschränkungen beachten

e-primo air | Identmedien

MIFARE-Schlüsselanhänger

MIFARE-Karte

MIFARE Funktionsmedien

Mit e-primo-air-Usermedien öffnen Sie Ihre Türe(n) nach berührungsloser Identifikation. Mit den Funktionsmedien kann der Eigentümer am e-primo die Usermedien berechtigen, löschen oder mit Sonderfunktionen ausstatten.

- **e-primo air Usermedien**
  - XIMCROMP-01 Userkarte UK (user key)
  - XIMFROMP-01 Schlüsselanhänger UK (user key)
- **e-primo air Funktionsmedien**
  - XIMCxPKP-01 Programmiermedium PK (programming key). Um Usermedien zu berechtigen.
  - XIMCxDKP-01 Löschmedium DK (delete key). Um Usermedien zu löschen.
  - XIMCxCKP-01 Kopiermedium CK (copy key). Um Löschmedium einem Usermedium zuzuweisen.
  - XIMCxOKP-01 Officemedium OK (office key). Um Usermedien für Daueröffnungsbetrieb zu berechtigen.
  - XIMCxBKP-01 Blockiermedium BK (blocking key). Um alle Usermedien vorübergehend zu sperren (z.B. bei Brand, Renovierung, ...).
  - XIMCxEKP-01 Notöffnungsmedium EK (emergency key). Ermöglicht Daueröffnung z.B. bei Notfällen.
- **e-primo air Medien-Kit**
  - XIB1KIT-01 Medienkit iButton bestehend aus 3 iButtons (UK), 1 Programmiermedium (PK), 4 Löschmedien (DK) und 1 Kopiermedium (CK), inkl. Banderole für Zylinder und Medien-Kit.

e-primo iButton | Identmedien

iButton Usermedien schwarz, gelb, blau, weiß, korallrot, rot

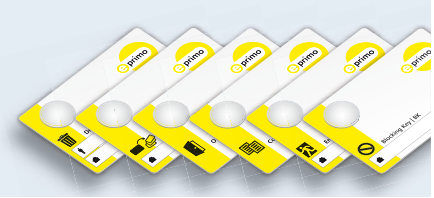
iButton Funktionsmedien

Mit e-primo-iButton-Usermedien öffnen Sie Ihre Türe(n) nach konkaktbehafteter Identifikation. Mit den Funktionsmedien kann der Eigentümer am e-primo die Usermedien berechtigen, löschen oder mit Sonderfunktionen ausstatten.

- **e-primo iButton Usermedien**
  - XIBFROMB-01 iButton schwarz UK (user key)
  - XIBFROMU-01 iButton blau UK (user key)
  - XIBFROMW-01 iButton weiß UK (user key)
  - XIBFROMY-01 iButton gelb UK (user key)
  - XIBFROMC-01 iButton korallrot UK (user key)
  - XIBFROMR-01 iButton rot UK (user key)
- **e-primo iButton Funktionsmedien**
  - XIBCxPKP-01 Programmiermedium PK (programming key). Um Usermedien zu berechtigen.
  - XIBCxDKP-01 Löschmedium DK (delete key). Um Usermedien zu löschen.
  - XIBCxCKP-01 Kopiermedium CK (copy key). Um Löschmedium einem Usermedium zuzuweisen.
  - XIBCxOKP-01 Officemedium OK (office key). Um Usermedien für Daueröffnungsbetrieb zu berechtigen.
  - XIBCxBKP-01 Blockiermedium BK (blocking key). Um alle Usermedien vorübergehend zu sperren (z. B. bei Brand, Renovierung, ...).
  - XIBCxEKP-01 Notöffnungsmedium EK (emergency key). Ermöglicht Daueröffnung z.B. bei Notfällen.
- **e-primo iButton Medien-Kit**
  - XIM1KITKKK Medienkit air bestehend aus 3 Userkarten (UK), 1 Programmiermedium (PK), 4 Löschmedien (DK) und 1 Kopiermedium (CK), inkl. Banderole für Zylinder und Medien-Kit.
  - XIM1KITFFF Medienkit air bestehend aus 3 Schlüsselanhänger (UK), 1 Programmiermedium (PK), 4 Löschmedien (DK) und 1 Kopiermedium (CK), inkl. Banderole für Zylinder und Medien-Kit.

e-primo | Knauf- und Zylinderausführungen

- **e-primo Zylinderoberflächenausführungen**
  - NI Nickel (Edelstahllook)
  - CR Chrom
  - CP Chrom poliert
  - MP Messing poliert
  - PB Patiniert braun
  - PS Patiniert schwarz

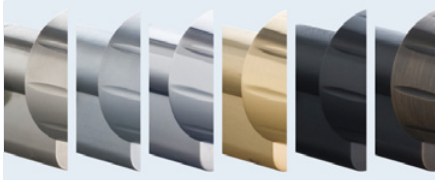

Oberflächen: Nickel, Chrom matt, Chrom poliert, Messing poliert, schwarz, braun, Nickel

- dummy **e-primo Leuchtring**
  - T Leuchtring klar transparent (standard)
  - W Leuchtring weiss transparent

Leuchtringe: klar transparent, weiß transparent

- **e-primo Knaufkappe (nur iButton)**
  - B Knaufkappe schwarz (standard)
  - W Knaufkappe weiß transparent, inklusive Leuchtring
  - E Knaufkappe grau
  - R Knaufkappe weinrot
  - U Knaufkappe blau
  - T klar transparent, inklusive Leuchtring
  - Weitere Farben auf Anfrage

Knaufkappen: schwarz, weiß, transparent, grau, blau, weinrot

- **e-primo Kontaktfarbe (nur iButton)**
  - N Kontaktefarbe Nickel (standard für Oberflächen NI, CR, CP, PS)
  - M Kontaktefarbe Messingoptik (standard für Oberflächen MP, PB, nur bei iButton)

Kontaktfarben: Nickel (standard), Messingoptik

e-primo | Zubehör

- **e-primo Notstromgerät**
  - XMP00EPD Notstromgerät inklusive Kabel (emergency power device)

Notstromgerät

- **e-primo Starter-Package**
  - e-primo iButton Zylinder und Medien-Kit XIB1KIT
  - e-primo air Zylinder und Medien-Kit XIM1KITKKK
  - e-primo air Zylinder und Medien-Kit XIM1KITFFF

e-primo Starter-Package

- **e-primo iButton Musterstock**
  - XSZB1E Plexiglas-Musterstock mit e-primo Zylinder iButton im Europrofil, jeweils einem User-, Lösch-, Programmier-, Office-, Notfalls- und Blockiermedium, netto
  - XSZB1R Plexiglas-Musterstock mit e-primo Zylinder iButton im Profil RP22, jeweils einem User-, Lösch-, Programmier-, Office-, Notfalls- und Blockiermedium, netto
  - XSZM1E Plexiglas-Musterstock mit e-primo Zylinder air im Europrofil, jeweils einem User-, Lösch-, Programmier-, Office-, Notfalls- und Blockiermedium, netto
  - XSZM1R Plexiglas-Musterstock mit e-primo Zylinder air im Profil RP22, jeweils einem User-, Lösch-, Programmier-, Office-, Notfalls- und Blockiermedium, netto

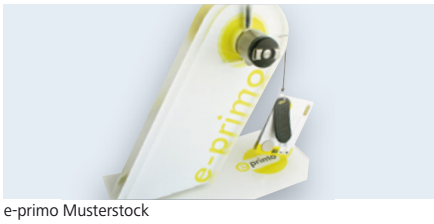

e-primo Musterstock

XS4 iButton R/W | e-Zylinder

Der e-Zylinder (elektronischer Zylinder) ist die wirtschaftlich ideale Lösung, wenn in einer Schließanlage elektronisch gesteuerte Ver- und Entriegelung eingesetzt werden soll. Der Datenaustausch von Berechtigungsänderungen und Zutrittsereignissen erfolgt über das virtuelle Netzwerk der im Umlauf befindlichen Identifikationsmedien.

Bestellcode:
- Z i mm p la k li ff s c v a

System & Technologie

- Die wartungsfreie Identifikations-Technologie iButton ist einfach in der Bedienung und sehr robust.
- Über eine Zutrittsverwaltungs-Software können in einer Anlage unverkabelte e-Zylinder, Beschläge, Riegelschlösser und Schalteinrichtungen gemeinsam mit Online-Wandlesern organisiert werden
- Die Identifikationsmedien dienen nicht nur zur Berechtigungsprüfung an den Schließkomponenten. Im laufenden Betrieb dienen diese auch als Datenträger zwischen der Offline-Schließkomponente und der Software zum Austausch von Berechtigungsdaten und Zutrittsereignissen (virtuelles Netzwerk). Ein manueller Datenabgleich z.B. mittels Handprogrammiergerät kann entfallen.
- Insgesamt bis zu 64.000 Identmedien und bis zu 64.000 Türen pro Anlage möglich

Funktionsmerkmale

- Selbsterklärende Bedienung durch zentrische Position der Leseeinheit
- Der Drehknauf im Außenbereich wird durch das berechtigte Identmedium eingekuppelt, somit ist eine Ver- und Entriegelung des Schlosses möglich.
- Ergonomische Knaufform, geeignet für den Einsatz an Rohrrahmentüren
- Optische und akustische Rückmeldung zur einfachen Benutzerführung
- Daueröffnungsbetrieb über Software oder direkt am Zylinder einstellbar

Sicherheitsmerkmale

- Die Batterie ist sabotage- und manipulationsgeschützt im Innenknauf untergebracht
- Notstromöffnung und Notöffnung mittels Programmiergerät und Notöffnungskabel
- Erhalt von Daten und Uhrzeit bei Batterietausch
- Protokollierung der letzten 1000 Zutrittsereignisse mit Echtzeitfunktion

Montage & Betrieb

- Keine Verkabelung an der Tür
- Einfache Montage durch Abnahme des Außenknaufs (Europrofil und Gehäuseprofil UK-Oval)
- Handelsübliche Standardbatterien ausschließlich im Innenknauf
- Bestehende Einsteckschlösser können weiterverwendet werden – technische Prüfung vorausgesetzt.
- Passend zum Ambiente gibt es unterschiedliche Oberflächenausführungen.
- Lange Batterielebensdauer: ca. 90.000 Betätigungen

Produktkatalog, Stand 01.01.2011
Druckfehler und technische Änderungen vorbehalten.

XS4 iButton R/W | e-Zylinder

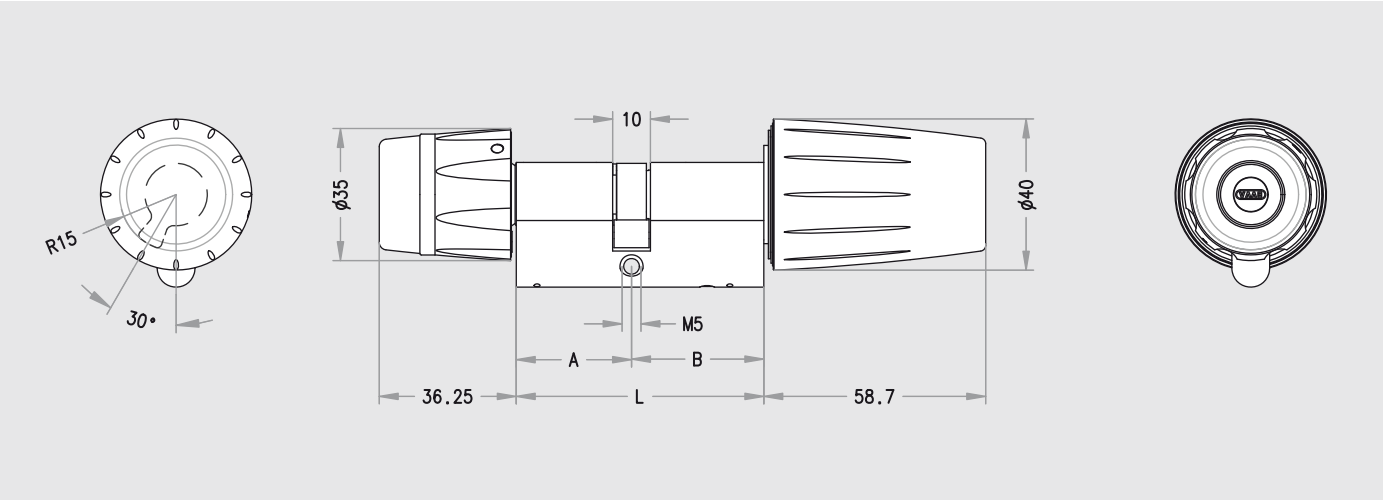

Technische Daten

Energieversorgung:	1 Lithium-Standardbatterie CR 123A (Panasonic)
Luftfeuchtigkeit:	bis 90 % ohne Kondensation
Einsatzbedingungen:	ab Dornmaß 25 mm abhängig vom Türfalz möglich
Klassifizierungen:	VdS-Klasse BZ Schutzart IP 65 (Achtung: Wassereintritt über Sperrnase bauseitig verhindern!) ENV 1627 / ÖNORM B5338 (Standardausführung)
Lieferumfang:	1 Lithium-Standardbatterie, 1 Zylinderbefestigungsschraube M5×60 1 Dichrungsring

Ausführungen* mit Produktcodes

Identtechnologie (i):	2	iButton R/W
Modell (mm):	01	Doppelknaufzylinder
Profilsystem (p):	E	Europrofil
	R	Schweizer Rundprofil RP22
	U	UK-Ovalprofil
Zylinderlängen:	A (la) = außen/B (li) = innen; kürzeste Länge 27 mm; ab 31 mm in 5-mm-Schritten, ohne Längeneinschränkung verlängerbar; mit Panikfunktion von 31–66 mm	
Knaufausführung (k):	K	Standard
Oberfläche (ff):	NI	Nickel matt (Edelstahllook)
	CR	Chrom matt
	CP	Chrom poliert
	MP	Messing poliert
	PS	Patiniert schwarz
	PB	Patiniert braun
Sperrnase (s):	S	DIN-Sperrnase für Europrofil
	R	RP22-Sperrnase für Europrofil und RP22
	U	UK-Sperrnase für UK Ovalprofil
	B	Doppelsperrnase (Biffar) für Europrofil
	W	Zahnritzel 10 Zähne für Europrofil und RP22
	G	Zahnritzel 18 Zähne für Europrofil
Panikfunktion abhängig vom Schlosstyp (c):		
	0	ohne
	1-5	Panikfunktion 1-5
Zertifikat (v):	0	Standard
	1	VdS (nur für Europrofil)
Außenknaufachse (a):	0	ohne Verlängerung
	1	5-mm-Verlängerung bei Länge ab 31 mm; 3 mm bei Länge 27 mm
	2	10-mm-Verlängerung 31 mm; 8 mm bei Länge 27 mm

Zubehör

ZTOOL1:	Spezial-Innensechskantschlüssel e-Zylinder
ZADAP2:	Notöffnungskabel e-Zylinder iButton R/W

* Ausführungseinschränkungen beachten

XS4 iButton R/W | e-Halbzylinder

Der e-Halbzylinder dient zum Einbau in Schaltschränken, Schlüsselschalter, Kühlraumtüren und Eingängen in welchen ein Verriegeln von innen nicht möglich oder notwendig ist. Der Datenaustausch von Berechtigungsänderungen und Zutrittsereignissen erfolgt über das virtuelle Netzwerk der im Umlauf befindlichen Identifikationsmedien.

Bestellcode:
- Z i mm p la k ff s c

System & Technologie

- Die wartungsfreie Identifikations-Technologie iButton ist einfach bedienbar und sehr robust.
- Über eine Zutrittsverwaltungs-Software können in einer Anlage unverkabelte e-Zylinder, Beschläge, Riegelschlösser und Schalteinrichtungen mit Online-Wandlesern organisiert werden.
- Die Identifikationsmedien dienen nicht nur zur Berechtigungsprüfung an den Schließkomponenten. Im laufenden Betrieb dienen diese auch als Datenträger zwischen der Offline-Schließkomponente und der Software zum Austausch von Berechtigungsdaten und Zutrittsereignissen (virtuelles Netzwerk). Ein manueller Datenabgleich z.B. mittels Handprogrammiergerät kann entfallen.
- Insgesamt bis zu 64.000 Identmedien und bis zu 64.000 Türen pro Anlage möglich

Funktionsmerkmale

- Selbsterklärende Bedienung durch zentrische Position der Leseeinheit
- Der Drehknauf wird eingekuppelt, sobald ein berechtigtes Identmedium am Leser angehalten wird; somit ist eine Ver- und Entriegelung des Schlosses möglich.
- Optische und akustische Rückmeldung zur einfachen Benutzerführung
- Daueröffnungsbetrieb einstellbar

Sicherheitsmerkmale

- Das Abnehmen des Knaufes im eingebauten Zustand kann über eine Sicherungsschraube verhindert werden. Batterie und Elektronik werden so vor Sabotage und Manipulation geschützt.
- Notstromöffnung und Notöffnung mittels Programmiergerät und Notöffnungskabel
- Datenerhalt bei Batterietausch
- Protokollierung der letzten 1000 Zutrittsereignisse

Montage & Betrieb

- Keine Verkabelung an der Tür
- Handelsübliche Standardbatterie (90.000 Betätigungen)
- Bestehende Einsteckschlösser weiterverwendbar – technische Prüfung vorausgesetzt

XS4 iButton R/W | e-Halbzylinder

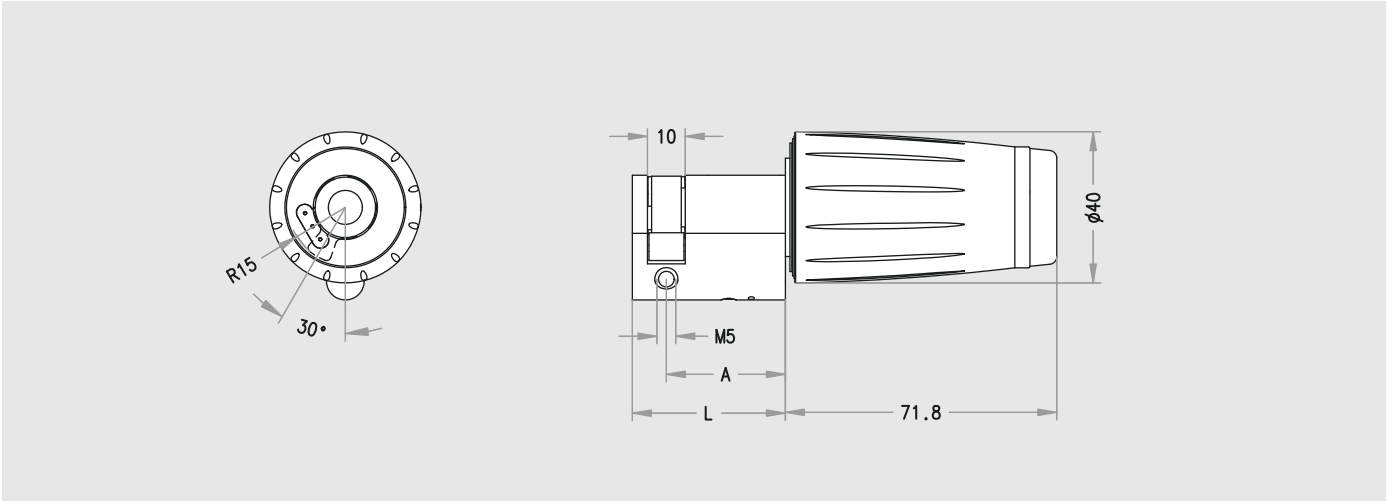

Technische Daten

Energieversorgung:	1 Lithium Standardbatterie CR 123A (Panasonic)
Luftfeuchtigkeit:	bis 90 % ohne Kondensation
Lieferumfang:	1 Lithium-Standardbatterie, 1 Zylinderbefestigungsschraube M5 × 60, 1 Sicherungsschraube

Ausführungen & Produktcodes

Bestellangaben:	Identtechnologie, Modell, System, Profil, Zylinderlänge, Oberfäche, Sperrnase, Panikfunktion	
Identtechnologie (i):	2	iButton R/W
Modell (mm):	01	Doppelknaufzylinder
Profilsystem (p):	E	Europrofil
	R	Schweizer Rundprofil RP22
	U	UK-Ovalprofil
Zylinderlängen (la):	kürzeste Länge 27 mm; ab 27 mm in 5-mm-Schritten, ohne Längeneinschränkung verlängerbar;	
Knaufausführung (k):	K	Standard
Oberfläche (ff):	NI	Nickel matt (Edelstahllook)
	CR	Chrom matt
	CP	Chrom poliert
	MP	Messing poliert
Sperrnase (s):	S	DIN-Sperrnase für Europrofil
	R	RP22-Sperrnase für Europrofil und RP22
	U	UK-Sperrnase für UK-Ovalprofil
	B	Doppelsperrnase (Biffar) für Europrofil
	W	Zahnritzel 10 Zähne für Europrofil und RP22
	G	Zahnritzel 18 Zähne für Europrofil
Panikfunktion abhängig vom Schlosstyp (c):		
	0	ohne
	4	Panikfunktion 4

Zubehör

ZTOOL1:	Spezial Innensechskantschlüssel e-Zylinder

XS4 iButton R/W | e-Zylinder mit beidseitigem Zutritt

Der e-Zylinder mit beidseitiger Zutrittskontrolle dient zum Einbau in Türen in welchen ein Ver- /Entriegeln mittels berechtigtem Identmedium an beiden Seiten möglich sein soll (z.B. Verbindungstüren). Der Datenaustausch von Berechtigungsänderungen und Zutrittsereignissen erfolgt über das virtuelle Netzwerk der im Umlauf befindlichen Identifikationsmedien.

Bestellcode:
- Z i mm p la k li ff s c v a

System & Technologie

- Die wartungsfreie Identifikations-Technologie iButton ist einfach bedienbar und sehr robust.
- Über eine Zutrittsverwaltungs-Software können in einer Anlage unverkabelte e-Zylinder, Beschläge, Riegelschlösser und Schalteinrichtungen mit Online-Wandlesern organisiert werden.
- Die Identifikationsmedien dienen nicht nur zur Berechtigungsprüfung an den Schließkomponenten. Im laufenden Betrieb dienen diese auch als Datenträger zwischen der Offline-Schließkomponente und der Software zum Austausch von Berechtigungsdaten und Zutrittsereignissen (virtuelles Netzwerk). Ein manueller Datenabgleich z.B. mittels Handprogrammiergerät kann entfallen.
- Insgesamt bis zu 64.000 Identmedien und bis zu 64.000 Türen pro Anlage möglich

Funktionsmerkmale

- Selbsterklärende Bedienung durch zentrische Position der Leseeinheit
- Der Drehknauf wird eingekuppelt, sobald ein berechtigtes Identmedium am Leser angehalten wird; somit ist eine Ver- und Entriegelung des Schlosses möglich.
- Optische und akustische Rückmeldung zur einfachen Benutzerführung
- Daueröffnungsbetrieb einstellbar

Sicherheitsmerkmale

- Die Batterie ist sabotage- und manipulationsgeschützt im Innenknauf untergebracht.
- Sicherungsschraube verhindert Öffnung des Innenknaufes durch nicht berechtigte Personen
- Notstromöffnung und Notöffnung mittels Programmiergerät und Notöffnungskabel
- Datenerhalt bei Batterietausch
- Protokollierung der letzten 1000 Zutrittsereignisse

Montage & Betrieb

- Keine Verkabelung an der Tür
- Handelsübliche Standardbatterie (40.000 Betätigungen)
- Bestehende Einsteckschlösser weiterverwendbar – technische Prüfung vorausgesetzt.

Produktkatalog, Stand 01.01.2011
Druckfehler und technische Änderungen vorbehalten.

XS4 iButton R/W | e-Zylinder mit beidseitigem Zutritt

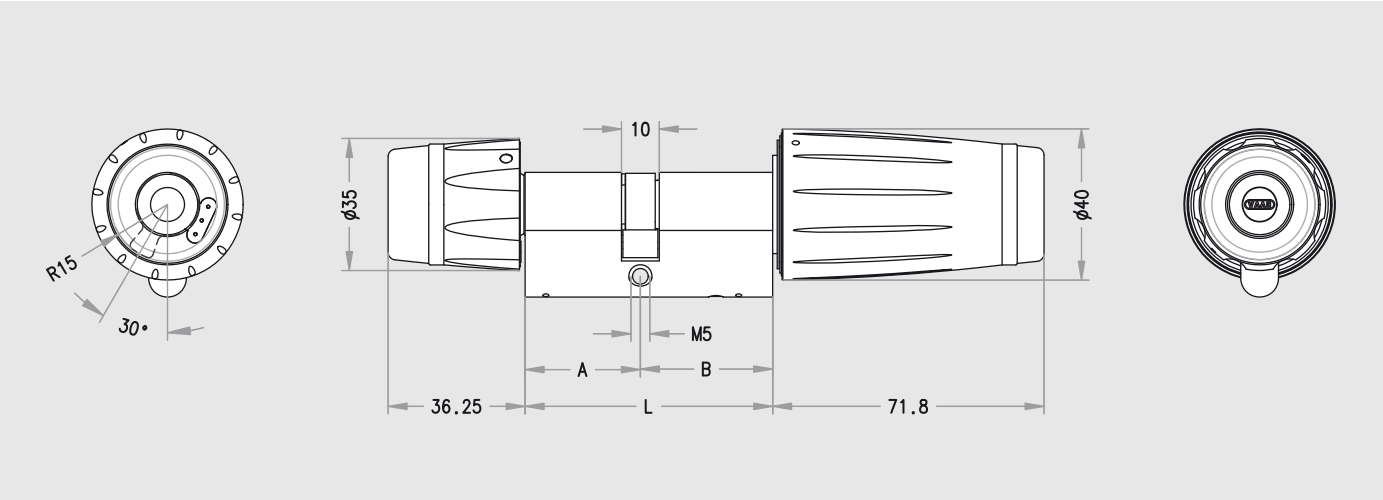

Technische Daten

Energieversorgung:	1 Lithium Standardbatterie CR 123A (Panasonic)
Luftfeuchtigkeit:	bis 90 % ohne Kondensation
Einsatzbedingungen:	ab Dornmaß 25 mm abhängig vom Türfalz möglich
Lieferumfang:	1 Lithium-Standardbatterie, 1 Zylinderbefestigungsschraube M5 × 60, 1 Dichtungsring, 1 Sicherungsschraube

Ausführungen & Produktcodes

Bestellangaben:	Identtechnologie, Modell, System, Profil, Zylinderlänge außen, Zylinderlänge innen, Oberfäche, Sperrnase, Panikfunktion	
Identtechnologie (i):	2	iButton R/W
Modell (mm):	03	e-Zylinder mit beidseitigem Zutritt
Profilsystem (p):	E	Europrofil
	R	Schweizer Rundprofil RP22
	U	UK-Ovalprofil
Zylinderlängen (la, li):	la: A = außen; li: B = innen; kürzeste Länge 27 mm; ab 31 mm in 5-mm-Schritten, ohne Längeneinschränkung verlängerbar; mit Panikfunktion von 31–66 mm	
Knaufausführung (k):	K	Standard
Oberfläche (ff):	NI	Nickel matt (Edelstahllook)
	CR	Chrom matt
	CP	Chrom poliert
	MP	Messing poliert
Sperrnase (s):	S	DIN-Sperrnase für Europrofil
	R	RP22-Sperrnase für Europrofil und RP22
	U	UK-Sperrnase für UK-Ovalprofil
	B	Doppelsperrnase (Biffar) für Europrofil
	W	Zahnritzel 10 Zähne für Europrofil und RP22
	G	Zahnritzel 18 Zähne für Europrofil
Panikfunktion abhängig vom Schlosstyp (c):		
	0	ohne
	4	Panikfunktion 4
Zertifikat (v):	0	Standard
	1	VdS in Prüfung (nur für Europrofil)
Verl. Außenknaufachse (a):	0	ohne Verlängerung
	1	5 mm bei Länge ab 31 mm; 3 mm bei Länge 27 mm
	2	10 mm Länge ab 31 mm; 8 mm bei Länge 27 mm

Zubehör

ZTOOL1:	Spezial Innensechskantschlüssel e-Zylinder
ZADAP2:	Notöffnungskabel e-Zylinder iButton R/W

XS4 iButton R/W | e-Zylinder mit freidrehendem Innenknauf

Der e-Zylinder mit frei drehendem Innenknauf wird in Türen eingesetzt, wenn ein Verriegeln von innen nicht möglich sein darf oder soll. Der Datenaustausch von Berechtigungsänderungen und Zutrittsereignissen erfolgt über das virtuelle Netzwerk der im Umlauf befindlichen Identifikationsmedien.

Bestellcode:
- Z i mm p la k li ff s c v a

System & Technologie

- Die wartungsfreie Identifikations-Technologie iButton ist einfach bedienbar und sehr robust.
- Über eine Zutrittsverwaltungs-Software können in einer Anlage unverkabelte e-Zylinder, Beschläge, Riegelschlösser und Schalteinrichtungen mit Online-Wandlesern organisiert werden.
- Die Identifikationsmedien dienen nicht nur zur Berechtigungsprüfung an den Schließkomponenten. Im laufenden Betrieb dienen diese auch als Datenträger zwischen der Offline-Schließkomponente und der Software zum Austausch von Berechtigungsdaten und Zutrittsereignissen (virtuelles Netzwerk). Ein manueller Datenabgleich z.B. mittels Handprogrammiergerät kann entfallen.
- Insgesamt bis zu 64.000 Identmedien und bis zu 64.000 Türen pro Anlage möglich

Funktionsmerkmale

- Selbsterklärende Bedienung durch zentrische Position der Leseeinheit
- Der Außenknauf wird eingekuppelt, sobald ein berechtigtes Identmedium am Leser angehalten wird; somit ist eine Ver- und Entriegelung des Schlosses möglich.
- Der Innenknauf dreht leer durch und wird gleichzeitig mit dem Außenknauf bei Berechtigung eingekuppelt
- Optische und akustische Rückmeldung zur einfachen Benutzerführung
- Daueröffnungsbetrieb einstellbar

Sicherheitsmerkmale

- Die Batterie ist sabotage- und manipulationsgeschützt im Innenknauf untergebracht.
- Notstromöffnung und Notöffnung mittels Programmiergerät und Notöffnungskabel
- Datenerhalt bei Batterietausch
- Protokollierung der letzten 1000 Zutrittsereignisse

Montage & Betrieb

- Keine Verkabelung an der Tür
- Handelsübliche Standardbatterie (90.000 Betätigungen)
- Bestehende Einsteckschlösser weiterverwendbar – technische Prüfung vorausgesetzt.

XS4 iButton R/W | e-Zylinder mit freidrehendem Innenknauf

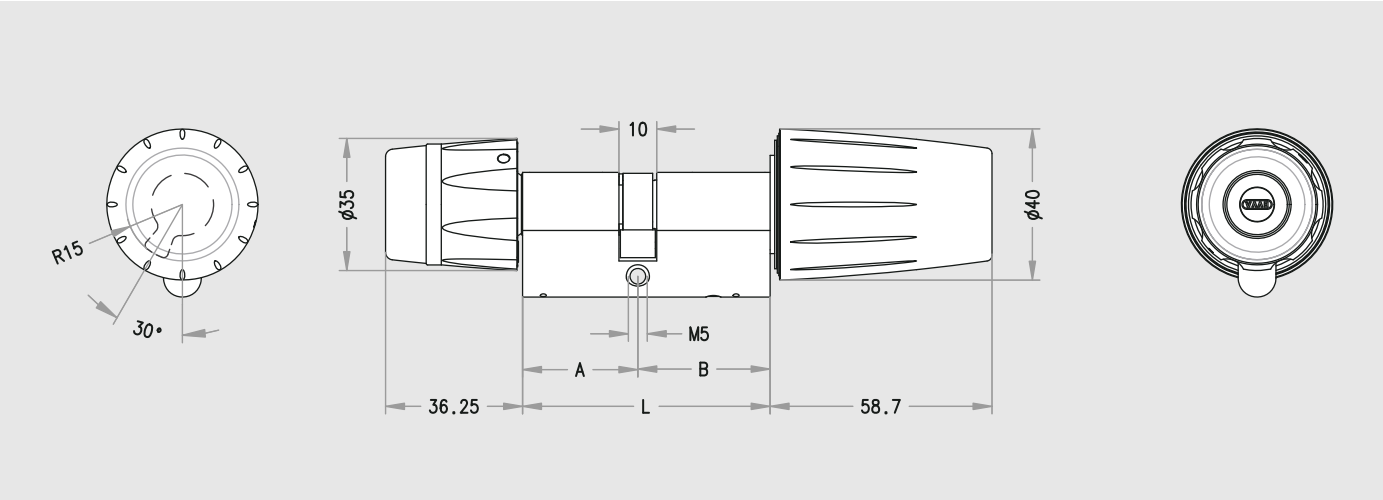

Technische Daten

Energieversorgung:	1 Lithium Standardbatterie CR 123A (Panasonic)
Luftfeuchtigkeit:	bis 90 % ohne Kondensation
Einsatzbedingungen:	ab Dornmaß 25 mm möglich, abhängig vom Türfalz
Lieferumfang:	1 Lithium-Standardbatterie, 1 Zylinderbefestigungsschraube M5 × 60, 1 Dichtungsring

Ausführungen & Produktcodes

Bestellangaben:	Identtechnologie, Modell, System, Profil, Zylinderlänge außen, Zylinderlänge innen, Oberfäche, Sperrnase, Panikfunktion, Zertifikat	
Identtechnologie (i):	2	iButton R/W
Modell (mm):	04	e-Zylinder mit Innenknauf freidrehend
Profilsystem (p):	E = Europrofil, R = Schweizer Rundprofil RP22, U = UK-Ovalprofil	
Zylinderlängen:	la: A = Außen; li: B = innen; kürzeste Länge 27 mm; ab 27 mm in 5-mm-Schritten, ohne Längeneinschränkung verlängerbar; mit Panikfunktion von 32-67 mm	
Oberfläche (ff):	NI	Nickel matt (Edelstahllook)
	CR	Chrom matt
	CP	Chrom poliert
	MP	Messing poliert
Sperrnase (s):	S	DIN-Sperrnase für Europrofil
	R	RP22-Sperrnase für Europrofil und RP22
	U	UK-Sperrnase für UK-Ovalprofil
	B	Doppelsperrnase (Biffar) für Europrofil
	W	Zahnritzel 10 Zähne für Europrofil und RP22
	G	Zahnritzel 18 Zähne für Europrofil
Panikfunktion abhängig vom Schlosstyp (c):		
	0	ohne
	4	Panikfunktion 4
Verl. Außenknaufachse (a):	0	ohne Verlängerung
	1	5 mm bei Länge ab 31 mm; 3 mm bei Länge 27 mm
	2	10 mm Länge ab 31 mm; 8 mm bei Länge 27 mm
Zertifikat (v):	0	Standard
	1	VdS in Prüfung (nur für Europrofil)

Zubehör

ZTOOL1:	Spezial Innensechskantschlüssel e-Zylinder
ZADAP2:	Notöffnungskabel e-Zylinder iButton R/W

XS4 iButton R/W | Wandleser schmal WRx001FS

Bestellcode

- WR i 001FS

Der schmale Wandleser ermöglicht – in Verbindung mit einer externen Steuerung – eine Zutrittskontrolle auch in schwierigen Installationsumgebungen. Ideal für Türen, die entweder online verwaltet werden sollen, oder solche, bei denen ein elektronischer Beschlag, Zylinder oder modularer Wandleser aus technischen Gründen nicht montierbar ist, z.B. bei Schiebetüren, Karusselltüren, 2-flügeligen Türen usw.

System & Technologie

- Die wartungsfreie Identifikations-Technologie iButton ist einfach in der Bedienung und sehr robust.
- Über eine Zutrittsverwaltungs-Software können in einer Anlage unverkabelte e-Zylinder, Beschläge, Riegelschlösser und Schalteinrichtungen gemeinsam mit Online-Wandlesern organisiert werden.
- Die Identifikationsmedien dienen nicht nur zur Berechtigungsprüfung an den Schließkomponenten. Im laufenden Betrieb dienen diese auch als Datenträger zwischen der Offline-Schließkomponente und der Software zum Austausch von Berechtigungsdaten und Zutrittsereignissen (virtuelles Netzwerk). Ein manueller Datenabgleich z.B. mittels Handprogrammiergerät kann entfallen.
- Insgesamt bis zu 64.000 Identmedien und bis zu 64.000 Türen pro Anlage möglich

Funktionsmerkmale

- Elegantes und zeitloses Design für jedes Ambiente
- Komfortables Identifizieren durch ergonomisches Wandleserdesign
- Daueröffnungsmodus über die Software oder direkt an der Tür einstellbar
- 2-Faktor-Authentifizierung mittels optionaler Codetastatur möglich
- Intuitive Bedienung durch optische und akustische Rückmeldung

Sicherheitsmerkmale

- Manipulationsschutz durch getrennte Montage: der Wandleser im Außenbereich und die Steuerung im geschützten Innenbereich
- Verschlüsselte Datenübertragung zwischen Wandleser und Steuerung
- Notöffnung bei fehlendem Identmedium mittels tragbarem Programmiergerät möglich

Montage & Betrieb

- Montage an 2-flügeligen Türen, Liftsteuerungen, bei Platzmangel an der Wand usw.
- Modulare Bauweise ermöglicht Kombination mit einer Codetastatur
- Einfache und schnelle Montage mittels zweier Schrauben
- Schmale elektronische „Anschlussplatine“ für Platzierung z.B. im Profil der Tür

XS4 iButton R/W | Wandleser schmal WRx001FS

Technische Daten

Gehäusematerial:	Metall
Temperaturbereich:	ohne Heizelement –20°C bis +70°C
Klassifizierungen:	IP 46
Energie-/Datenversorgung:	durch externe Steuerung
Anschlusskabel:	6-polig, Typ UTP Cat.5 oder gleichwertig
PPD-Anschluss:	PPD-Anschluss für Online- und/oder Offline-Betrieb
Lieferumfang:	2 Montageschrauben, Anschlussplatine
Bestellangaben:	Angabe des Systems

Ausführungen*

Identtechnologie (i):	2	iButton R/W

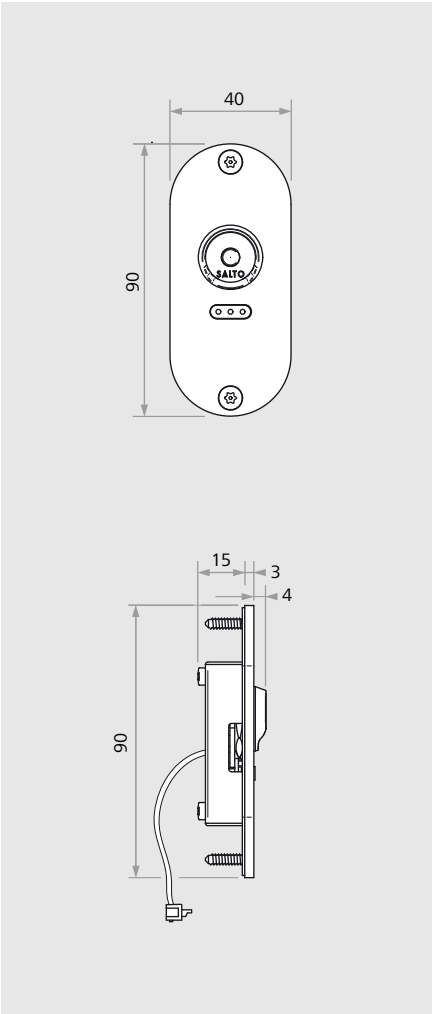

* Ausführungseinschränkungen beachten

XS4 iButton R/W | Wandleser modular

Wandleser mit Sicherheitsrahmen

Bestellcode

- WRM i 00 p x

Der modulare Wandleser ermöglicht in Verbindung mit einer externen Steuerung die Zutrittskontrolle. Für Türen, die entweder online verwaltet werden sollen oder bei denen ein elektronischer Beschlag/elektronischer Zylinder aus technischen Gründen nicht montierbar sind, z.B. bei Schiebetüren. Das modular aufgebaute Gehäusekonzept ermöglicht die individuelle Gestaltung in jeder Einbausituation: Aufputz, Unterputz, in Kombination mit einer Codetastatur oder mit Sicherheitsrahmen.

System & Technologie

- Die Identifikations-Technologie iButton ist einfach in der Bedienung, sehr robust und fälschungssicher
- In einer Anlage können unverkabelte Zylinder, Beschläge, Riegelschlösser und Schalteinrichtungen mit Online-Wandlesern über die gemeinsame Zutrittsverwaltungssoftware ProAccess und damit über eine Benutzeroberfläche verwaltet werden
- Der Datenaustausch zwischen den unverkabelten Schließkomponenten und der Zutrittsverwaltungs-Software erfolgt über die Identifikationsmedien. Diese dienen der Berechtigungsprüfung und auch als virtuelles Netzwerk. Dadurch werden die Berechtigungsdaten und Zutrittsereignisse (bei Identifikation an einem verkabelten Wandleser) ständig aktualisiert
- Insgesamt bis zu 64.000 Identmedien und bis zu 64.000 Türen pro Anlage möglich

Funktionsmerkmale

- Elegantes und zeitloses Design für jedes Ambiente
- Intuitives und komfortables Identifizieren durch ergonomisches Wandleserdesign
- Daueröffnungsmodus über die Software oder direkt an der Tür einstellbar
- Intuitive Bedienung durch optische und akustische Rückmeldung
- 2-Faktor-Authentifizierung mittels optionaler Codetastatur möglich

Sicherheitsmerkmale

- Manipulationsschutz durch getrennte Montage: der Wandleser im Außenbereich und die Steuerung im geschützten Innenbereich
- Verschlüsselte Datenübertragung zwischen Wandleser und Steuerung
- Vandalismusschutz mittels optionalem Sicherheitsrahmen
- Notöffnung bei fehlendem Identmedium mittels tragbarem Programmiergerät möglich

Montage & Betrieb

- Wandlesermontage kann durch Wahl des Montagerahmens als Aufputz oder Unterputz oder auf Schalttafeln erfolgen
- Modulare Bauweise ermöglicht Kombination mit einer Codetastatur
- Einfache und schnelle Montage mittels 4 Schrauben auf dem Montagerahmen
- Montageschrauben sind durch die Schraubenabdeckungen verborgen
- Außeneinsatz durch Gehäuseabdichtungen sowie optionale Beschaltung des thermostatgeregelten Heizelements möglich

Produktkatalog, Stand 01.01.2011
Druckfehler und technische Änderungen vorbehalten.

XS4 iButton R/W | Wandleser modular

Technische Daten

Gehäusematerial:	Metall, beschichtet
Temperaturbereich:	ohne Heizelement –20°C bis +70°C ohne Eisbildung mit Heizelement –30°C bis +70°C
Energie-/Datenversorgung:	durch externe Steuerung
Anschlusskabel:	6-polig, Typ UTP Cat.5, gleichwertig oder höherwertig
Heizelement Anschlusswert:	12 VDC, mind. 500 mA, eigene Leitungszuführung
Klassifizierung:	IP-56 gemäß EN 60529
Lieferumfang:	4 × Montageschraube 2 × Schraubenabdeckung
Bestellangaben:	System

Ausführungen*

Identtechnologie (i):	2	iButton
PPD-Anschluss (p):	0	ohne PPD-Anschluss (online/offline)
Modell (x):	-	Standard
	E	mit Witterungsschutz
	EK	mit Codetastatur

Zubehör

WRMBL1:	UP-Rahmen 1-fach
WRMBL2:	UP-Rahmen 2-fach
WRMBH1:	AP-Rahmen 1-fach
WRMBH2:	AP-Rahmen 2-fach
WRMFWAV:	Sicherheitsrahmen
WRMKP:	Codetastatur modular

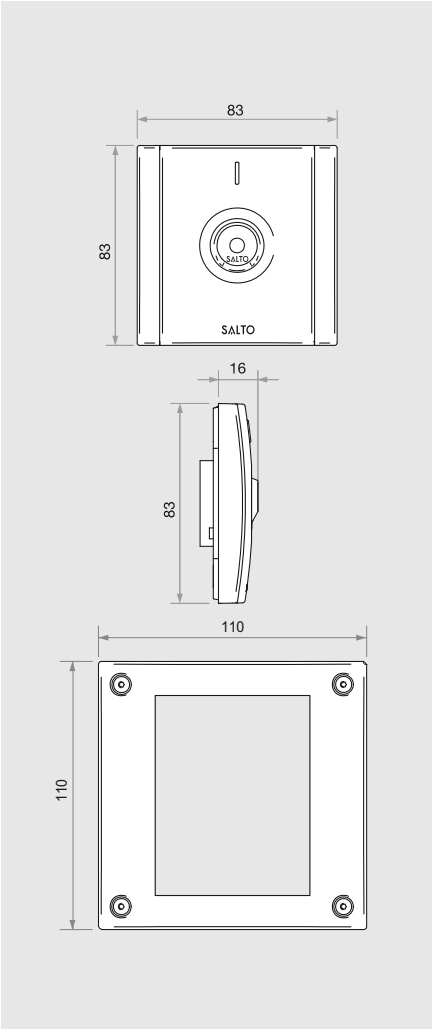

* Ausführungseinschränkungen beachten

XS4 iButton R/W | Elektronischer Beschlag

Bestellcode

- E i s mm d aa oo t v r o

Der elektronische XS4-Beschlag ist die wirtschaftlich optimale Schließtechniklösung für Türen mit flexibler Zutrittsverwaltung und hohem Bedienkomfort (Einsatz vor allem im Innenbereich). Der Beschlag ist mit den meisten europäischen Schlössern und Schließzylindern kompatibel.

System & Technologie

- Die wartungsfreie Identifikations-Technologie iButton ist einfach in der Bedienung und sehr robust.
- Über eine Zutrittsverwaltungs-Software können in einer Anlage unverkabelte e-Zylinder, Beschläge, Riegelschlösser und Schalteinrichtungen gemeinsam mit Online-Wandlesern organisiert werden.
- Die Identifikationsmedien dienen nicht nur zur Berechtigungsprüfung, sondern auch zum Austausch von Berechtigungsdaten und Zutrittsereignissen (SVN) zwischen Offline-Schließkomponenten und der Software. Ein manueller Datenabgleich z.B. mittels Handprogrammiergerät kann entfallen.
- Insgesamt bis zu 64.000 Identmedien und bis zu 64.000 Türen pro Anlage möglich

Funktionsmerkmale

- Drücker im Außenbereich frei drehend; wird mit einem berechtigten Identmedium eingekuppelt
- Drücker im Innenbereich ist immer zur Betätigung frei gegeben
- Komfortables Lesen von Identmedien durch ergonomische Position der Leseeinheit
- Dem Benutzer wird die Zutrittsberechtigung sowohl akustisch als auch optisch signalisiert.
- Daueröffnungsbetrieb über Software oder direkt am Beschlag einstellbar
- Variables Design, zahlreiche Ausführungen (Drücker, Oberfläche, Notsperre, ...)

Sicherheitsmerkmale

- Keine sichtbaren Verschraubungen am Außenschild
- Aufbohrschutz im Außenschild integriert
- Mechanischer Zylinder als Notsperre einsetzbar – auch mit Protokollierung des Ereignisses
- Notstromöffnung und Notöffnung mittels Programmiergerät
- Datensicherheit bei Batterietausch durch nichtflüchtigen Speicher
- Protokollierung der letzten 1000 Zutrittsereignisse mit Echtzeitfunktion

Montage & Betrieb

- Einfache und schnelle Montage, da keine Verkabelung im Türblatt erforderlich ist
- Durch das schmale Beschlagsschild auch für Rohrrahmentüren geeignet
- Bestehende, technisch geprüfte Einsteckschlösser weiterverwendbar
- Geringe Betriebskosten durch Einsatz von handelsüblichen Standardbatterien
- Umschaltung Sommer-/Winterzeit erfolgt automatisch
- Lange Batterie-Lebensdauer: bis 60.000 Betätigungen (schmale Ausführung) bis zu 90.000 Betätigungen (breite Ausführung)

Produktkatalog, Stand 01.01.2011
Druckfehler und technische Änderungen vorbehalten.

XS4 iButton R/W | Elektronischer Beschlag

Technische Daten

Temperaturbereich außen:	–20°C bis 70°C ohne Eisbildung
Temperaturbereich innen:	0°C bis 70°C bzw. –20°C bis 70°C (mit Lithium-Batterie FR03 AAA)
Luftfeuchtigkeit:	bis 90 % ohne Kondensation
Einsatzbedingungen:	Kombinierbar mit Schlössern, bei denen der vollständige Fallen- bzw. Riegelrückzug bei einem Nussweg von 33° (schmal) bzw. 52° (breit) gewährleistet ist
Klassifizierungen:	IP-46
Lieferumfang:	3 Standardbatterien Alkali, Inbusschlüssel
Bestellangaben:	System, Schildausführung, Modell, Drückerausführung, Achsabstand, Oberflächenausführung, Türblattstärke, Drückervierkant, Drückerrichtung, Wireless Online

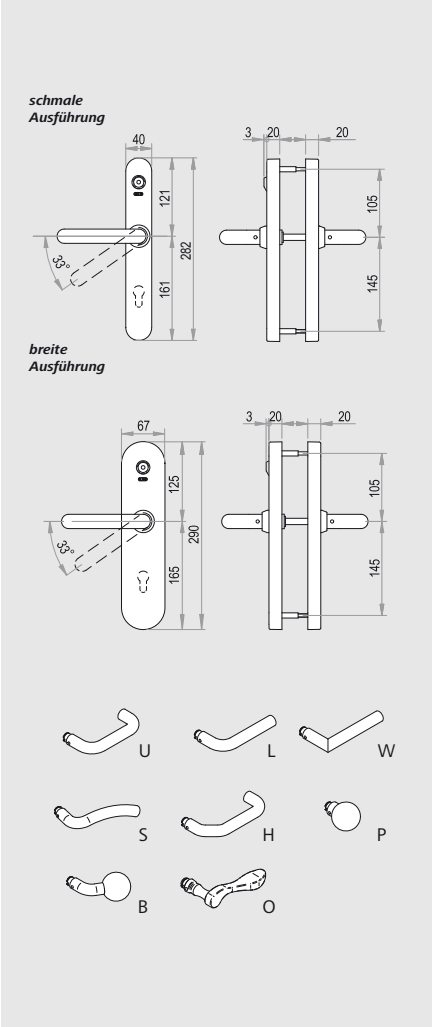

Ausführungen mit Produktcodes*

Identtechnologie (i):	2	iButton R/W
Schildausführung (s):	4	schmal, 40 mm
	6	breit, 67 mm
Modell (mm):	50	2 Drücker, innen und außen blind
	51	2 Drücker, innen Drehknauf, außen blind
	52	2 Drücker, innen und außen Profilzylinderausnehmung
	53	2 Drücker, innen Profilzylinderausnehmung, außen blind
	54	2 Drücker, innen blind, außen Profilzylinderausnehmung
	56	2 Drücker, innen „Bitte nicht stören"-Funktion, außen blind
	57	2 Drücker, innen „Bitte nicht stören"-Funktion, außen PZ-Ausnehmung
Drückerausführung (d):	U	U-Drücker
	L	L-Drücker
	W	W-Drücker
	S	S-Drücker
	H	H-Drücker
	P	P-Drücker
	B	B-Drücker
	O	O-Drücker
Achsabstand (aa):	72 (74) bis 92 (94) mm, Europrofil (bzw. Schweizer Rundprofil)	
Oberfläche (oo):	IM	Edelstahl matt
	IP	Edelstahl poliert
	NE	Schwarz
	BL	Weiß
	PP	Messing poliert
	PVD	PM Messing matt PVD
	LA	Messing antik
Türblattstärke (t):	3	32–47 mm
	4	45–60 mm
	6	60–75 mm
	7	75–90 mm
	9	90–105 mm
	1	105–120 mm
Drückervierkant (v):	7	7mm
	8	8mm
	9	9mm
Drückerrichtung (für Drücker O und S) (r):		
	R	rechts
	L	links
Wireless Online (o):	– ohne	

Zubehör

COPLE:	Abdeckplatte
SP00528:	Unterlagsplatte für Türblattstärke <30 mm
SP00511:	Sabotagegesicherte Schrauben

* Ausführungseinschränkungen beachten

XS4 iButton R/W | XS4-Glastürbeschlag

Der elektronische XS4-Glastürbeschlag ist die wirtschaftlich optimale Schließtechniklösung für Glastüren mit flexibler Zutrittsverwaltung und hohem Bedienkomfort (Einsatz vor allem im Innenbereich). Bei dieser Lösung ist ein Automatikschloss integriert.

System & Technologie

- Die wartungsfreie Identifikations-Technologie iButton ist einfach in der Bedienung.
- Über eine Zutrittsverwaltungs-Software können unverkabelte e-Zylinder, Beschläge, Schrankschlösser und Schalteinrichtungen gemeinsam mit Online-Wandlesern organisiert werden.
- Im laufenden Betrieb dienen die Identifikationsmedien neben der Berechtigungsprüfung auch als Datenträger zwischen der Offline-Schließkomponente und der Software zum Austausch von Berechtigungsdaten und Zutrittsereignissen (virtuelles Netzwerk). Ein manueller Datenabgleich z.B. mittels Handprogrammiergerät kann entfallen.
- Insgesamt bis zu 64.000 Identmedien und bis zu 64.000 Türen pro Anlage möglich.

Funktionsmerkmale

- Drücker im Außenbereich frei drehend, wird mit berechtigtem Identmedium eingekuppelt
- Drücker im Innenbereich ist immer zur Betätigung frei gegeben.
- Komfortables Lesen von Identmedien durch ergonomische Position der Leseeinheit
- Dem Benutzer wird die Zutrittsberechtigung sowohl akustisch als auch optisch signalisiert.
- Integriertes SV-Schloss (Automatikschloss)
- Optional Gegenstück für 2-flügelige Türen
- Daueröffnungsbetrieb einstellbar
- Unterschiedliche Modelle

Sicherheitsmerkmale

- Mechanischer Zylinder als Notsperre einsetzbar – auch mit Protokollierung des Ereignisses
- Notstromöffnung mittels Programmiergerät
- Datensicherheit bei Batterietausch durch nichtflüchtigen Speicher
- Protokollierung der letzten 1000 Zutrittsereignisse mit Echtzeitfunktion

Montage & Betrieb

- Einfache und schnelle Montage, da keine Verkabelung im Türblatt erforderlich ist.
- Geringe Betriebskosten durch Einsatz von handelsüblichen Standardbatterien
- Umschaltung Sommer-/Winterzeit erfolgt automatisch
- Lange Batterie-Lebensdauer: bis zu 50.000 Betätigungen

Bestellcode

- E i s mm × aa oo t hh o

XS4 iButton R/W | XS4-Glastürbeschlag

Technische Daten

Temperaturbereich außen:	0°C – 70°C ohne Eisbildung
Temperaturbereich innen:	0°C – 70°C
Luftfeuchtigkeit:	bis 90 % ohne Kondensation
Lieferumfang:	3 Standardbatterien Alkali, 1 Inbusschlüssel
Zertifizierungen:	DIN 18101
Bestellangaben:	System, Schildausführung, Modell, Drückerausführung, Türangabe, Oberfläche, Türblattstärke, Öffnungsrichtung

Ausführungen*

Identtechnologie (i):	2	iButton R/W
Schildausführung (s):	6	breit
Modell (mm):	50	2 Drücker, innen und außen blind
	54	2 Drücker, innen blind und außen Profilzylinderausnehmung
	P0	2 Drücker, innen blind und außen protokollierte Notsperre (HZ)
Drückerausführung (x):	U	U-Drücker
	L	L-Drücker
	W	W-Drücker
	S	S-Drücker
	H	H-Drücker
	P	P-Drücker
	B	B-Drücker
	O	O-Drücker
Achsabstand (aa):	GD	Glastür
Oberfläche (oo):	IM	Edelstahl matt
Türblattstärke (t):	8	8 mm
	0	10 mm
	2	12 mm
Öffnungsrichtung (hh):	RH, LH, RR, LR	
Wireless (o):	-	offline

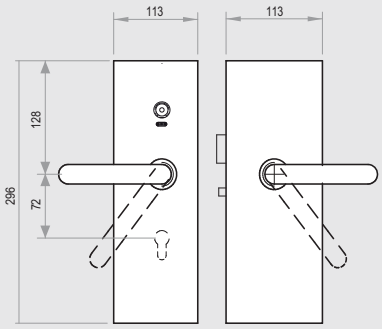

Modell E2654 m GD IM t hh

Türblattstärke	Länge b
8 mm	46
10 mm	51
12 mm	51

Modell E26P0 m GD IM t hh

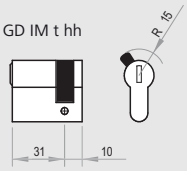

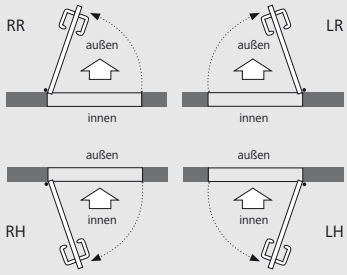

* Ausführungseinschränkungen beachten

XS4 iButton R/W | Riegelschloss i-Locker

Bestellcode

- L i mmmm tt r p u A b H

Das elektronische Riegelschloss i-Locker ist die wirtschaftlich optimale Schließtechnik für Schrank- und Kabinenlösungen mit flexibler Zutrittsverwaltung (Verwahrung von Werten in Umkleide- und Verwahrungsbereichen).

System & Technologie

- Die wartungsfreie Identifikations-Technologie iButton ist einfach in der Bedienung und sehr robust
- Über eine Zutrittsverwaltungs-Software können in einer Anlage unverkabelte e-Zylinder, Beschläge, Riegelschlösser und Schalteinrichtungen gemeinsam mit Online-Wandlesern organisiert werden
- Die Identifikationsmedien dienen nicht nur zur Berechtigungsprüfung an den Schließkomponenten. Im laufenden Betrieb dienen diese auch als Datenträger zwischen der Offline-Schließkomponente und der Software zum Austausch von Berechtigungsdaten und Zutrittsereignissen (virtuelles Netzwerk). Ein manueller Datenabgleich z.B. mittels Handprogrammiergerät kann entfallen
- Insgesamt bis zu 64.000 Identmedien und bis zu 64.000 Türen pro Anlage möglich

Funktionsmerkmale

- Komfortable Bedienung durch ergonomische Position der Leseeinheit und großem Drehknopf
- Übersichtliche Zustandsanzeige: rot = geschlossen, grün = offen
- Einfache Nachrüstung: Die Position des Außenschilds kann unabhängig von der Position des Schlosskastens an der Innenseite gewählt werden
- Berechtigungsvergabe über Verwaltungssoftware oder freie Kästchenwahl durch den Nutzer

Sicherheitsmerkmale

- Sicherheits-Sandwichbauweise: Drehknopf und Leseeinheit am Außenschild, Elektronik, Batterie und Verriegelungsmechanik manipulationssicher im Innenbereich gegen Sabotage und Vandalismusangriffe geschützt
- Hohe Verschlusssicherheit durch einen massiven, langen Stahlriegel
- Sichere Ver- und Entriegelung durch Drehknopf – auch bei schwergängigen Türen
- Notstromöffnung und Notöffnung mittels Programmiergerät
- Erhalt von Daten und Uhrzeit bei Batterietausch
- Protokollierung der letzten 1000 Zutrittsereignisse mit Echtzeitfunktion

Montage & Betrieb

- Einfache Montage ohne Verkabelung der Tür
- Maximale Flexibilität bei der Montage hinsichtlich Türblattstärke, Drehrichtung, Lage des Außenschilds, Riegelhub und Riegelvorstand
- Handelsübliche Standardbatterien AAA
- Lange Batterielebensdauer: 4–5 Jahre bzw. ca. 60.000 Betätigungen

Produktkatalog, Stand 01.01.2011
Druckfehler und technische Änderungen vorbehalten.

XS4 iButton R/W | Riegelschloss i-Locker

Technische Daten

Temperaturbereich außen:	–20°C bis +70°C ohne Eisbildung	
Temperaturbereich innen:	0°C bis +70°C	
Luftfeuchtigkeit:	Bis 90 % ohne Kondensation	
Klassifizierung:	Außen:	IP 66 gemäß EN 60529
	Innen:	IP 55 gemäß EN 60529
Lieferumfang:	3 Standardbatterien Alkali	
Bestellangaben:	System, Modell, Türblattstärke, Drehrichtung, Schildlage, Riegelhub, Riegelvorstand, Schlossdornmaß	

Ausführungen mit Produktcodes*

Identtechnologie (i):	2 iButton R/W	
Modell (mmmm):	080A	Kästchen mit Riegel
	081A	Kästchen mit Falle
	090A	Kabine mit Riegel
	091A	Kabine mit Falle
Türblattstärke (tt)**:	Von 10 (15) bis 60 mm in 5-mm-Schritten	
Drehrichtung zum Öffnen (r):	R	rechts (im Uhrzeigersinn)
	L	links (gegen den Uhrzeigersinn)
Schildlagen (p) (siehe Abb.):	A, B, C	
Riegelhub (u):	1	15 mm
	2	22 mm
Riegelvorstand (A):	0	0 mm
	2	2,5 mm
	5	5 mm
Schlossdornmaß (b):	1	30 mm
	2	37,5 mm
	3	45 mm
	4	52,5 mm
	5	60 mm (nur für Modell 80 und 90)
Öffnungsrichtung (H) (nur für Modell 81 od. 91):		
	A	Öffnung nach außen
	I	Öffnung nach innen

**Türstärke (von/bis in 5 mm Schritten, evtl. nötige Distanzplatten müssen berücksichtigt werden):
Kästchen 10 – 60 mm,
Kabinen 15 – 60 mm

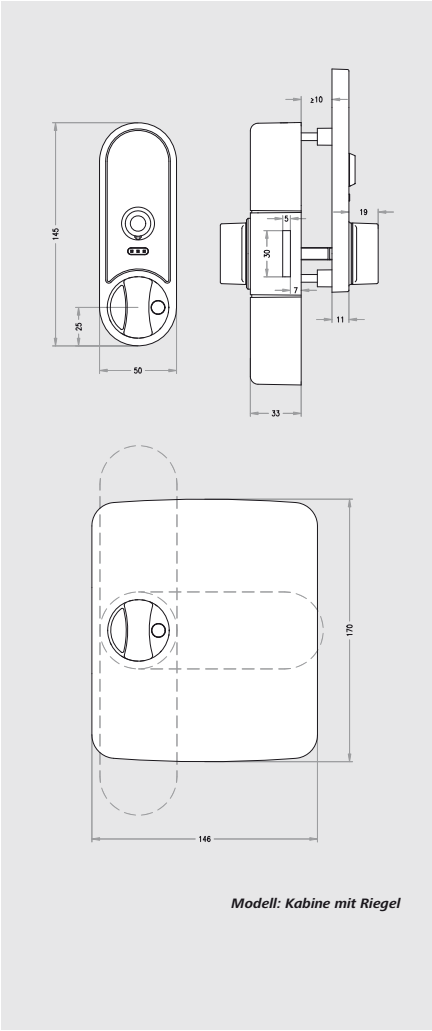

Modell: Kabine mit Riegel

Zubehör

LDIST01-10:	Distanzplatte 1 mm
LDIST02-10:	Distanzplatte 2 mm
LBIT:	Werkzeug-Bit

*Ausführungseinschränkungen beachten
**Für Modell 81 und 91 nur für Öffnungsrichtung nach innen und senkrechter Schildlage

XS4 iButton | Identmedien

iButton-Identmedien

iButton-Armband-Identmedium

- **XS4 iButton R/W Schlüsselanhänger-Identmedien**
  - IBRWR Schlüsselanhänger iButton R/W Rot, 512 Byte
  - IBRWN Schlüsselanhänger iButton R/W Schwarz, 512 Byte
  - IBRWB Schlüsselanhänger iButton R/W Blau, 512 Byte
  - IBRWY Schlüsselanhänger iButton R/W Gelb, 512 Byte
  - IBRWG Schlüsselanhänger iButton R/W Grün, 512 Byte
  - IB2KR Schlüsselanhänger iButton R/W Rot, 2 kbyte
  - IB2KN Schlüsselanhänger iButton R/W Schwarz, 2 kbyte
  - IB2KB Schlüsselanhänger iButton R/W Blau, 2 kbyte
  - IB2KY Schlüsselanhänger iButton R/W Gelb, 2 kbyte
  - IB2KG Schlüsselanhänger iButton R/W Grün, 2 kbyte

- **XS4 iButton R/W Installations-Schlüsselanhänger**
  - IBRWGC Installations-Schlüsselanhänger iButton R/W Grün, verwendbar bis zur erstmaligen Initialisierung und Programmierung des Beschlages

- **XS4 iButton R/W Armband-Identmedien**
  - BTRW Armband mit eingepresstem iButton R/W 512 Byte Chip in den Standardfarben: Blau, Rot, Grün und Gelb
  - BT2K Armband mit eingepresstem iButton R/W 2 kbyte Chip in den Standardfarben: Blau, Rot, Grün und Gelb

Produktkatalog, Stand 01.01.2011
Druckfehler und technische Änderungen vorbehalten.

XS4 MIFARE R/W | e-Zylinder

Der e-Zylinder (elektronischer Zylinder) ist die wirtschaftlich ideale Lösung, wenn in einer Schließanlage elektronisch gesteuerte Ver- und Entriegelung eingesetzt werden soll. Der Datenaustausch von Berechtigungsänderungen und Zutrittsereignissen erfolgt über das virtuelle Netzwerk der im Umlauf befindlichen Identifikationsmedien.

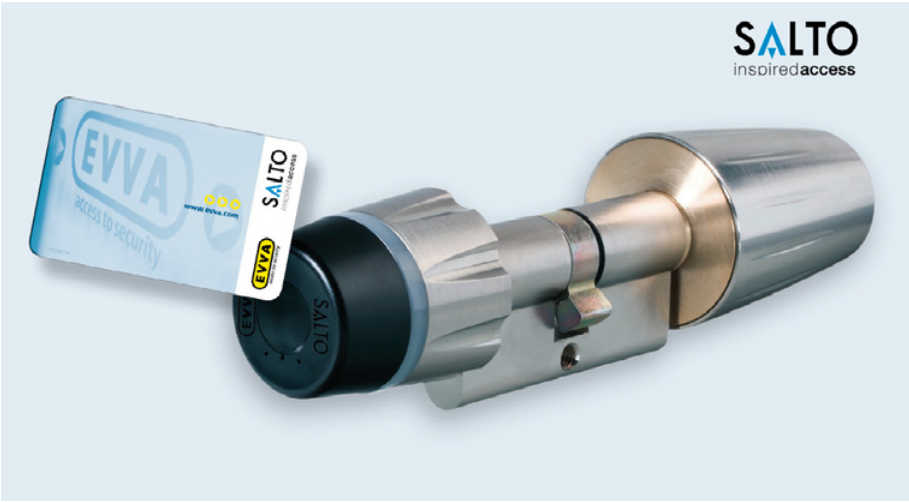

Bestellcode:
- Z i mm p la k li ff s c v a

System & Technologie

- Die wartungsfreie Identifikations-Technologie MIFARE ist einfach in der Bedienung und sehr robust.
- Über eine Zutrittsverwaltungs-Software können in einer Anlage unverkabelte e-Zylinder, Beschläge, Riegelschlösser und Schalteinrichtungen gemeinsam mit Online-Wandlesern organisiert werden
- Die Identifikationsmedien dienen nicht nur zur Berechtigungsprüfung an den Schließkomponenten. Im laufenden Betrieb dienen diese auch als Datenträger zwischen der Offline-Schließkomponente und der Software zum Austausch von Berechtigungsdaten und Zutrittsereignissen (virtuelles Netzwerk). Ein manueller Datenabgleich z.B. mittels Handprogrammiergerät kann entfallen.
- Insgesamt bis zu 64.000 Identmedien und bis zu 64.000 Türen pro Anlage möglich

Funktionsmerkmale

- Selbsterklärende Bedienung durch zentrische Position der Leseeinheit
- Der Drehknauf im Außenbereich wird eingekuppelt, sobald er durch ein berechtigtes Identmedium frei gegeben wird; somit ist eine Ver- und Entriegelung des Schlosses möglich.
- Ergonomische Knaufform, geeignet für den Einsatz an Rohrrahmentüren
- Optische und akustische Rückmeldung zur einfachen Benutzerführung
- Daueröffnungsbetrieb über Software oder direkt am Zylinder einstellbar

Sicherheitsmerkmale

- Die Batterie ist sabotage- und manipulationsgeschützt im Innenknauf untergebracht.
- Notstromöffnung und Notöffnung mittels Programmiergerät und Notöffnungskabel
- Erhalt von Daten und Uhrzeit bei Batterietausch
- Protokollierung der letzten 1000 Zutrittsereignisse mit Echtzeitfunktion

Montage & Betrieb

- Keine Verkabelung an der Tür
- Einfache Montage durch Abnahme des Außenknaufs (Europrofil und UK-Ovalprofil)
- Handelsübliche Standardbatterien ausschließlich im Innenknauf
- Bestehende Einsteckschlösser können weiterverwendet werden – technische Prüfung vorausgesetzt
- Passend zum Ambiente gibt es unterschiedliche Oberflächenausführungen.
- Lange Batterielebensdauer: 40.000 Betätigungen

Produktkatalog, Stand 01.01.2011
Druckfehler und technische Änderungen vorbehalten.

XS4 MIFARE R/W | e-Zylinder

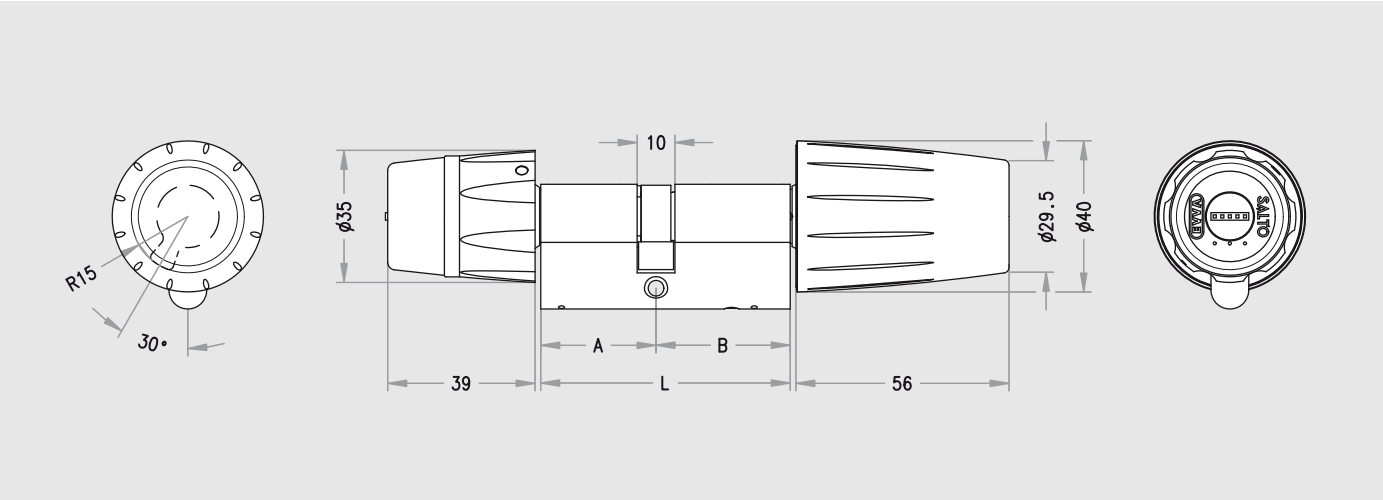

Technische Daten

Energieversorgung:	1 Lithium-Standardbatterie CR 123A (Panasonic)
Luftfeuchtigkeit:	bis 90 % ohne Kondensation
Einsatzbedingungen:	ab Dornmaß 25 mm abhängig vom Türfalz möglich
Klassifizierungen:	VdS-Klasse BZ; Schutzart IP 65 (Achtung: Wassereintritt über Sperrnase bauseitig verhindern!) ENV 1627 / ÖNORM B5338 (Standardausführung)
Lieferumfang:	1 Lithium-Standardbatterie, 1 Zylinderbefestigungsschraube M5×60 1 Dichtungsring

Ausführungen* mit Produktcodes

Identtechnologie (i):	9	Mifare R/W
Modell (mm):	01	Doppelknaufzylinder
Profilsystem (p):	E	Europrofil
	R	Schweizer Rundprofil RP22
	U	UK-Ovalprofil
Zylinderlängen:	A (la) = außen/B (li) = innen; kürzeste Länge 27 mm; ab 31 mm in 5-mm-Schritten, ohne Längeneinschränkung verlängerbar; mit Panikfunktion von 31–66 mm	
Knaufausführung (k):	K	Standard
Oberfläche (ff):	NI	Nickel matt (Edelstahllook)
	CR	Chrom matt
	CP	Chrom poliert
	MP	Messing poliert
	PS	Patiniert schwarz
	PB	Patiniert braun
Sperrnase (s):	S	DIN-Sperrnase für Europrofil
	R	RP22-Sperrnase für Europrofil und RP22
	U	UK-Sperrnase für UK Ovalprofil
	B	Doppelsperrnase (Biffar) für Europrofil
	W	Zahnritzel 10 Zähne für Europrofil und RP22
	G	Zahnritzel 18 Zähne für Europrofil
Panikfunktion abhängig vom Schlosstyp (c):		
	0	ohne
	1-5	Panikfunktion 1-5
Zertifikat (v):	0	Standard
	1	VdS (nur für Europrofil)
Außenknaufachse (a):	0	ohne Verlängerung
	1	5-mm-Verlängerung bei Länge ab 31 mm; 3 mm bei Länge 27 mm
	2	10-mm-Verlängerung bei Länge ab 31 mm; 8 mm bei Länge 27 mm

Zubehör

ZTOOL1:	Spezial-Innensechskantschlüssel e-Zylinder
ZADAP2:	Notöffnungskabel e-Zylinder iButton R/W

* Ausführungseinschränkungen beachten

XS4 MIFARE R/W | e-Halbzylinder

Der e-Halbzylinder dient zum Einbau in Schaltschränken, Schlüsselschalter, Kühlraumtüren und Eingängen in welchen ein Verriegeln von innen nicht möglich oder notwendig ist. Der Datenaustausch von Berechtigungsänderungen und Zutrittsereignissen erfolgt über das virtuelle Netzwerk der im Umlauf befindlichen Identifikationsmedien.

Bestellcode:
- Z i mm p la k ff s c

System & Technologie

- Die wartungsfreie Identifikations-Technologie MIFARE ist einfach bedienbar und sehr robust.
- Über eine Zutrittsverwaltungs-Software können in einer Anlage unverkabelte e-Zylinder, Beschläge, Riegelschlösser und Schalteinrichtungen mit Online-Wandlesern organisiert werden.
- Die Identifikationsmedien dienen nicht nur zur Berechtigungsprüfung an den Schließkomponenten. Im laufenden Betrieb dienen diese auch als Datenträger zwischen der Offline-Schließkomponente und der Software zum Austausch von Berechtigungsdaten und Zutrittsereignissen (virtuelles Netzwerk). Ein manueller Datenabgleich z.B. mittels Handprogrammiergerät kann entfallen.
- Insgesamt bis zu 64.000 Identmedien und bis zu 64.000 Türen pro Anlage möglich

Funktionsmerkmale

- Selbsterklärende Bedienung durch zentrische Position der Leseeinheit
- Der Drehknauf wird eingekuppelt, sobald ein berechtigtes Identmedium am Leser angehalten wird; somit ist eine Ver- und Entriegelung des Schlosses möglich.
- Optische und akustische Rückmeldung zur einfachen Benutzerführung
- Daueröffnungsbetrieb einstellbar

Sicherheitsmerkmale

- Das Abnehmen des Knaufes im eingebauten Zustand kann über eine Sicherungsschraube verhindert werden. Batterie und Elektronik werden so vor Sabotage und Manipulation geschützt.
- Notstromöffnung und Notöffnung mittels Programmiergerät und Notöffnungskabel
- Datenerhalt bei Batterietausch
- Protokollierung der letzten 1000 Zutrittsereignisse

Montage & Betrieb

- Keine Verkabelung an der Tür
- Handelsübliche Standardbatterie (40.000 Betätigungen)
- Bestehende Einsteckschlösser weiterverwendbar – technische Prüfung vorausgesetzt

XS4 MIFARE R/W | e-Halbzylinder

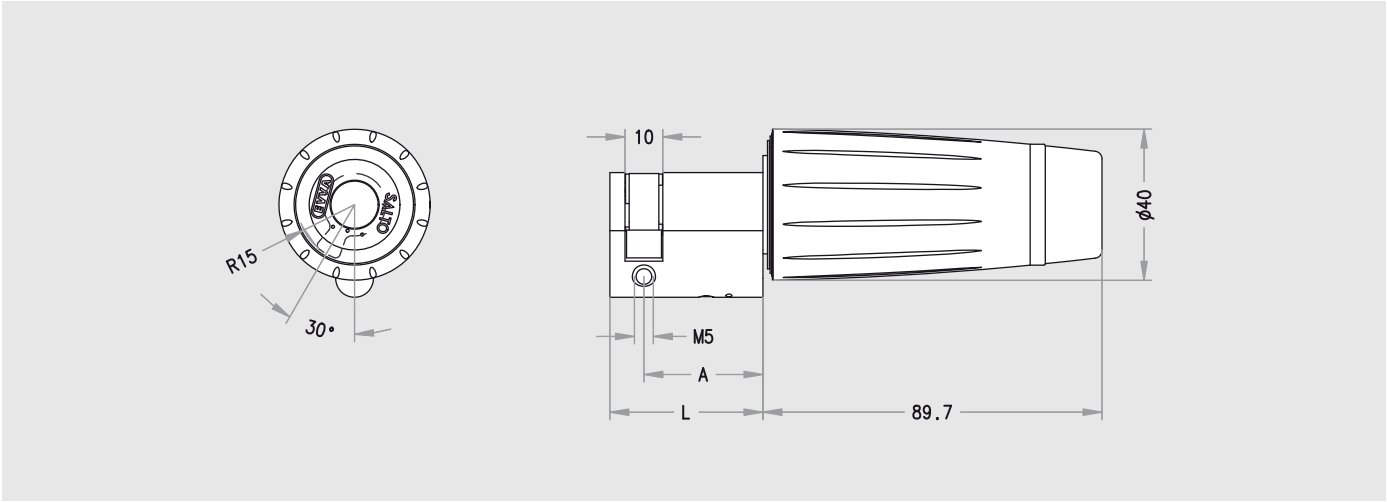

Technische Daten

Energieversorgung:	1 Lithium Standardbatterie CR 123A (Panasonic)
Luftfeuchtigkeit:	bis 90 % ohne Kondensation
Lieferumfang:	1 Lithium-Standardbatterie, 1 Zylinderbefestigungsschraube M5 × 60, 1 Sicherungsschraube

Ausführungen & Produktcodes

Bestellangaben:	Identtechnologie, Modell, System, Profil, Zylinderlänge, Oberfäche, Sperrnase, Panikfunktion	
Identtechnologie (i):	9	MIFARE
Modell (mm)	02	Halbzylinder
Profilsystem (p):	E	Europrofil
	R	Schweizer Rundprofil RP22
	U	UK-Ovalprofil
Knaufausführung (k)	K	Standard
Zylinderlängen (la):	kürzeste Länge 27 mm, ab 27 mm in 5-mm-Schritten, ohne Längeneinschränkung verlängerbar	
Oberfläche (ff):	NI	Nickel matt (Edelstahllook)
	CR	Chrom matt
	CP	Chrom poliert
	MP	Messing poliert
	PS	Patiniert schwarz
	PB	Patiniert braun
Sperrnase (s):	S	DIN-Sperrnase für Europrofil
	R	RP22-Sperrnase für Europrofil und RP22
	U	UK-Sperrnase für UK-Ovalprofil
	B	Doppelsperrnase (Biffar) für Europrofil
	W	Zahnritzel 10 Zähne für Europrofil und RP22
	G	Zahnritzel 18 Zähne für Europrofil
Panikfunktion abhängig vom Schlosstyp (c):		
	0	ohne
	4	Panikfunktion 4

Zubehör

ZTOOL1:	Spezial Innensechskantschlüssel e-Zylinder
ZINIT:	Initialisierungskabel

XS4 MIFARE R/W | e-Zylinder mit beidseitigem Zutritt

Der e-Zylinder mit beidseitiger Zutrittskontrolle dient zum Einbau in Türen in welchen ein Ver- /Entriegeln mittels berechtigtem Identmedium an beiden Seiten möglich sein soll (z.B. Verbindungstüren). Der Datenaustausch von Berechtigungsänderungen und Zutrittsereignissen erfolgt über das virtuelle Netzwerk der im Umlauf befindlichen Identifikationsmedien.

Bestellcode:
- Z i mm p la k li ff s c v a

System & Technologie

- Die wartungsfreie Identifikations-Technologie MIFARE ist einfach bedienbar und sehr robust.
- Über eine Zutrittsverwaltungs-Software können in einer Anlage unverkabelte e-Zylinder, Beschläge, Riegelschlösser und Schalteinrichtungen mit Online-Wandlesern organisiert werden.
- Die Identifikationsmedien dienen nicht nur zur Berechtigungsprüfung an den Schließkomponenten. Im laufenden Betrieb dienen diese auch als Datenträger zwischen der Offline-Schließkomponente und der Software zum Austausch von Berechtigungsdaten und Zutrittsereignissen (virtuelles Netzwerk). Ein manueller Datenabgleich z.B. mittels Handprogrammiergerät kann entfallen.
- Insgesamt bis zu 64.000 Identmedien und bis zu 64.000 Türen pro Anlage möglich

Funktionsmerkmale

- Selbsterklärende Bedienung durch zentrische Position der Leseeinheit
- Der Drehknauf wird eingekuppelt, sobald ein berechtigtes Identmedium am Leser angehalten wird; somit ist eine Ver- und Entriegelung des Schlosses möglich.
- Optische und akustische Rückmeldung zur einfachen Benutzerführung
- Daueröffnungsbetrieb einstellbar

Sicherheitsmerkmale

- Die Batterie ist sabotage- und manipulationsgeschützt im Innenknauf untergebracht.
- Sicherheitsschraube verhindert Öffnung des Innenknaufes durch nicht berechtigte Personen
- Notstromöffnung und Notöffnung mittels Programmiergerät und Notöffnungskabel
- Datenerhalt bei Batterietausch
- Protokollierung der letzten 1000 Zutrittsereignisse

Montage & Betrieb

- Keine Verkabelung an der Tür
- Handelsübliche Standardbatterie (40.000 Betätigungen)
- Bestehende Einsteckschlösser weiterverwendbar – technische Prüfung vorausgesetzt

Produktkatalog, Stand 01.01.2011
Druckfehler und technische Änderungen vorbehalten.

XS4 MIFARE R/W | e-Zylinder mit beidseitigem Zutritt

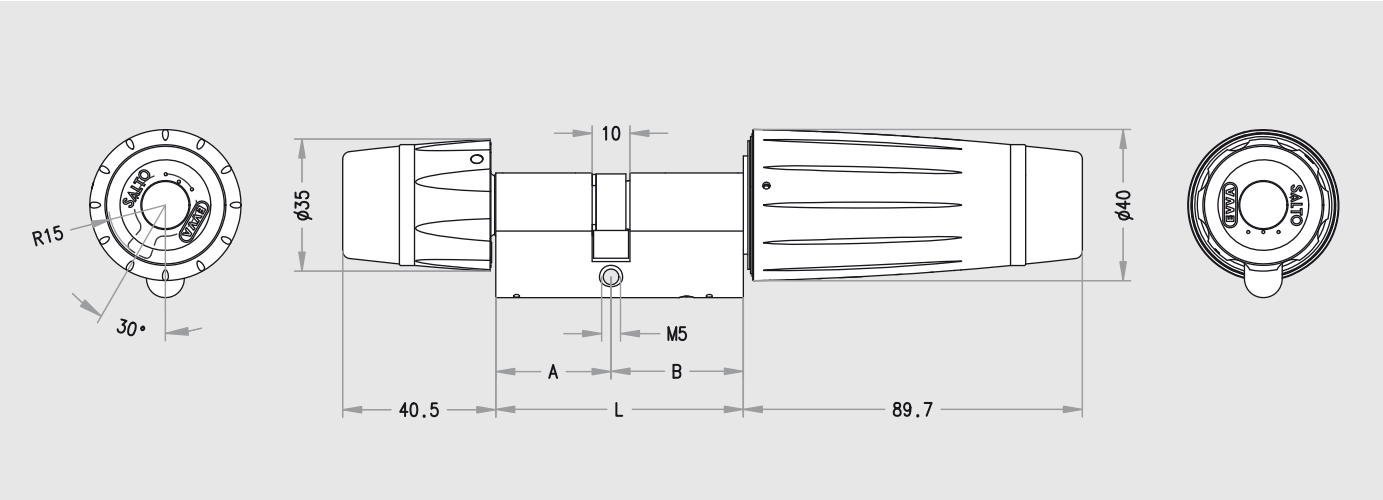

Technische Daten

Energieversorgung:	1 Lithium Standardbatterie CR 123A (Panasonic)
Luftfeuchtigkeit:	bis 90 % ohne Kondensation
Einsatzbedingungen:	ab Dornmaß 25 mm möglich, abhängig vom Türfalz
Lieferumfang:	1 Lithium-Standardbatterie, 1 Zylinderbefestigungsschraube M5 × 60, 1 Dichtungsring 1 Sicherungsschraube

Ausführungen & Produktcodes

Bestellangaben:	Identtechnologie, Modell, System, Profil, Zylinderlänge außen, Zylinderlänge innen, Oberfäche, Sperrnase, Panikfunktion	
Identtechnologie (i):	9	MIFARE
Modell (mm)	03	e-Zylinder mit beidseitigem Zutritt
Profilsystem (p):	E	Europrofil,
	R	Schweizer Rundprofil RP22,
	U	UK-Ovalprofil
Zylinderlängen (la, li):	la: A = Außen; li: B = innen; kürzeste Länge 27 mm; ab 31 mm in 5-mm-Schritten, ohne Längeneinschränkung verlängerbar; mit Panikfunktion von 31–66 mm	
Knaufausführung (k):	K	Standard
Oberfläche (ff):	NI	Nickel matt (Edelstahllook)
	CR	Chrom matt
	CP	Chrom poliert
	MP	Messing poliert
	PS	Patiniert schwarz
	PB	Patiniert braun
Sperrnase (s):	S	DIN-Sperrnase für Europrofil
	R	RP22-Sperrnase für Europrofil und RP22
	U	UK-Sperrnase für UK-Ovalprofil
	B	Doppelsperrnase (Biffar) für Europrofil
	W	Zahnritzel 10 Zähne für Europrofil und RP22
	G	Zahnritzel 18 Zähne für Europrofil
Panikfunktion abhängig vom Schlosstyp (c):		
	0	ohne
	4	Panikfunktion 4
Verl. Außenknaufachse (a):	0	ohne Verlängerung
	1	5 mm bei Länge ab 31 mm; 3 mm bei Länge 27 mm
	2	10 mm Länge ab 31 mm; 8 mm bei Länge 27 mm
Zertifikat (v):	0	Standard
	1	VdS in Prüfung (nur für Europrofil)

Zubehör

ZTOOL1:	Spezial Innensechskantschlüssel e-Zylinder
ZINIT:	Initialisierungskabel

XS4 MIFARE R/W | e-Zylinder mit freidrehendem Innenknauf

Der e-Zylinder mit frei drehendem Innenknauf wird in Türen eingesetzt, wenn ein Verriegeln von innen nicht möglich sein darf oder soll. Der Datenaustausch von Berechtigungsänderungen und Zutrittsereignissen erfolgt über das virtuelle Netzwerk der im Umlauf befindlichen Identifikationsmedien.

Bestellcode:
- Z i mm p la k li ff s c v a

System & Technologie

- Die wartungsfreie Identifikations-Technologie MIFARE ist einfach bedienbar und sehr robust.
- Über eine Zutrittsverwaltungs-Software können in einer Anlage unverkabelte e-Zylinder, Beschläge, Riegelschlösser und Schalteinrichtungen mit Online-Wandlesern organisiert werden.
- Die Identifikationsmedien dienen nicht nur zur Berechtigungsprüfung an den Schließkomponenten. Im laufenden Betrieb dienen diese auch als Datenträger zwischen der Offline-Schließkomponente und der Software zum Austausch von Berechtigungsdaten und Zutrittsereignissen (virtuelles Netzwerk). Ein manueller Datenabgleich z.B. mittels Handprogrammiergerät kann entfallen.
- Insgesamt bis zu 64.000 Identmedien und bis zu 64.000 Türen pro Anlage möglich

Funktionsmerkmale

- Selbsterklärende Bedienung durch zentrische Position der Leseeinheit
- Der Außenknauf wird eingekuppelt, sobald ein berechtigtes Identmedium am Leser angehalten wird; somit ist eine Ver- und Entriegelung des Schlosses möglich.
- Der Innenknauf dreht leer durch und wird gleichzeitig mit dem Außenknauf bei Berechtigung eingekuppelt
- Optische und akustische Rückmeldung zur einfachen Benutzerführung
- Daueröffnungsbetrieb einstellbar

Sicherheitsmerkmale

- Die Batterie ist sabotage- und manipulationsgeschützt im Innenknauf untergebracht.
- Notstromöffnung und Notöffnung mittels Programmiergerät und Notöffnungskabel
- Datenerhalt bei Batterietausch
- Protokollierung der letzten 1000 Zutrittsereignisse

Montage & Betrieb

- Keine Verkabelung an der Tür
- Handelsübliche Standardbatterie (40.000 Betätigungen)
- Bestehende Einsteckschlösser weiterverwendbar – technische Prüfung vorausgesetzt

XS4 MIFARE R/W | e-Zylinder mit freidrehendem Innenknauf

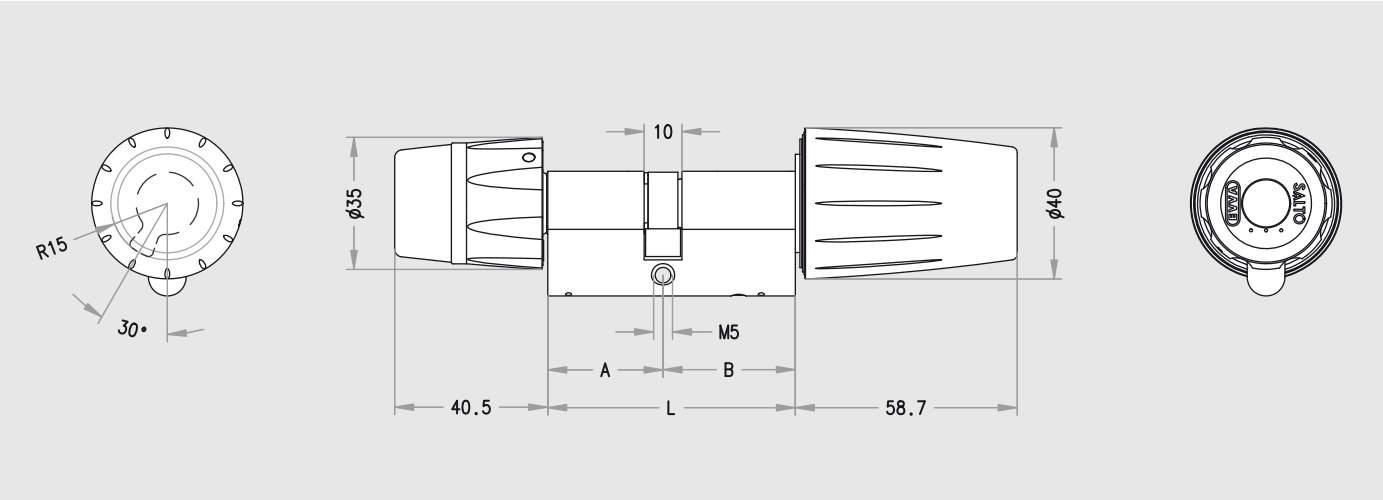

Technische Daten

Energieversorgung:	1 Lithium Standardbatterie CR 123A (Panasonic)
Luftfeuchtigkeit:	bis 90 % ohne Kondensation
Einsatzbedingungen:	ab Dornmaß 25 mm möglich, abhängig vom Türfalz
Klassifizierungen:	VdS-Klasse BZ Schutzart IP 65 (Achtung: Wassereintritt über Sperrnase bauseitig verhindern!) ENV 1627 / ÖNORM B5338 (Standardausführung)
Lieferumfang:	1 Lithium-Standardbatterie, 1 Zylinderbefestigungsschraube M5 × 60, 1 Dichtungsring

Ausführungen & Produktcodes

Bestellangaben:	Identtechnologie, Modell, System, Profil, Zylinderlänge außen, Zylinderlänge innen, Oberfäche, Sperrnase, Panikfunktion, Zertifikat	
Identtechnologie (i):	9	MIFARE
Modell (mm):	04	e-Zylinder mit Innenknauf freidrehend
Profilsystem (p):	E = Europrofil, R = Schweizer Rundprofil RP22, U = UK-Ovalprofil	
Zylinderlängen (la, li):	la: A = Außen; li: B = innen; kürzeste Länge 23 mm; ab 23 mm in 5-mm-Schritten, ohne Längeneinschränkung verlängerbar; mit Panikfunktion von 31–66 mm	
Knaufausführung (k):	K	Standard
Oberfläche (ff):	NI	Nickel matt (Edelstahllook)
	CR	Chrom matt
	CP	Chrom poliert
	MP	Messing poliert
	PS	Patiniert schwarz
	PB	Patiniert braun
Sperrnase (s):	S	DIN-Sperrnase für Europrofil
	R	RP22-Sperrnase für Europrofil und RP22
	U	UK-Sperrnase für UK-Ovalprofil
	B	Doppelsperrnase (Biffar) für Europrofil
	W	Zahnritzel 10 Zähne für Europrofil und RP22
	G	Zahnritzel 18 Zähne für Europrofil
Panikfunktion abhängig vom Schlosstyp (Europrofil / UK-Oval erhältlich; RP22 in Vorbereitung) (c):		
	0	ohne
	4	Panikfunktion 4
Verl. Außenknaufachse (a):	0	ohne Verlängerung
	1	5 mm bei Länge ab 31 mm; 3 mm bei Länge 27 mm
	2	10 mm Länge ab 31 mm; 8 mm bei Länge 27 mm
Zertifikat:	0	Standard,
	1	VdS in Prüfung (nur für Europrofil)

Zubehör

ZTOOL1:	Spezial Innensechskantschlüssel e-Zylinder

XS4 MIFARE R/W | Wandleser schmal WRx001FS

Bestellcode

- WR i 001FS

Der schmale Wandleser ermöglicht – in Verbindung mit einer externen Steuerung – eine Zutrittskontrolle auch in schwierigen Installationsumgebungen. Ideal für Türen, die entweder online verwaltet werden sollen, oder solche, bei denen ein elektronischer Beschlag, Zylinder oder modularer Wandleser aus technischen Gründen nicht montierbar ist, z.B. bei Schiebetüren, Karusselltüren, 2-flügeligen Türen usw.

System & Technologie

- Die wartungsfreie Identifikations-Technologie MIFARE ist einfach in der Bedienung und sehr robust.
- Über eine Zutrittsverwaltungs-Software können in einer Anlage unverkabelte e-Zylinder, Beschläge, Riegelschlösser und Schalteinrichtungen gemeinsam mit Online-Wandlesern organisiert werden.
- Die Identifikationsmedien dienen nicht nur zur Berechtigungsprüfung an den Schließkomponenten im laufenden Betrieb, sondern auch als Datenträger zwischen der Offline-Schließkomponente und der Software – und somit zum Austausch von Berechtigungsdaten und Zutrittsereignissen (virtuelles Netzwerk). Ein manueller Datenabgleich z.B. mittels Handprogrammiergerät kann entfallen.
- Insgesamt bis zu 64.000 Identmedien und bis zu 64.000 Türen pro Anlage möglich

Funktionsmerkmale

- Elegantes und zeitloses Design für jedes Ambiente
- Komfortables Identifizieren durch ergonomisches Wandleserdesign
- Daueröffnungsmodus über die Software oder direkt an der Tür einstellbar
- 2-Faktor-Authentifizierung mittels optionaler Codetastatur möglich
- Intuitive Bedienung durch optische und akustische Rückmeldung

Sicherheitsmerkmale

- Manipulationsschutz durch getrennte Montage: der Wandleser im Außenbereich und die Steuerung im geschützten Innenbereich
- Verschlüsselte Datenübertragung zwischen Wandleser und Steuerung
- Notöffnung bei fehlendem Identmedium mittels tragbarem Programmiergerät möglich

Montage & Betrieb

- Montage an 2-flügeligen Türen, Liftsteuerungen, bei Platzmangel an der Wand usw.
- Modulare Bauweise ermöglicht Kombination mit einer Codetastatur
- Einfache und schnelle Montage mittels zweier Schrauben
- Schmale elektronische „Anschlussplatine“ für Platzierung z.B. im Profil der Tür

Produktkatalog, Stand 01.01.2011
Druckfehler und technische Änderungen vorbehalten.

XS4 MIFARE R/W | Wandleser schmal WRx001FS

Technische Daten

Gehäusematerial:	Kunststoff, beschichtet – Grundplatte aus Metall
Temperaturbereich:	ohne Heizelement –20°C bis +70°C
Klassifizierungen:	IP 46
Energie-/Datenversorgung:	durch externe Steuerung
Anschlusskabel:	6-polig, Typ UTP Cat.5 oder gleichwertig
PPD-Anschluss:	PPD-Anschluss für Online- und/oder Offline-Betrieb
Lieferumfang:	2 Montageschrauben, Anschlussplatine
Bestellangaben:	Angabe des Systems

Ausführungen*

Identtechnologie (i):	9	Mifare

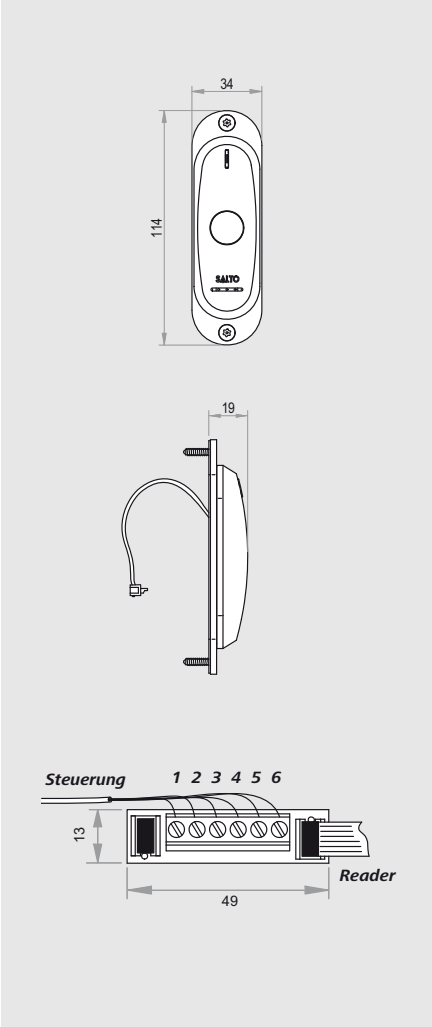

* Ausführungseinschränkungen beachten

XS4 MIFARE R/W | Wandleser modular

Bestellcode

- WRM i 00 p x

Der modulare Wandleser ermöglicht – in Verbindung mit einer externen Steuerung – die Zutrittskontrolle für Türen, die entweder online verwaltet werden sollen oder solche, bei denen ein elektronischer Beschlag oder ein elektronischer Zylinder aus technischen Gründen nicht montierbar sind, z.B. bei Schiebetüren oder Karusselltüren. Das modulare Gehäusekonzept ermöglicht individuelle Einbausituationen: Aufputz, Unterputz, in Kombination mit einer Codetastatur oder mit Sicherheitsrahmen.

System & Technologie

- Die wartungsfreie Identifikations-Technologie MIFARE ist einfach in der Bedienung und sehr robust.
- Über eine Zutrittsverwaltungs-Software können in einer Anlage unverkabelte e-Zylinder, Beschläge, Riegelschlösser und Schalteinrichtungen gemeinsam mit Online-Wandlesern organisiert werden.
- Die Identifikationsmedien dienen nicht nur zur Berechtigungsprüfung an den Schließkomponenten. Im laufenden Betrieb dienen diese auch als Datenträger zwischen der Offline-Schließkomponente und der Software – und somit zum Austausch von Berechtigungsdaten und Zutrittsereignissen (virtuelles Netzwerk). Ein manueller Datenabgleich z.B. mittels Handprogrammiergerät kann entfallen.
- Insgesamt bis zu 64.000 Identmedien und bis zu 64.000 Türen pro Anlage

Funktionsmerkmale

- Elegantes und zeitloses Design für jedes Ambiente
- Komfortables Identifizieren durch ergonomisches Wandleserdesign
- Daueröffnungsmodus über die Software oder direkt an der Türe einstellbar
- 2-Faktor-Authentifizierung mittels optionaler Codetastatur möglich
- Intuitive Bedienung durch optische und akustische Rückmeldung

Sicherheitsmerkmale

- Manipulationsschutz durch getrennte Montage: der Wandleser im Außenbereich, die Steuerung im geschützten Innenbereich
- Verschlüsselte Datenübertragung zwischen Wandleser und Steuerung
- Vandalismusschutz mittels optionalem Sicherheitsrahmen
- Notöffnung bei fehlendem Identmedium mittels tragbarem Programmiergerät möglich

Montage & Betrieb

- Wandlesermontage kann durch Wahl des Montagerahmens Aufputz, Unterputz oder auf Schalttafeln erfolgen
- Modulare Bauweise ermöglicht Kombination mit einer Codetastatur
- Einfache und schnelle Montage mittels 4 Schrauben auf dem Montagerahmen
- Montageschrauben sind durch die Schraubenabdeckungen verborgen.
- Außeneinsatz möglich durch Gehäuseabdichtungen

XS4 MIFARE R/W | Wandleser modular

Technische Daten

Gehäusematerial:	Kunststoff, beschichtet
Temperaturbereich außen:	–20°C bis 70°C
Energie-/Datenversorgung:	durch externe Steuerung
Anschlusskabel:	6-polig, Typ UTP Cat.5 oder gleichwertig
Klassifizierungen:	IP-56 gemäß EN 60529 (WRM9000) IP-46 gemäß EN 60529 (WRM9001)
Lieferumfang:	4 Montageschrauben 2 Schraubenabdeckungen

Ausführungen*

Identtechnologie (i):	9	Mifare
PPD-Anschluss (p):	0	ohne PPD-Anschluss (online)
	1	mit PPD-Anschluss (online und offline)
Modell (x):	-	Standard
	E	mit Witterungsschutz
	EK	mit Codetastatur

Zubehör

WRMBL1:	UP-Rahmen 1-fach
WRMBL2:	UP-Rahmen 2-fach
WRMBH1:	AP-Rahmen 1-fach
WRMBH2:	AP-Rahmen 2-fach
WRMFWAV:	Sicherheitsrahmen
WRMKP:	Codetastatur modular

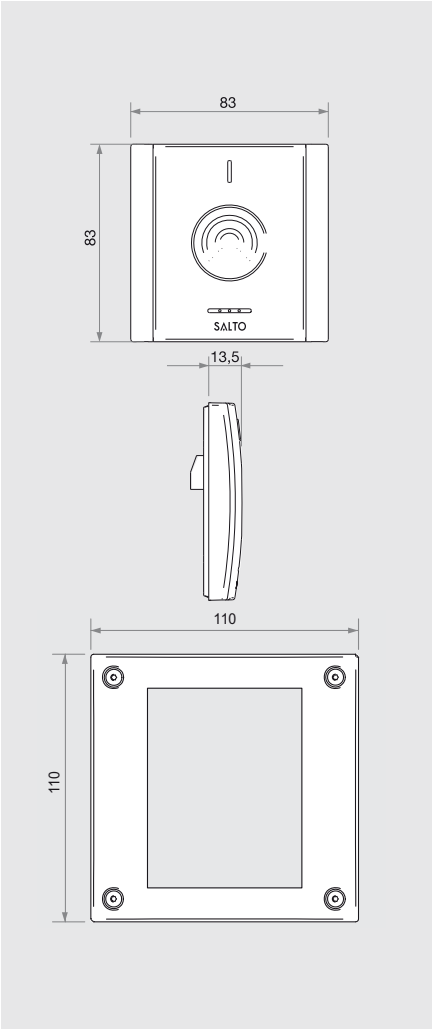

* Ausführungseinschränkungen beachten

* Ausführungseinschränkungen beachten

XS4 MIFARE R/W | Elektronischer Beschlag

Bestellcode

- E i s mm d aa oo t v r o

Der elektronische XS4-Beschlag ist die wirtschaftlich optimale Schließtechniklösung für Türen mit flexibler Zutrittsverwaltung und hohem Bedienkomfort (Einsatz vor allem im Innenbereich). Der Beschlag ist mit den meisten europäischen Schlössern und Schließzylindern kompatibel.

System & Technologie

- Die wartungsfreie Identifikations-Technologie MIFARE ist einfach in der Bedienung und sehr robust
- Eine gemeinsame Benutzeroberfläche: In einer Anlage können unverkabelte Zylinder, Beschläge, Riegelschlösser und Schalteinrichtungen mit Online-Wandlesern über die gemeinsame Zu-trittsverwaltungs-Software ProAccess organisiert werden
- Der Datenaustausch zwischen den unverkabelten Schließkomponenten und der Zutrittsverwaltungs-Software erfolgt über die Identifikationsmedien. Diese dienen der Berechtigungsprüfung und auch als virtuelles Netzwerk. Dadurch werden die Berechtigungsdaten und Zutrittsereignisse (bei Identifikation an einem verkabelten Wandleser) ständig aktualisiert
- Insgesamt bis zu 64.000 Identmedien und bis zu 64.000 Türen pro Anlage möglich

Funktionsmerkmale

- Drücker im Außenbereich frei drehend; wird mit berechtigtem Identmedium eingekuppelt
- Drücker im Innenbereich ist immer zur Betätigung frei gegeben
- Komfortables Lesen von Identmedien durch ergonomische Position der Leseeinheit
- Dem Benutzer wird die Zutrittsberechtigung sowohl akustisch als auch optisch signalisiert.
- Daueröffnungsbetrieb über Software oder direkt am Beschlag einstellbar
- Variables Design, zahlreiche Ausführungen (Drücker, Oberfläche, Notsperre ...)

Sicherheitsmerkmale

- Keine sichtbaren Verschraubungen am Außenschild
- Aufbohrschutz im Außenschild integriert
- Mechanischer Zylinder als Notsperre einsetzbar – auch mit Protokollierung des Ereignisses
- Notstromöffnung mittels Programmiergerät
- Datensicherheit bei Batterietausch durch nichtflüchtigen Speicher
- Protokollierung der letzten 1000 Zutrittsereignisse mit Echtzeitfunktion

Montage & Betrieb

- Einfache und schnelle Montage, da keine Verkabelung im Türblatt erforderlich ist
- Durch das schmale Beschlagsschild auch für Rohrrahmentüren geeignet
- Bestehende, technisch geprüfte Einsteckschlösser weiterverwendbar
- Geringe Betriebskosten durch Einsatz von handelsüblichen Standardbatterien
- Umschaltung Sommer-/Winterzeit erfolgt automatisch
- Lange Batterie-Lebensdauer: bis zu 35.000 Betätigungen (schmale Ausführung) und 75.000 Betätigungen (breite Ausführung)

Produktkatalog, Stand 01.01.2011
Druckfehler und technische Änderungen vorbehalten.

XS4 MIFARE R/W | Elektronischer Beschlag

Technische Daten

Temperaturbereich außen:	–20°C- 70°C Grad ohne Eisbildung
Temperaturbereich innen:	0°C–70°C bzw. –20°C–70°C (mit Lithium-Batterie FR03 AAA)
Luftfeuchtigkeit:	bis 90 % ohne Kondensation
Einsatzbedingungen:	Kombinierbar mit Schlössern, bei denen der vollständige Fallen- bzw. Riegelrückzug bei einem Nussweg von 33° (schmal) bzw. 52° (breit) gewährleistet ist
Klassifizierungen:	IP-46
Lieferumfang:	3 Standardbatterien Alkali, Inbusschlüssel
Bestellangaben:	System, Schildausführung, Modell, Drückerausführung, Achsabstand, Oberflächenausführung, Türblattstärke, Drückervierkant, Drückerrichtung, Wireless Online

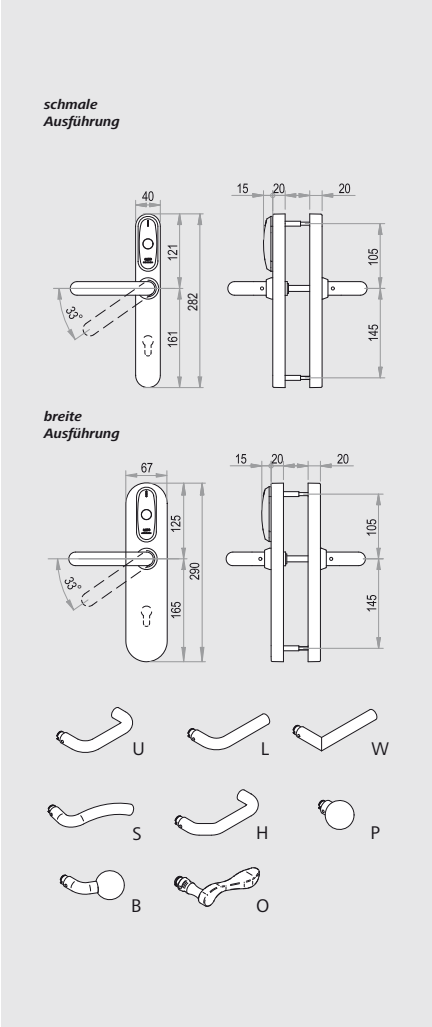

Ausführungen mit Produktcodes*

Identtechnologie (i):	9 Mifare R/W	
Schildausführung (s):	4	schmal, 40 mm
	6	breit, 67 mm
Modell (mm):	50	2 Drücker, innen und außen blind
	51	2 Drücker, innen Drehknauf, außen blind
	52	2 Drücker, innen und außen Profilzylinderausnehmung
	53	2 Drücker, innen Profilzylinderausnehmung, außen blind
	54	2 Drücker, innen blind, außen Profilzylinde
Drückerausführung (d):	U	U-Drücker
	L	L-Drücker
	W	W-Drücker
	S	S-Drücker
	H	H-Drücker
	P	P-Drücker
	B	B-Drücker
	O	O-Drücker
Achsabstand (aa):	72 (74) bis 92 (94) mm, Europrofil (bzw. Schweizer Rundprofil)	
Oberfläche (oo):	IM	Edelstahl matt
	IP	Edelstahl poliert
	NE	Schwarz
	BL	Weiß
	PP	Messing poliert
	PM	Messing matt PVD
	LA	Messing antik
Türblattstärke (t):	3	32–47 mm
	4	45–60 mm
	6	60–75 mm
	7	75–90 mm
	9	90–105 mm
	1	105–120 mm
Drückervierkant (v):	7	7mm
	8	8mm
	9	9mm
Drückerrichtung (für Drücker O und S) (r):		
	R	rechts
	L	links
Wireless Online (o):	–	ohne
	C	wireless ready
	W	wireless online

Zubehör

COPLE:	Abdeckplatte
SP00528:	Unterlagsplatte für Türblattstärke <30 mm
SP00511:	Sabotagegesicherte Schrauben

* Ausführungseinschränkungen beachten

XS4 MIFARE R/W | XS4-Glastürbeschlag

Der elektronische XS4-Glastürbeschlag ist die wirtschaftlich optimale Schließtechniklösung für Glastüren mit flexibler Zutrittsverwaltung und hohem Bedienkomfort (Einsatz vor allem im Innenbereich). Bei dieser Lösung ist ein Automatikschloss integriert.

Anwendung & Einsatz

- Die wartungsfreie Identifikations-Technologie MIFARE ist einfach in der Bedienung.
- Über eine Zutrittsverwaltungs-Software können unverkabelte e-Zylinder, Beschläge, Schrankschlösser und Schalteinrichtungen gemeinsam mit Online-Wandlesern organisiert werden.
- Im laufenden Betrieb dienen die Identifikationsmedien neben der Berechtigungsprüfung auch als Datenträger zwischen der Offline-Schließkomponente und der Software zum Austausch von Berechtigungsdaten und Zutrittsereignissen (virtuelles Netzwerk). Ein manueller Datenabgleich z.B. mittels Handprogrammiergerät kann entfallen.
- Insgesamt bis zu 64.000 Identmedien und bis zu 64.000 Türen pro Anlage möglich.

Funktionsmerkmale

- Drücker im Außenbereich frei drehend, wird mit berechtigtem Identmedium eingekuppelt
- Drücker im Innenbereich ist immer zur Betätigung frei gegeben.
- Komfortables Lesen von Identmedien durch ergonomische Position der Leseeinheit
- Dem Benutzer wird die Zutrittsberechtigung sowohl akustisch als auch optisch signalisiert.
- Integriertes SV-Schloss (Automatikschloss)
- Optional Gegenstück für 2-flügelige Türen
- Daueröffnungsbetrieb über Software oder direkt am Beschlag einstellbar
- Unterschiedliche Modelle
- 3 Ausführungen: offline, Wireless Ready oder Wireless Online

Sicherheitsmerkmale

- Mechanischer Zylinder als Notsperre einsetzbar – auch mit Protokollierung des Ereignisses
- Notstromöffnung mittels Programmiergerät
- Datensicherheit bei Batterietausch durch nichtflüchtigen Speicher
- Protokollierung der letzten 1000 Zutrittsereignisse mit Echtzeitfunktion

Montage & Betrieb

- Einfache und schnelle Montage, da keine Verkabelung im Türblatt erforderlich ist.
- Geringe Betriebskosten durch Einsatz von handelsüblichen Standardbatterien
- Umschaltung Sommer-/Winterzeit erfolgt automatisch
- Lange Batterie-Lebensdauer: bis zu 50.000 Betätigungen

Bestellcode

- E i s mm × aa oo t hh o

Produktkatalog, Stand 01.01.2011
Druckfehler und technische Änderungen vorbehalten.

XS4 MIFARE R/W | XS4-Glastürbeschlag

Technische Daten

Temperaturbereich außen:	0°C – 70°C ohne Eisbildung
Temperaturbereich innen:	0°C – 70°C
Luftfeuchtigkeit:	bis 90 % ohne Kondensation
Lieferumfang:	3 Standardbatterien Alkali
Zertifizierungen:	DIN 18101
Bestellangaben:	System, Schildausführung, Modell, Drückerausführung, Türangabe, Oberfläche, Türblattstärke, Öffnungsrichtung, Wireless

Ausführungen*

Identtechnologie (i):	9	MIFARE
Schildausführung (s):	6	breit
Modell (mm):	50	2 Drücker, innen und außen blind
	54	2 Drücker, innen blind und außen Profilzylinderausnehmung
	P0	2 Drücker, innen blind und außen protokollierte Notsperre (HZ)
Drückerausführung (x):	U	U-Drücker
	L	L-Drücker
	W	W-Drücker
	S	S-Drücker
	H	H-Drücker
	P	P-Drücker
	B	B-Drücker
	O	O-Drücker
Achsabstand (aa):	GD	Glastür
Oberfläche (oo):	IM	Edelstahl matt
Türblattstärke (t):	8	8 mm
	0	10 mm
	2	12 mm
Öffnungsrichtung (hh):	RH, LH, RR, LR	
Wireless (o):	-	offline
	C	Wireless Ready
	W	Wireless Online

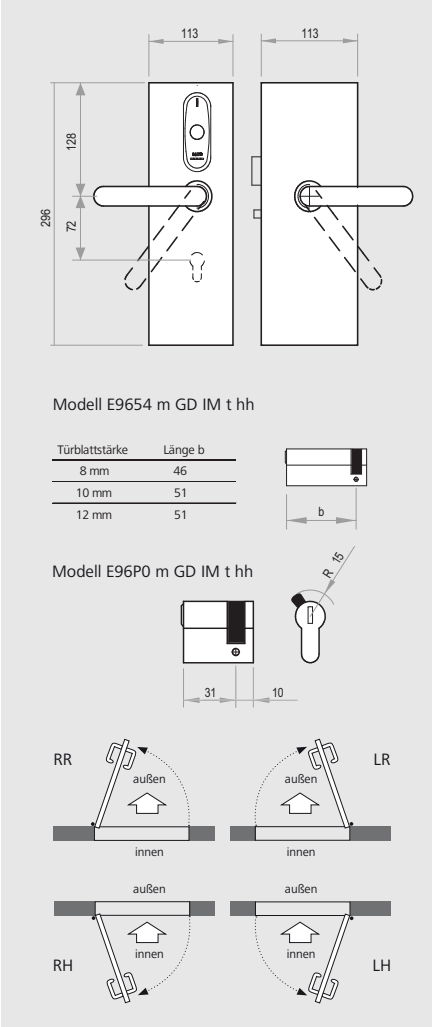

* Ausführungseinschränkungen beachten

XS4 MIFARE R/W | Riegelschloss i-Locker

Bestellcode

- L i mmmm tt r p u A b H

Das elektronische Riegelschloss i-Locker ist die wirtschaftlich optimale Schließtechnik für Schrank- und Kabinenlösungen mit flexibler Zutrittsverwaltung (Verwahrung von Werten in Umkleide- und Verwahrungsbereichen).

System & Technologie

- Die wartungsfreie Identifikations-Technologie MIFARE ist einfach in der Bedienung und sehr robust.
- Über eine Zutrittsverwaltungs-Software können unverkabelte e-Zylinder, Beschläge, Riegelschlösser und Schalteinrichtungen gemeinsam mit Online-Wandlesern organisiert werden.
- Die Identifikationsmedien dienen nicht nur zur Berechtigungsprüfung an den Schließkomponenten. Im laufenden Betrieb dienen diese auch als Datenträger zwischen der Offline-Schließkomponente und der Software zum Austausch von Berechtigungsdaten und Zutrittsereignissen (virtuelles Netzwerk). Ein manueller Datenabgleich z.B. mittels Handprogrammiergerät kann entfallen.
- Insgesamt bis zu 64.000 Identmedien und bis zu 64.000 Türen pro Anlage möglich

Funktionsmerkmale

- Komfortable Bedienung durch ergonomische Position der Leseeinheit und großem Drehknopf
- Übersichtliche Zustandsanzeige: rot = geschlossen, grün = offen
- Einfache Nachrüstung: Die Position des Außenschilds kann unabhängig von der Position des Schlosskastens an der Innenseite gewählt werden.
- Berechtigungsvergabe über Verwaltungssoftware oder freie Kästchenwahl durch den Nutzer

Sicherheitsmerkmale

- Sicherheits-Sandwichbauweise: Drehknopf und Leseeinheit am Außenschild, Elektronik, Batterie und Verriegelungsmechanik manipulationssicher im Innenbereich gegen Sabotage und Vandalismusangriffe geschützt
- Hohe Verschlusssicherheit durch einen massiven, langen Stahlriegel
- Sichere Ver- und Entriegelung durch Drehknopf – auch bei schwergängigen Türen
- Notstromöffnung und Notöffnung mittels Programmiergerät
- Erhalt von Daten und Uhrzeit bei Batterietausch
- Protokollierung der letzten 1000 Zutrittsereignisse mit Echtzeitfunktion

Montage & Betrieb

- Einfache Montage ohne Verkabelung der Tür
- Maximale Flexibilität bei der Montage hinsichtlich Türblattstärke, Drehrichtung, Lage des Außenschilds, Riegelhub und Riegelvorstand
- Handelsübliche Standardbatterien AAA
- Lange Batterielebensdauer: 3–4 Jahre bzw. ca. 30.000 Betätigungen

Produktkatalog, Stand 01.01.2011
Druckfehler und technische Änderungen vorbehalten.

XS4 MIFARE R/W | Riegelschloss i-Locker

Technische Daten

Temperaturbereich außen:	–20°C bis +70°C ohne Eisbildung
Temperaturbereich innen:	0°C bis +70°C
Luftfeuchtigkeit:	bis 90 % ohne Kondensation
Klassifizierung:	IP 55 gemäß EN 60529 (innen und außen)
Lieferumfang:	3 Standardbatterien Alkali
Bestellangaben:	System, Modell, Türblattstärke, Drehrichtung, Schildlage, Riegelhub, Riegelvorstand, Schlossdornmaß

Ausführungen mit Produktcodes*

Identtechnologie (i):	9	MIFARE
Modell (mmmm):	080A	Kästchen mit Riegel
	081A	Kästchen mit Falle
	090A	Kabine mit Riegel
	091A	Kabine mit Falle
Türblattstärke (tt)**:	Von 10 (15) bis 60 mm in 5-mm-Schritten	
Drehrichtung zum Öffnen (r):	R	rechts (im Uhrzeigersinn)
	L	links (gegen den Uhrzeigersinn)
Schildlagen (p) (siehe Abb.):	A, B, C	
Riegelhub (u):	1	15 mm
	2	22 mm
Riegelvorstand (A):	0	0 mm
	2	2,5 mm
	5	5 mm
Schlossdornmaß (b):	1	30 mm
	2	37,5 mm
	3	45 mm
	4	52,5 mm
	5	60 mm (nur für Modell 80 und 90)
Öffnungsrichtung (H) (nur für Modell 81 od. 91):		
	A	Öffnung nach außen
	I	Öffnung nach innen

**Türstärke (von/bis in 5 mm Schritten, evtl. nötige Distanzplatten müssen berücksichtigt werden):
Kästchen 10 – 60 mm,
Kabinen 15 – 60 mm

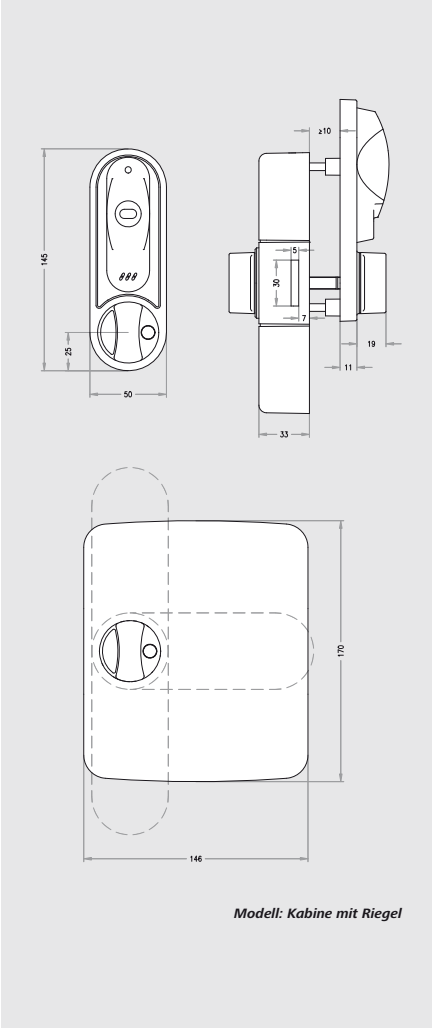

Modell: Kabine mit Riegel

Zubehör

LDIST01-10:	Distanzplatte 1 mm
LDIST02-10:	Distanzplatte 2 mm
LBIT:	Werkzeug-Bit

*Ausführungseinschränkungen beachten **Für Modell 81 und 91 nur für Öffnungsrichtung nach innen und senkrechter Schildlage

XS4 MIFARE R/W | Riegelschloss XS4-Locker

Bestellcode

- L 90 50A t

Das elektronische Riegelschloss XS4-Locker ist die wirtschaftlich optimale Schließtechnik für Kästchen, Schränke, Laden usw. mit flexibler Zutrittsverwaltung (Verwahrung von Werten in Umkleide- und Verwahrungsbereichen).

Anwendung & Einsatz

- Die wartungsfreie Identifikations-Technologie MIFARE ist einfach in der Bedienung.
- Über eine Zutrittsverwaltungs-Software können unverkabelte e-Zylinder, Beschläge, Schrankschlösser und Schalteinrichtungen gemeinsam mit Online-Wandlesern organisiert werden.
- Im laufenden Betrieb dienen die Identifikationsmedien neben der Berechtigungsprüfung auch als Datenträger zwischen der Offline-Schließkomponente und der Software zum Austausch von Berechtigungsdaten und Zutrittsereignissen (virtuelles Netzwerk). Ein manueller Datenabgleich z.B. mittels Handprogrammiergerät kann entfallen.
- Insgesamt bis zu 64.000 Identmedien und bis zu 64.000 Türen pro Anlage möglich

Funktionsmerkmale

- Komfortable Bedienung durch ergonomische Position der Leseeinheit und großem Drehknopf
- Zustandsanzeige: rot = geschlossen, grün = offen
- Berechtigungsvergabe über Verwaltungssoftware oder freie Kästchenwahl durch den Nutzer
- Optionaler Modus zum Verriegeln ohne Medium einstellbar

Sicherheitsmerkmale

- Sandwichbauweise: Drehknopf und Leseeinheit am Außenschild; Elektronik, Batterie und Verriegelungsmechanismus manipulationssicher im Innenbereich gegen Sabotage und Vandalismus geschützt
- Hohe Verschlusssicherheit durch einen Stahlriegel
- Sichere Ver- und Entriegelung durch Drehknopf – auch bei schwergängigen Türen
- Notstromöffnung und Notöffnung mittels Programmiergerät
- Erhalt von Daten und Uhrzeit bei Batterietausch
- Protokollierung der letzten 1000 Zutrittsereignisse

Montage & Betrieb

- Einfache Montage ohne Verkabelung der Tür
- Handelsübliche Standardbatterien
- Lange Batterielebensdauer: 3–4 Jahre bzw. ca. 30.000 Betätigungen

XS4 MIFARE R/W | Riegelschloss XS4-Locker

Technische Daten

Temperaturbereich außen:	–20°C bis 70°C
Temperaturbereich innen:	0°C bis 50°C
Luftfeuchtigkeit:	bis 90 % ohne Kondensation
Lieferumfang:	3 AAA-Batterien, 1 Torx-Bit
Bestellangaben:	Produktausführung, System, Modell, Türblattstärke

Ausführungen*

Produktausführung:	L	XS4-Locker
System:	90	MIFARE
Modell:	50A	Standard
Türblattstärke (t):	20	10–20 mm
	30	20–30 mm
	40	30–40 mm
	50	40–50 mm

Zubehör

Platte bei Türblatt < 10 mm

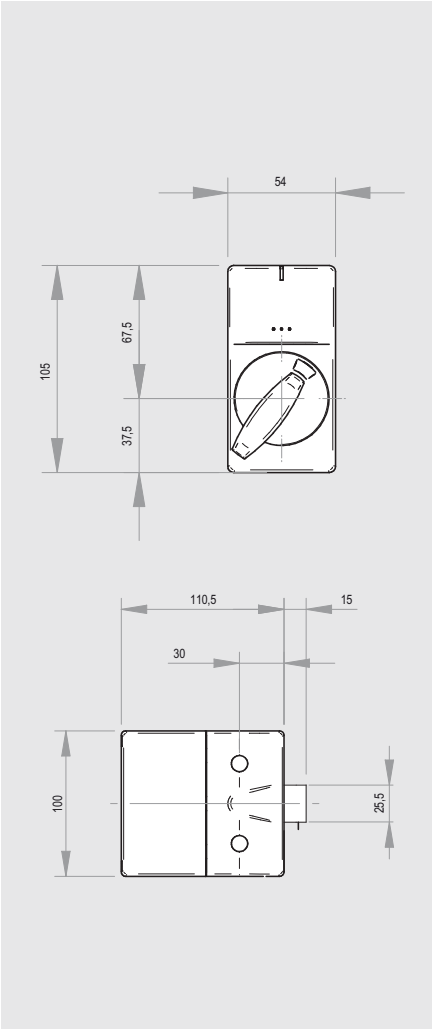

* Ausführungseinschränkungen beachten

XS4 MIFARE R/W | AElement

Bestellcode

- AE i p oo q a t b v o

AElement ist die wirtschaftlich optimale Schließtechniklösung für Türen z.B. im Hotelsegment. Das System kann aber auch in allen anderen Objekten optimal eingesetzt werden. AElement bietet Online-Sicherheit ohne aufwändige Verkabelung. Speziell die einfache Bedienung, die hohe Drücker- und Variantenvielfalt sowie das moderne Design zeichnen diese Lösung aus.

Anwendung & Einsatz

- Die wartungsfreie RFID Identifikations-Technologie ist einfach in der Bedienung und sehr robust.
- Über eine Zutrittsverwaltungs-Software bzw. Hotelsoftware können die AElement-Komponenten, unverkabelte e-Zylinder, Beschläge, Schrankschlösser und Schalteinrichtungen gemeinsam mit Online-Wandlesern organisiert werden.
- Im laufenden Betrieb dienen die Identifikationsmedien neben der Berechtigungsprüfung auch als Datenträger zwischen der Offline-Schließkomponente und der Software zum Austausch von Berechtigungsdaten und Zutrittsereignissen (virtuelles Netzwerk). Ein manueller Datenabgleich z.B. mittels Handprogrammiergerät kann entfallen.
- Insgesamt bis zu 64.000 Identmedien und bis zu 64.000 Türen pro Anlage möglich.

Funktionsmerkmale

- Drücker im Außenbereich wird mit berechtigtem Identmedium frei gegeben
- Drücker im Innenbereich ist immer zur Betätigung frei gegeben
- Privacy Funktion („Bitte nicht stören“) für Hotelzimmer
- Optische und akustische Signalisierung zur einfachen Benutzerführung.
- Daueröffnungsbetrieb über Software oder direkt am Leser einstellbar
- Standardausführung „wireless ready“ bzw. optional „wireless online“
- Systemeigenes DIN-Schloss mit SV-Funktion
- Drückerausführungen

Sicherheitsmerkmale

- Mechanischer Zylinder als Notsperre einsetzbar
- Notstromöffnung mittels Programmiergerät
- Datensicherheit bei Batterietausch durch nichtflüchtigen Speicher
- Protokollierung der letzten 1000 Zutrittsereignisse mit Echtzeitfunktion
- Optionale Türzustandsanzeige mittels Türkontakt (Wireless Online – Ausführung)

Montage & Betrieb

- Geringe Betriebskosten durch Einsatz von handelsüblichen Standardbatterien
- Umschaltung Sommer-/Winterzeit erfolgt automatisch
- Lange Batterie-Lebensdauer: bis zu 50.000 Betätigungen

Produktkatalog, Stand 01.01.2011
Druckfehler und technische Änderungen vorbehalten.

XS4 MIFARE R/W | AElement

Technische Daten

Temperaturbereich außen:	0°C – 70°C Grad ohne Eisbildung
Temperaturbereich innen:	0°C – 70°C
Luftfeuchtigkeit:	bis 90 % ohne Kondensation
Lieferumfang:	3 Standardbatterien Alkali
Bestellangaben:	System, Funktion, Oberfläche, Reader, Batteriefach, Türblattstärke, Schlossposition, Drückervierkant, Wireless

Ausführungen*

Identtechnologie (i):	9	Mifare
Funktion (p):	0	Standard
	1	Privacy
Oberfläche (oo):	IM	Edelstahl matt
	IP	Edelstahl poliert
	IA	Messing antik
	PM	Messing matt
	PP	Messing poliert
Reader (q):	B	Black
	W	White
Batteriefach (a):	G	hellgrau
	A	anthrazit
Türblattstärke (t):	3	35 < t < 45 mm
	4	45 < t < 55 mm
	5	55 < t < 65 mm
	6	65 < t < 75 mm
	7	75 < t < 85 mm
	8	85 < t < 95 mm
	9	95 < t < 105 mm
	0	105< t <115 mm
	1	115< t <125 mm
Schlossposition (b):	A	15 < b < 30 mm
	B	30 < b < 40 mm
	C	40 < b < 50 mm
	D	50 < b < 60 mm
	E	60 < b < 70 mm
Drückervierkant (v):	8	8 mm
	9	9 mm
Wireless (o):	-	wireless ready
	w	wireless online
Standarddrücker:	L	L-Drücker
	O	O-Drücker
	S	S-Drücker
	U	U-Drücker
	W	W-Drücker
Olivari-Drücker**:	Aurelia, Bios, Onda, Planet Q, Sector, Stilo, Tecno	

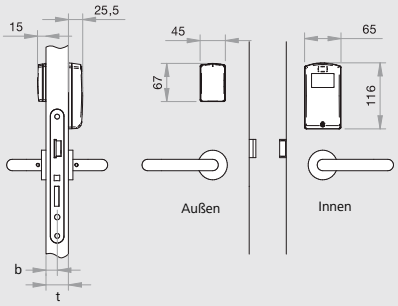

Standard-Drücker

Olivari-Drücker

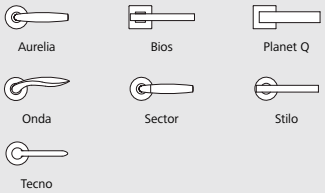

*Ausführungseinschränkungen beachten
**Lieferzeiten/Mindestbestellmenge siehe Preisliste

XS4 MIFARE R/W | AElement Schloss

Bestellcode

- LE7E37 nn u l k oo v r

AElement ist die wirtschaftlich optimale Schließtechniklösung für Türen z.B. im Hotelsegment. Das System kann aber auch in allen anderen Objekten optimal eingesetzt werden. AElement bietet Online-Sicherheit ohne aufwändige Verkabelung. Speziell die einfache Bedienung, die hohe Drücker- und Variantenvielfalt sowie das moderne Design zeichnen diese Lösung aus.

Anwendung & Einsatz

- Die wartungsfreie RFID Identifikations-Technologie ist einfach in der Bedienung und sehr robust.
- Das systemspezifische Aelement-Schloss ergibt in Kombination mit Reader und Drücker die Türzutrittskomponente
- Insgesamt bis zu 64.000 Identmedien und bis zu 64.000 Türen pro Anlage möglich.

Funktionsmerkmale

- Drücker im Außenbereich wird mit berechtigtem Identmedium frei gegeben
- Drücker im Innenbereich ist immer zur Betätigung frei gegeben
- Privacy Funktion („Bitte nicht stören“) für Hotelzimmer
- Daueröffnungsbetrieb über Software oder direkt am Leser einstellbar
- DIN-Schloss mit SV-Funktion
- Unterschiedliche Oberflächen

Sicherheitsmerkmale

- SV-Funktion (Automatikschloss) zur Verriegelung
- Mechanischer Zylinder als Notsperre einsetzbar
- Optionale Türzustandsanzeige mittels Türkontakt (wireless online – Ausführung)

Montage & Betrieb

- Einfache Montage – DIN Einsteckschloss
- Türkontakt integrierbar
- Verschiedene Stulpausführungen verfügbar
- Unterschiedliche Dornmaße verfügbar

XS4 MIFARE R/W | AElement Schloss

Technische Daten

Drückerweg:	33°
Bestellangaben:	Dornmaß, Stulp, Stulpbreite, Kontakt, Oberfläche, Drückervierkant, Öffnungsrichtung

Ausführungen*

Dornmaß (nn):	55	55 mm
	65	65 mm
Stulp (u):	C	eckig
	R	rund
Stulpbreite (l):	0	20 mm
	4	24 mm
Kontakt (k):	1	Riegelkontakt
Oberfläche (oo):	IM	Edelstahl matt
	EL	Messing poliert
Drückervierkant (v):	S	8 mm
	V	9 mm
Öffnungsrichtung (r):	RH	Rechte Hand, nach innen öffnend
	LH	Linke Hand, nach innen öffnend
	RR	Rechte Hand, nach außen öffnend
	LR	Linke Hand, nach außen öffnend

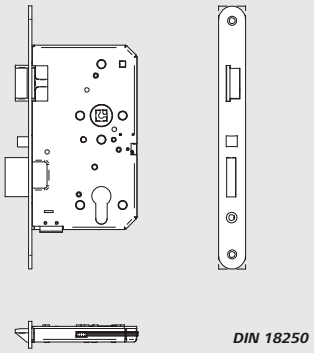

DIN 18250

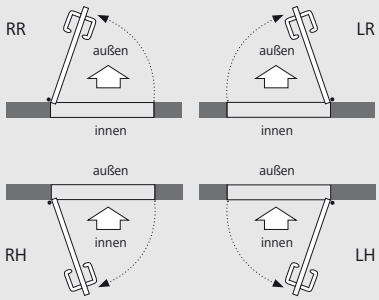

*Ausführungseinschränkungen beachten

XS4 MIFARE | Identmedien

MIFARE-Karten-Identmedium

MIFARE-Schlüsselanhänger

MIFARE-Armbanduhren PWM01K 19/21/13/05

- **XS4 MIFARE R/W Karten-Identmedien**
  Gesicherte Übertragung zwischen Medium und Leseeinheit, multiapplikationstauglich
  - PCD4KB MIFARE DESFire, 4k Byte, weiß-neutral
  - PCM1KB MIFARE Proximity, 1k Byte, weiß-neutral
  - PCM1K MIFARE Proximity, 1k Byte, SALTO/EVVA-Design
  - PCM4KB MIFARE Proximity, 4k Byte, weiß-neutral
  - PCM4K MIFARE Proximity, 4k Byte, SALTO/EVVA-Design

- **XS4 MIFARE R/W Installationskarte**
  Gesicherte Übertragung zwischen Medium und Leseeinheit
  - PCM1KC Installationskarte MIFARE Proximity, 1 kByte, weiß-neutral

- **XS4 MIFARE R/W Schlüsselanhänger**
  Gesicherte Übertragung zwischen Medium und Leseeinheit, multiapplikationstauglich
  - CFD4KC0 Schlüsselanhänger MIFARE DESFire, 4k Byte, Grundfarbe grau, Deckelfarben (.....C.) grau (E), rot (R), gelb (Y).
  - CFM1KC0 Schlüsselanhänger MIFARE Proximity, 1k Byte, Grundfarbe grau, Deckelfarben (.....C.) grau (E), rot (R), gelb (Y).
  - CFM4KC0 Schlüsselanhänger MIFARE Proximity, 4k Byte, Grundfarbe grau, Deckelfarben (.....C.) grau (E), rot (R), gelb (Y).
  - PFM1KB Schlüsselanhänger MIFARE Proximity, 1 kByte, blaues Gehäuse mit weißem Einsatz

- **XS4 MIFARE R/W Armbanduhr**
  - PWM01K05 Hochwertige Kunststoffuhr, bewährtes Quartzwerk, Batteriefach, wasserdicht 3bar, Lederarmband
  - PWM01K13 Hochwertige Metall-Kunststoffuhr, bewährtes Quartzwerk, Batteriefach, wasserdicht 3bar, Kunststoffarmband
  - PWM01K19 Hochwertige Metall-Kunststoffuhr, bewährtes Quartzwerk, Batteriefach, wasserdicht 3bar, Metallarmband
  - PWM01K21 Hochwertige Metall-Kunststoffuhr, bewährtes Quartzwerk, Batteriefach, wasserdicht 3bar, Lederarmband

XS4 iButton R/W | Offline-Steuerung CU2010

Bestellcode

- Offline-Steuerung CU2010

Die Steuereinheit CU2010 ist das Herzstück jeglicher Berechtigungsüberprüfung mittels Wandleser. Über den angeschlossenen modularen Wandleser WRM1000 werden die Identmedien gelesen und beschrieben. Der potentialfreie Schaltausgang steuert elektrische Verschlüsse wie z.B. Motorschlösser, Motorzylinder, Drehkreuze sowie Schiebetüren an.

Funktionsmerkmale

- Anschluss eines Wandlesers für einseitige Zutrittskontrolle
- Softwaregesteuerter Daueröffnungsbetrieb oder direkt an der Türe einstellbar
- 1 potentialfreier Schaltausgang

Sicherheitsmerkmale

- Bei Sabotage des Lesers (z.B. gewaltsames Entfernen des Lesers) ist durch Eingriff auf das Anschlusskabel keine Türöffnung oder -schließung bzw. kein Zugriff auf Daten möglich
- Notöffnung mittels tragbarem Programmiergerät PPD
- Datensicherheit bei Stromausfall durch nichtflüchtigen Speicher
- Protokollierung der letzten 1000 Zutrittsereignisse mit Echtzeitfunktion

Montage & Betrieb

- Anschlussmöglichkeit eines Türtasters
- Anschluss eines Türkontakts
- Energieversorgung mittels mitgeliefertem Niederspannungs-Steckernetzteil (12 V DC)
- Programmierung erfolgt über das tragbare Programmiergerät PPD
- Kunststoffgehäuse zur Aufputzmontage im gesicherten Innenbereich

XS4 iButton R/W | Offline-Steuerung CU2010

Technische Daten

Temperaturbereich:	–20°C bis +70°C ohne Eisbildung
Energieversorgung:	Steckernetzteil primär 220-240V (AC); Steckernetzteil sekundär 12 V+/–2 V (DC) (mitgeliefertes Netzteil nur für Steuereinheit, nicht für die Versorgung des Türöffners vorgesehen)
Stromaufnahme:	500 mA
Schaltausgang:	Wechselkontakt 250 V AC, 16 A ohmsch bzw. 12 A induktiv
Wandleser Leitungslänge:	max. 50 m
Anschlusskabel:	6-polig, Typ UTP CAT5, gleichwertig oder höherwertig (nicht im Lieferumfang)
Gehäusematerial:	Kunststoff
Klassifizierung:	Schutzart:IP-65 gemäß EN 60529

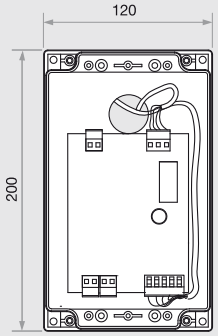

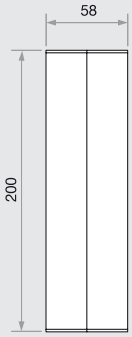

XS4 R/W | Online-, Offline-, SVN-Steuerung

Bestellcode

- CU50xx

Die Steuerungen CU5000 (Offline-Steuerung), CU50EN (Online-Steuerung) und CU50ENSVN (SVN-Steuerung) sind das Herzstück jeglicher Berechtigungsüberprüfung mittels Wandleser. Über den angeschlossenen modularen Wandleser werden die Identmedien gelesen und beschrieben. Der potentialfreie Schaltausgang steuert elektrische Verschlüsse wie z.B Motorschlösser, Motorzylinder, Drehkreuze sowie Schiebetüren an.

Funktionsmerkmale

- Beidseitige Zutrittskontrolle (Anschluss von zwei Wandlesern zur Ein- und Ausgangskontrolle möglich)
- Zeitgesteuerte Daueröffnung möglich
- Zwei Relais (potentialfrei als Öffner oder Schließer verwendbar)
- Anschlussmöglichkeit eines Türtasters für den Austritt
- Anschluss eines Türkontakts
- Schnittstelle für externe Relaisboards, Steuerungsadapter und Online-Schalteinrichtung ESD
- Ethernet-Kommunikationsboard zur Einbindung in das Netzwerk (CU50EN + CU50ENSVN)
- Fernfreigabe der Tür über die Software (CU50EN + CU50ENSVN)
- Online-Update der Steuereinheit mit aktueller Firmware über die Software (CU50EN + CU50ENSVN)
- Laufender Informationsaustausch zwischen Identmedium und Software (CU50ENSVN)

Sicherheitsmerkmale

- Speicherung der letzten 3000 Zutrittsereignisse
- Sofortige Ereignisdatenrückmeldung an die Software (CU50EN + CU50ENSVN)
- Sabotagekontakt
- Verschlüsselte Datenübertragung: Bei Sabotage des Lesers (z.B. gewaltsames Entfernen) ist durch den Angriff auf das Anschlusskabel keine Türöffnung möglich.
- Notöffnung der Tür über die Software (CU50EN + CU50ENSVN)
- Notschließung der Tür über die Software (CU50EN + CU50ENSVN)
- Visualisierung bei Türoffenzeitüberschreitung in der Software (CU50EN + CU50ENSVN) oder Ausgabe mittels Relais
- Alarmmeldung bei Türaufbruch sowohl an die Software (CU50EN + CU50ENSVN) als auch mittels Relais

Montage & Betrieb

- Hardwareupgrade von CU5000 auf CU50EN oder CU50ENSVN möglich
- Die Leser können bis zu 50 m von der Steuereinheit entfernt installiert werden.
- Reset-Taste zur Initialisierung und Integration in das Netzwerk
- Energieversorgung mittels mitgeliefertem Niederspannungs-Steckernetzteil (12 V DC)
- Kunststoffgehäuse zur Aufputzmontage im gesicherten Innenbereich

XS4 R/W | Online-, Offline-, SVN-Steuerung

Technische Daten

Maße (H×B×T):	200 mm × 120 mm × 58 mm
Temperaturbereich:	–20°C bis +70°C ohne Eisbildung
Energieversorgung:	Steckernetzteil, primär 220–240 V (AC), sekundär 12 V+/–2 V (DC); mitgeliefertes Netzteil nur für die Steuereinheit, nicht für die Versorgung des Türöffners vorgesehen
Stromaufnahme:	500 mA
Wandleser Leitungslänge:	max. 50 m; bis 100 m in Abhängigkeit von Wandlesertype und Anschlusstechnik
Wandleser Anschlusskabel:	6-polig, Typ UTP CAT5, gleichwertig oder höherwertig (nicht im Lieferumfang)
Netzwerkanschluss:	Buchse RJ45, Ethernet 10Base-T
Gehäusematerial:	Kunststoff
Klassifizierung:	IP-65 gemäß EN 60529
Lieferumfang:	Steuerung inkl. Netzteil
Bestellangaben:	CU5000 Offline-Steuerung CU50EN Online-Steuerung CU50ENSVN SVN-Steuerung

Ausführungen*

CU5000:	offline
CU50EN:	offline, online
CU50ENSVN:	offline, online, SVN

Zubehör

EB5008:	Relaiserweiterungsboard
CUADAP:	Universaladapter

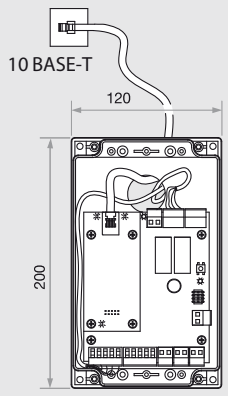

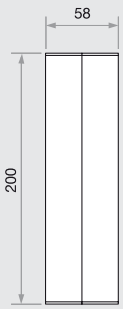

* Ausführungseinschränkungen beachten

XS4 R/W | XS4 Wireless-Online

XS4 Wireless Online ermöglicht den Informationsaustausch zwischen Software und unverkabelten XS4 Komponenten über Funktechnologie. Updates oder Konfigurationsänderungen können direkt über die Software erfolgen. Das Zutrittssystem wird dadurch sicherer und wirtschaftlicher. Über SVN findet zusätzlich ein Informationsaustausch der Ereignisse, Blacklist usw. über die im Umlauf befindlichen Identmedien statt.

System & Technologie

- RF WPAN IEEE 802.15.4 Standard
- Frequenzbereich – 2,4 GHZ UHF (Ultra High Frequency – Bereich)
- Verwaltung über Software ProAccess SQL oder HAMS SQL
- Verfügbare Identtechnologien: Mifare R/W, Legic R/W, PicoPass R/W, HID iClass R/W

Funktionsmerkmale

- Reichweite zwischen Wireless Online – Komponenten bis zu max. 30m (freies Feld)
- Sofortiger Datenaustausch zwischen Beschlag und Software über Gateway: Ereignisdaten Batteriestatus Gelöschte Identmedien (Blacklist) Daueröffnungsperioden, Kalender, Daueröffnungsfunktion
- Repeater optional für größere Reichweiten
- Türzustandsanzeige über Türkontakt (optional)a
- Türöffnung über die Software
- Updates über die Software
- Daueröffnung über die Software
- Notschließung von definierten Bereichen über die Software

Sicherheitsmerkmale

- Kommunikation ist AES 128 Bit verschlüsselt
- Echtzeit-Ereignisrückmeldung in die Software
- Türaufbruch–Alarm mittels Türkontakt möglich
- Türoffenzeitüberschreitung–Alarm mittels Türkontakt möglich

Montage & Betrieb

- Projektierung von Gateway/Repeater über Test-Kit (Messung der Signalstärke)
- Automatischer Verbindungsaufbau von Beschlägen zu Gateway / Repeater
- Zuordnung von Repeater zu Gateway bzw. weiteren Repeater über die Software
- Kommunikation von einem Gateway/Repeater mit bis zu max. 16 Beschlägen
- Kommunikation von einem Gateway/ Repeater mit bis zu max. 4 Repeatern
- Verknüpfung von bis zu max. 4 Repeater in Serie

Systemvoraussetzungen

Software:	NHA oder NPA V9.1.4.118 (verfügbar seit 4.3.2010)
PPD:	Firmware 00041_0115
Beschläge:	nur XS4 Ausführung

Systemkomponenten

GATEWAY01:	Schnittstelle mit LAN Anschluss für bis zu 4 Repeater und 16 Beschläge
REPEATER01:	Schnittstelle für bis zu 4 Repeater und 16 Beschläge

Zubehör

RFMODULEW01:	Antennen-Kit zum Upgrade der wireless online vorbereiteten Beschlägen von offline auf online
RFDTCTW30W01:	XS4 Türkontakt für Holztüren und schmale wireless online Beschläge
RFDTCTW18W01:	XS4 Türkontakt für Holztüren und breite wireless online Beschläge
RFDTCTS30W01:	XS4 Türkontakt für Stahltüren und schmale wireless online
RFDTCTS18W01:	XS4 Türkontakt für Stahltüren und breite wireless online Beschläge
FRTESTER01W01:	XS4 wireless online-Test-Set zur Überprüfung eines Funksignals

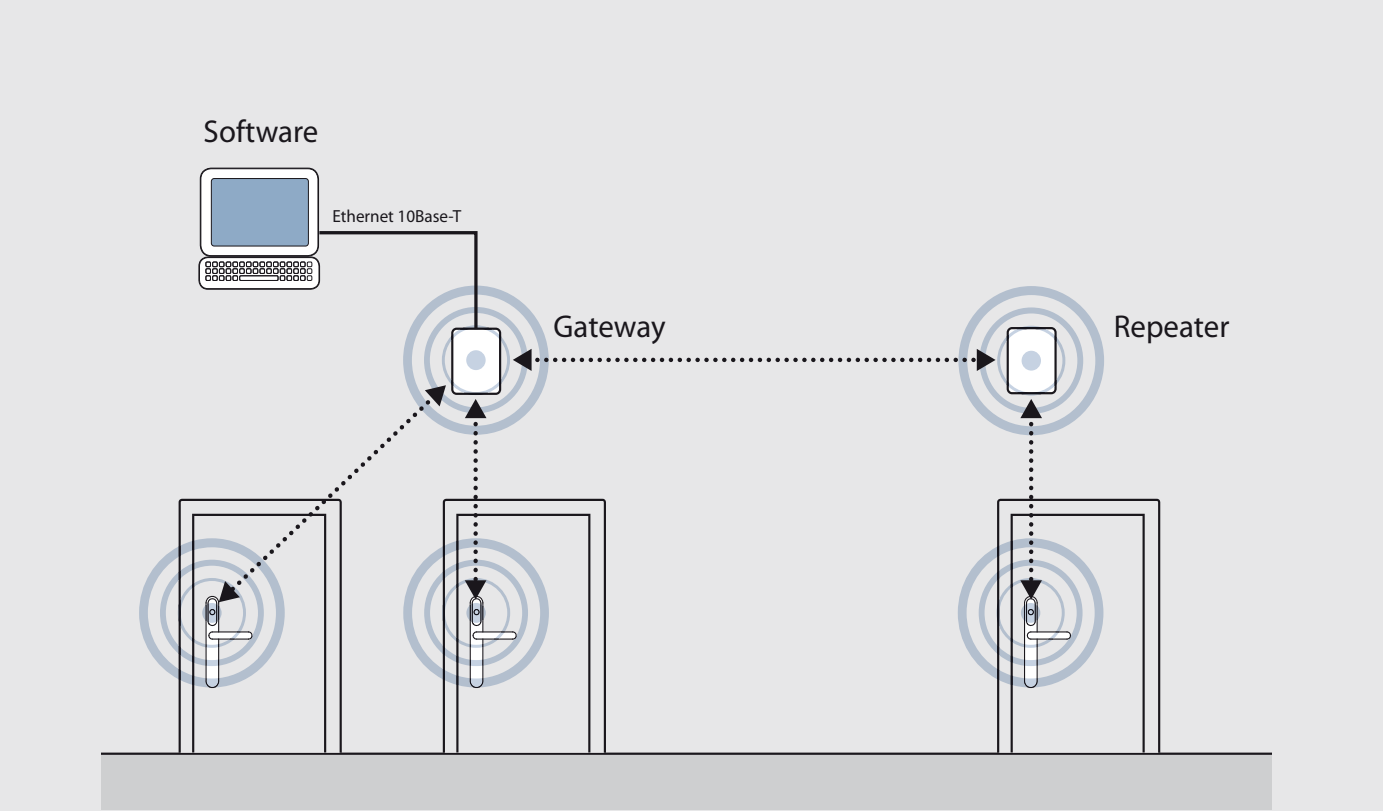

XS4 | Codierstationen

Bestellcode

- ECxxxx

Die Codierstation dient zum Beschreiben, Auslesen und Updaten von Identmedien.

Funktionsmerkmale

- Beschreiben, Auslesen und Updaten von Identmedien
- Optische und akustische Rückmeldung
- Kleine Bauform geeignet für engste Platzverhältnisse
- Vorgang wird aus der Software und nicht an der Codierstation gestartet

Sicherheitsmerkmale

- Verschlüsselte Authentifizierung zwischen Leser und Software
- Verschlüsselung zwischen Codierstation und Identmedium in Abhängigkeit von der Identmedientechnologie

Montage & Betrieb

- Einfachste Bedienung
- Verschiedene Schnittstellen zur Managementsoftware RS232, Ethernet und USB
- Mehrere Codierstationen in einem Netzwerk möglich
- Keine Wartungsarbeiten erforderlich, da die Codiersation ohne Motoreinzug arbeitet.

XS4 | Codierstationen

Technische Daten

Temperatur:	von 0 °C bis +70 °C
Luftfeuchtigkeit:	bis zu 90 % (ohne Kondensation)
Energieversorgung:	Steckernetzteil Primär 220–240 V (AC) Sekundär 12 V+/-2 V (DC)
Schnittstellen:	Serielle Schnittstelle RS232, Ethernet 10Base-T oder USB
Protokoll:	UDP mit fixer IP-Adresse bei Ethernet
Gehäusematerial:	Kunststoff
Lieferumfang:	Steckernetzteil (enfällt bei EC20USB) USB–Kabel bei ECx0USB
Bestellangaben:	Identtechnologie, Schnittstelle

Ausführungen

Identtechnologien (i):	2	iButton
	9	MIFARE
ECi000:	Schnittstelle RS232	
ECi0USB:	Schnittstelle USB	
ECi0EN:	Schnittstelle Ethernet	

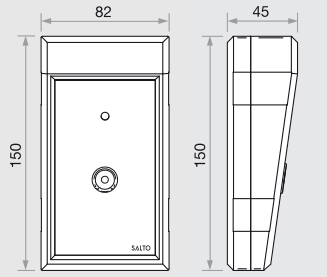

iButton-Codierstation

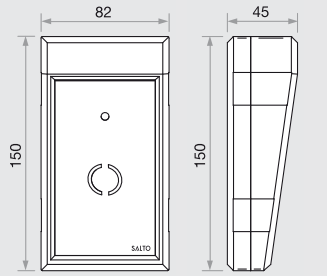

MIFARE-Codierstation

XS4 | Tragbares Programmiergerät PPD

Das tragbare Programmiergerät PPD dient der Verwaltung von Offline-Schließkomponenten. Es ist das Kommunikationsgerät zwischen Managementsoftware und Offline-Schließkomponente.

Funktionsmerkmale

- Initialisierung von Offline-Schließkomponenten
- Update von Offline-Schließkomponenten
- Auslesen von Beschlagsdaten wie Batteriezustand, Firmwarestand und Produktionsdatum
- Automatisches Update der Echtzeituhr der Offline-Schließkomponenten
- Auslesen der Ereignisdaten
- Notöffnung und Notstromöffnung
- Einfachste Bedienung, ergonomische Bauform
- Geringes Gewicht
- Gut lesbares, beleuchtetes 4-zeiliges Display mit 12 Zeichen pro Zeile
- Akustische Rückmeldung

Sicherheitsmerkmale

- Notöffnungs- und Initialisierungsfunktion durch Zeitablauf deaktivierbar
- Verschlüsselte Authentifizierung bei Datenkommunikation
- Datenerhalt bei Batterieausfall

Montage & Betrieb

- Hohe Batterielebensdauer
- Automatische Abschaltung
- Menüführung in unterschiedlichen Sprachen möglich

Bestellcode

- PPDx00U

XS4 | Tragbares Programmiergerät PPD

Technische Daten

Temperatur:	von 0°C bis 50°C
Luftfeuchtigkeit:	bis zu 90 % (ohne Kondensation)
Stromversorgung:	3 AAA Batterien Alkaline LR03
Gehäusematerial:	schlagfester Kunststoff
Schnittstellen:	USB Anschluss für PC, RJ11 Anschluss für Adapterkabel und Notöffnungskabel
Lieferumfang:	Anschlusskabel zum PC, Anschlusskabel zur Offline-Schließkomponente

Ausführungen:

PPD200U:	Kabel für iButton R/W
PPD800U:	Kabel für Proximity wie PicoPass, LEGIC, MIFARE und HID iClass

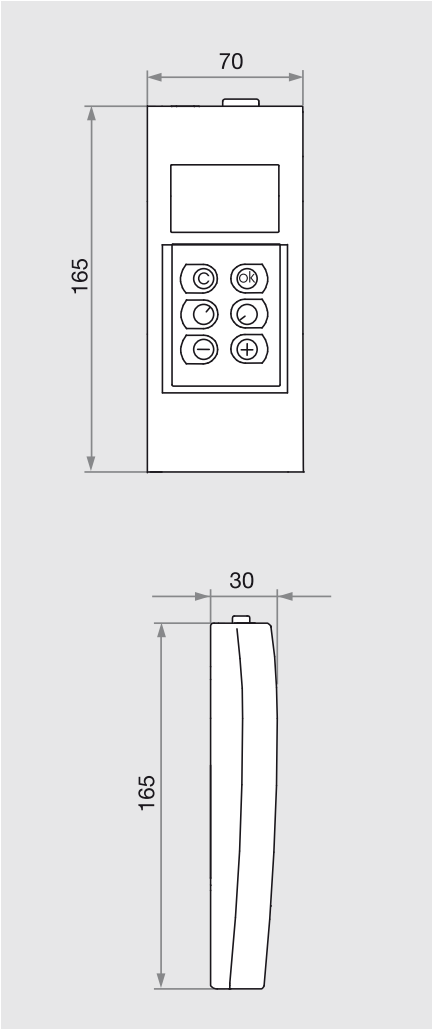

XS4 R/W | Managementsoftware

Die Managementsoftware ProAccess R/W bzw. HAMS ist das Herzstück des elektronischen Schließsystems XS4 und bestimmt dessen Leistungsfähigkeit. Abgestufte upgradebare Lizenzen ermöglichen den Ausbau von Anlagen mit wenigen Personen bis hin zu über mehrere Standorte verteilten Anlagen mit tausenden Personen und mehreren Administratoren.

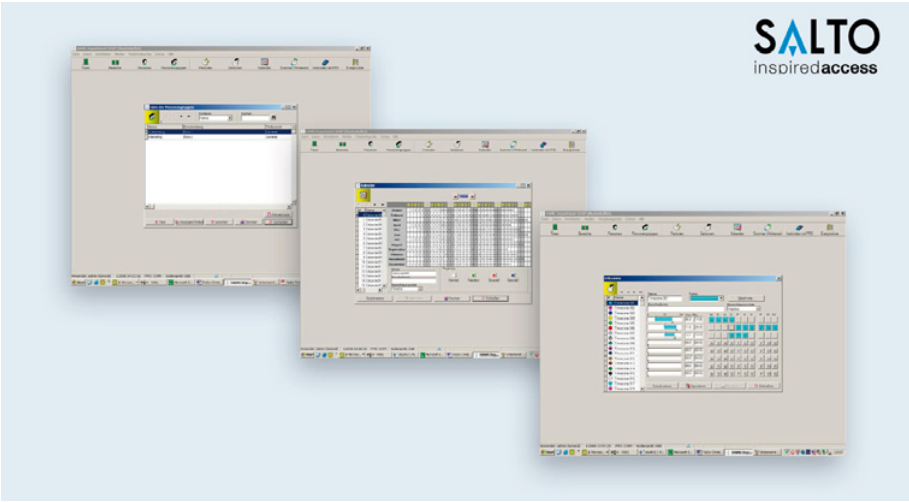

Bestellcode:
s. Tabelle rechts Produktcodes

Funktionsmerkmale

- Integrierte Software zur Parametrierung und Steuerung des gesamten Zutrittssystems mit Online- und Offline-Komponenten über eine gemeinsame Nutzeroberfläche und Datenbank
- Einfache und selbsterklärende grafische Nutzeroberfläche
- Einfache und übersichtliche Erstellung von Schließplänen mit Zeitsteuerung
- Pull-Down-Menüs, Mausbedienung
- Basierend auf Microsoft Access oder MS-SQL-Datenbank
- Import- und Exportfunktionen
- Schnittstellen zu externen Applikationen
- Grafische Darstellung zur einfachen Verwaltung von Personen, Türen, Schaltausgängen
- 256 Zeitzonen mit je 8 Unterteilungen, definierbar für Wochentag, Feiertag oder Sondertag
- 256 Perioden mit je 8 Unterteilungen, definierbar für Wochentag, Feiertag oder Sondertag
- 256 verschiedene Kalender (inkl. Feiertagsregelung und 2 frei definierbarer Sondertage)
- Batteriezustandsanzeige in der Software
- Ereignisdaten
- Automatische Deaktivierung von Identmedien (z.B. von ausgecheckten Gästen in Hotels)
- Fernfreigabe von Online-Türen über die Software
- Statusanzeige von Online-Türen
- Online-Update der Steuereinheit mit aktueller Firmware
- Steuerung des virtuellen Netzwerkes
- Sicherheitsmerkmale
- Logbuch zur Protokollierung der Verwaltungsaktivitäten
- Sofortige Ereignisdatenrückmeldung von Online-Komponenten
- Online-Update der Steuereinheit bei Änderung von Türeinstellungen in der Software
- Notöffnung ausgewählter oder aller Online-Türen
- Notschließung ausgewählter oder aller Online-Türen
- Alarmmeldung bei Türaufbruch
- Sabotagemeldung
- Visualisierung bei Türoffenzeitüberschreitung

Produktkatalog, Stand 01.01.2011
Druckfehler und technische Änderungen vorbehalten.

XS4 R/W | Managementsoftware

	Produktcode						
Lizenzausführung	MS Access	MS SQL-Server	Personen	Online-Türen	Multi-Admin	SHIP	Hotel
Pro Access 100	PA100RW	NPA100	100	4	–	–	–
Pro Access 500	PA500RW	NPA500	500	8	–	–	–
Pro Access EXC	PAEXCRW	NPAEXC	64.000	16	–	–	–
Pro Access CON	PACONRW	NPACON	64.000	64.000	–	–	–
Pro Access DEP	PADEPRW	NPADEP	64.000	64.000	●	–	–
Pro Access CON SHIP	PACONRWSHIP	NPACONSH	64.000	64.000		●	–
Pro Access DEP SHIP	PADEPRWSHIP	NPADEPSH	64.000	64.000	●	●	–
HAMS 100	HAMS100	NHA100	100	4	–	–	●
HAMS 500	HAMS500	NHA500	500	8	–	–	●
HAMS EXC	HAMSEXC	NHAEXC	64.000	16	–	–	●
HAMS CON	HAMSCON	NHACON	64.000	64.000	–	–	●
HAMS DEP	HAMSDEP	NHADEP	64.000	64.000	●	–	●
HAMS CON SHIP	HAMSCONSHIP	NHACONSH	64.000	64.000		●	●
HAMS DEP SHIP	HAMSDEPSHIP	NHADEPSH	64.000	64.000	●	●	●

PC-Mindestkonfiguration

RAM:	RAM: 1GB
Festplatte:	1GB (abhängig von der Größe der Datenbank)
Betriebssystem:	Windows 2000, XP, VISTA, Win7, Windows Server 2003 oder 2008 – 32-bit
Prozessor:	1 GHz oder höher
Schnittstellen:	mind. 2x USB, serielle Schnittstelle RS232 (oder USB-RS232 Adapter) nach Bedarf, Ethernet nach Bedarf
MDAC Version:	V2.8 empfohlen V2.5 Minimum
Nur bei SQL-Software NPAx oder NHAx:	
	MS-SQL-Server 2000, 2005 oder 2008 MS-SQL-Server Management Studio (empfohlen)

Combi-Schlüssel

Combi-Schlüssel mit 3KS$_{plus}$-XS4

Nachrüst-Reide zum nachträglichen Einbau eines elektronischen Identmediums

Bestellcode:

- Siehe mechanische Schließsysteme

Die Kunststoffreide des Combi-Schlüssels kann als Träger für berührungslose oder kontaktbehaftete Identifikationstechnologien eingesetzt werden. Der mechanische Schlüssel wird damit zum elektronischen Identifikationsmedium. Dadurch können mechanische Schließsysteme mit elektronischer Schließ- und Sicherungstechnik auf einfache Weise kombiniert werden.

System & Technologie

- Ausführungsvarianten: Standardvariante, Nachrüstvariante, Schlüsselanhänger
- Die Standardvariante wird bereits werkseitig mit der jeweils gewünschten elektronischen Identifikationstechnologie ausgestattet und geliefert.
- Die Nachrüstvariante ist bei Erstauslieferung mit keiner elektronischen Identifikationstechnologie ausgestattet, kann aber zu einem beliebigen späteren Zeitpunkt nachgerüstet werden.
- Der Schlüsselanhänger mit berührungsloser Identifikationstechnologie hat keinen Schlüsselbart.
- Spezieller Kunststoff mit exzellenten Infrarot-Reflexionseigenschaften für ein zuverlässiges Einschalten batteriebetriebener Systeme mit Infrarot-Aufwecksensorik (z.B. Elektronik-Beschläge)

Funktionsmerkmale

- Trotz dunkelgrauer Schlüsselreide können batteriebetriebene Systeme, z.B. Elektronik-Beschläge, über die Infrarot-Sensorik zuverlässig vom Ruhe- in den Betriebszustand umschalten.
- Frühzeitiges Lesen und komfortable Lesereichweite – auch bei batteriebetriebenen Systemen
- Gutes Leseverhalten am gesamten Wandleser
- Größe und Form der Kunststoff-Schlüsselreide ermöglichen bequemes Sperren – auch bei schwergängigen Schlössern – und bieten hohen Tragekomfort am Schlüsselbund bei berührungslosen Identifikationstechnologien.
- Farbkennzeichnung durch Wahl eines Farbdeckels
- Individualisierter Combi-Schlüssel z.B. Foto oder Logo bei Schlüsselreide mit Plexiglasabdeckung

Sicherheitsmerkmale

- Glasfaserverstärkte Kunststoffreide zur Aufnahme von Drehmomenten und Zugkräften über den Normanforderungen (EN 1303)
- Das Identmedium kann nur durch sichtbare bzw. nachweisbare Zerstörung der Schlüsselreide vom Schlüssel getrennt werden.
- In der verschweißten Standardvariante ist die elektronische Identifikationstechnologie vor klimatischen Einflüssen geschützt.
- Die Datenübertragung erfolgt entsprechend der Identifikationstechnologie verschlüsselt.
- Für den mechanischen Schlüssel gilt die systemspezifische Nachschlüsselsicherheit.

Montage & Betrieb

- Wartungsfrei, keine Batterien im Schlüssel
- Der speziell entwickelte Kunststoff sorgt für hohe Abriebfestigkeit im täglichen Gebrauch.

Produktkatalog, Stand 01.01.2011
Druckfehler und technische Änderungen vorbehalten.

Combi-Schlüssel

Technische Daten

Abmessungen:	Schlüsselkopf (B × H × T): 26 mm × 42 mm × 9 mm
Standardfarbe:	grau bzw. transparent bei Nachrüstvariant
Schlüssellänge:	in Abhängigkeit des jeweiligen Systems

Ausführungen*

Mechanische Systeme:	MCS, 3KS, ICS, EPS
Anhänger (ohne mechanisches System)	
MIFARE Classic:	Speichergröße 1 bzw. 4 Kbyte, Lebensdauer ca. 100.000 Schreibzyklen, 10 Jahre Datenerhalt, Datenübertragungsstandard 13,56 MHz, ISO 14443-3A, Datenverschlüsselung gemäß MIFARE-Standard, Lesereichweite ca. 15–20 mm am Beschlag
MIFARE DESFire:	Speichergröße 4 KByte, Lebensdauer ca. 100.000 Schreibzyklen, 10 Jahre Datenerhalt, Datenübertragungsstandard 13,56 MHz, ISO 14443-3, Datenverschlüsselung gemäß internationalem DES-Standard, Lesereichweite ca. 15–20 mm am Beschlag
LEGIC:	Speichergröße 1 KByte, Lebensdauer ca. 100.000 Schreibzyklen, 10 Jahre Datenerhalt, Datenübertragungsstandard 13,56 MHz, LEGIC Prime, Datenverschlüsselung gemäß LEGIC-Standard, Lesereichweite ca. 15–20 mm am Beschlag
IButton R/W:	Speichergröße 512 Byte, weitere Identifikationstechnologien auf Anfrage

Optionen

Schlüsselhals:	Standard 10 mm bzw. 12 mm Optional 15 mm bzw. 17 mm
Deckelfarbe:	bei Standardvariante grau (optional rot oder gelb), bei Nachrüstvariante grau (optional rot, gelb oder transparent für individuelles Bild 19 × 19 mm)

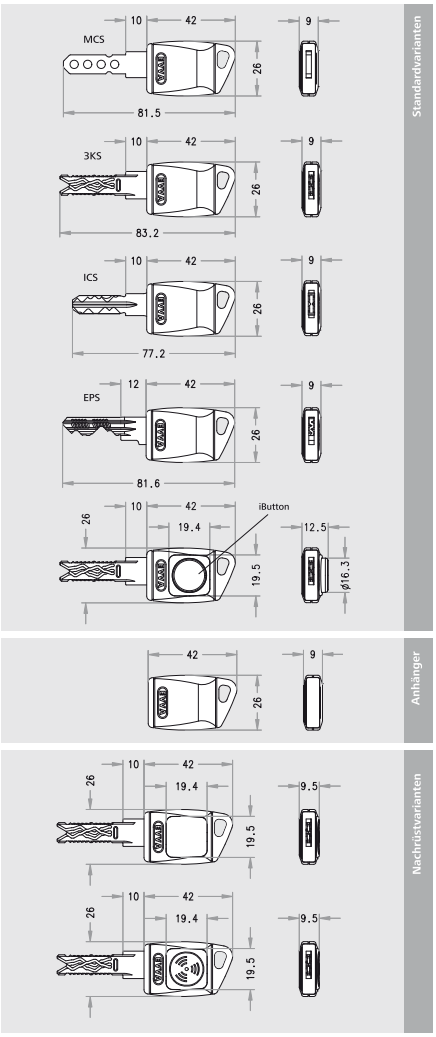

* Ausführungseinschränkungen beachten

A ▶ EVVA Sicherheitstechnologie GmbH
Wienerbergstraße 59–65 | A-1120 Wien
T +43 1 811 65-0 | F +43 1 812 20 71
office-wien@evva.com | www.evva.com

EVVA Sicherheitssysteme GmbH
Ing.-Julius-Raab-Straße 2 | A-2721 Bad Fischau-Brunn
T +43 2622 42288 | F +43 2622 42288-34
office-badfischau@evva.com | www.evva.com

D ▶ EVVA Sicherheitstechnik GmbH
Höffgeshofweg 30 | D-47807 Krefeld
T +49 2151 37 36-0 | F +49 2151 37 36-5635
office-krefeld@evva.com | www.evva.de

EVVA Sicherheitstechnik GmbH
Föpplstraße 15 | D-04347 Leipzig
T +49 341 234 090-5 | F +49 341 234 090-5760
office-leipzig@evva.com | www.evva.de

EVVA Sicherheitstechnik GmbH
Kiefholzstraße 287 | D-12437 Berlin-Treptow
T +49 30 536 017-0 | F +49 30 536 017-5722
office-berlin@evva.com | www.evva.de

www.evva.com

CC10 01.07-280.01